INSTRUCTION

26-2017

Toledo Flat

901552.002.1.76

IP 40 IK06 220 - 240 V / 0/50/60 Hz LED 4 x 1,5 mm² 1,50 mm²

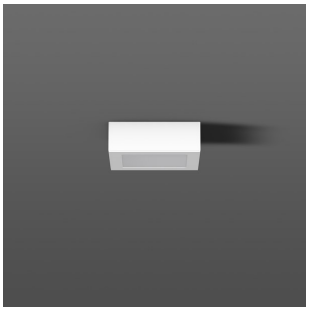

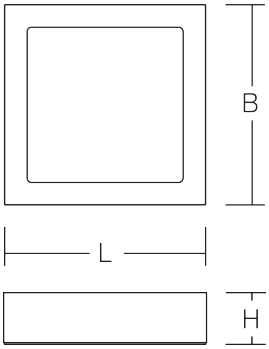

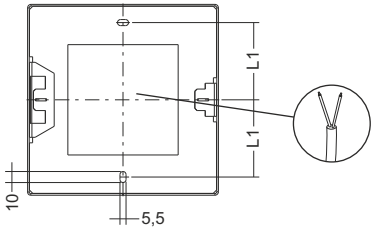

	L1	L2
901551.002.X	40	-
901552.002.X.X	70	-
901553.002.X.X	93	93
901554.002.X.X	120	120

			P	
901552.002.1.76	L 172, B 172, H 58	LED	8 W	1,15 kg

Φ	EEK_{LED}	EEK	CRI	CCT
750 lm	A+	A+	80	4000K

B_{10}	B_{16}	C_{10}	C_{16}	I max / I max/2 / T50
45	80	0	0	17 A







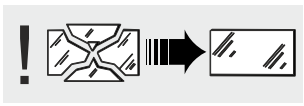

Die Leuchte darf nur mit ihren vollständigen Schutzabdeckungen betrieben werden.
The luminaire must be used with its complete protective covers only.

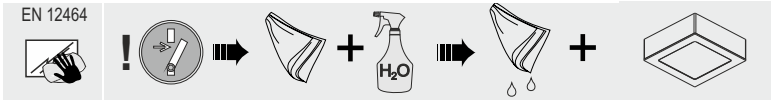



RZB
Rudolf Zimmermann, Bamberg GmbH
Rheinstraße 16
D-96052 Bamberg
Deutschland
Telefon +49 951/79 09-0
Telefax +49 951/79 09-198
www.rzb.de
info@rzb-leuchten.de

1

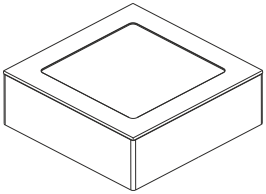

2

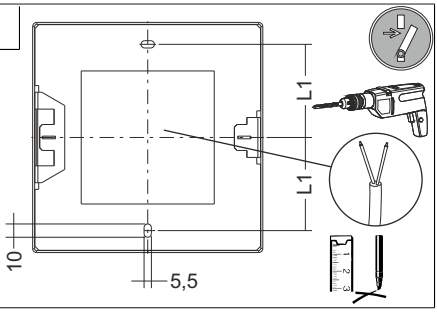

3

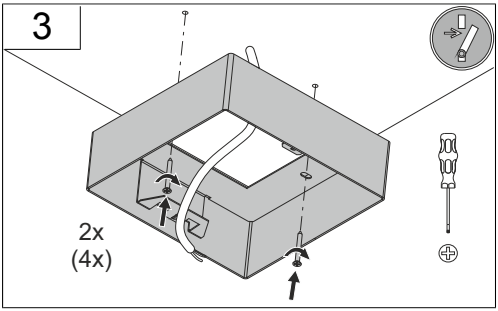

4 DALI

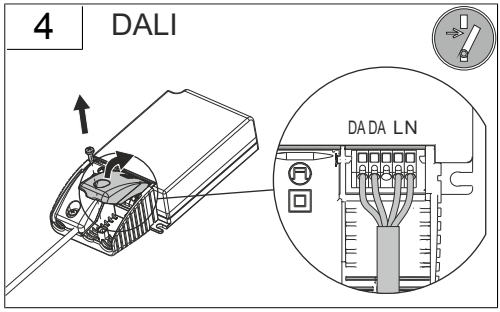

5

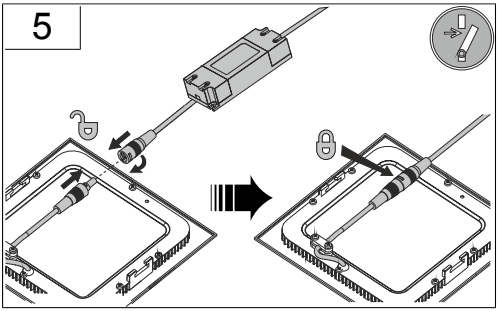

6

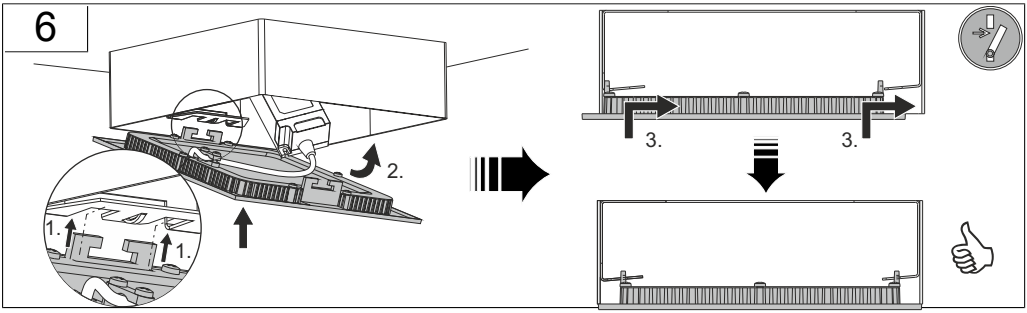

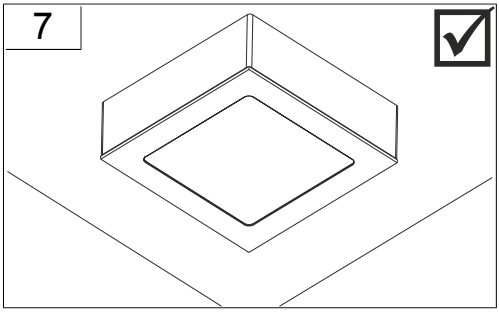

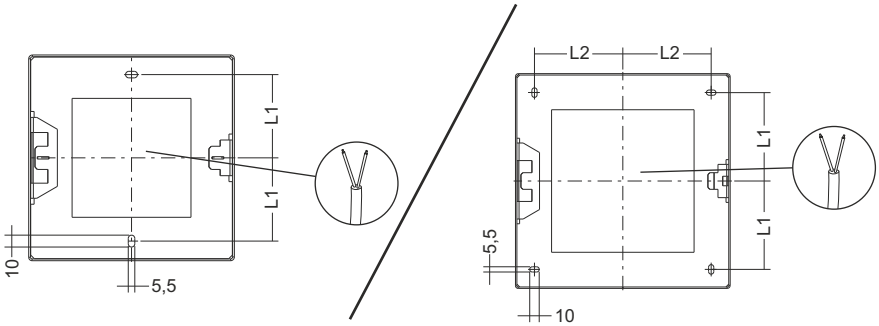

	L1	L2
901551.002.X	40	-
901552.002.X.X	70	-
901553.002.X.X	93	93
901554.002.X.X	120	120