# APCON SEN12-SM

**0209191**

## Produktbeschreibung

**Combi Sensor Modul für Bewegungserkennung u. Lichtintensitätsmessung**

- Sensoreinheit für DALI-Lichtsteuersystem
- Bewegungsmeldung (PIR) und Lichtmessung
- 5 Betriebsarten Konfigurierbar
- Korridorfunktion - zweiter Lichtwert vor dem abschalten
- Einfache Konfiguration über den DALI-Bus unter Verwendung lizensfreier PC-Software
- Testtaster zur Funktionsprüfungn
- Multimasterfähig mehrere Sensoren in einem DALI-Kreis
- Versorgung über die DALI-Leitung
- Wahlweiser Einsatz als aktive DALI Lichtsteuereinheit

## Produktbild



## Spezifikationen / Kenndaten

| | |
|---|---|
| **Typ** | APCON SEN12-SM |
| **Artikelnummer** | 0209191 |

| | |
|---|---|
| **Elektrischen Daten:** | |
| **Versorgung** | IEC62386 entsprechendem DALI-Bus |
| **Kennzeichnung Klemmen** | DA, DA |
| **max. Stromaufnahme** | 3,5mA |
| **max. Leistungsaufnahme:** | <100mW) |
| **Steuerung:** | DALI |
| **Gruppenwahlschalter:** | Ja |
| **Einschalt-Hochlaufzeit** | 230ms |

| | |
|---|---|
| **Technische Daten** | |
| **BW-Melder Prinzip:** | PIR |
| **Erfassungsbereich:** | 12m |
| **max. Montagehöhe:** | 8m |
| **Zonen:** | 92 |
| **Horizontal:** | +/-51° |
| **Vertikal:** | +/-46° |
| **min. Temperaturdifferenz:** | >4°C |
| **Temperatursensor:** | -20°C - +70°C, Auflösung 1° |
| **Lichtsensor:** | 0 - 2500 lux / Auflösung 1 lux |

| | |
|---|---|
| **Umgebungsbedingungen:** | |
| **Transport- und Lagertemperatur** | -20°C … +75°C |
| **Betriebstemperatur** | -20°C … +55°C |
| **rel. Luftfeuchte, nicht kondensierend** | 15% … 90% |

| | |
|---|---|
| **Allgemeine Daten:** | |
| **Abmessungen (D x H)** | 104mm x 36mm |
| **Montage** | Aufputzmontage mit Zubehör |
| **Farbe** | ähnlich RAL9016 |
| | 50.000 h |
| **Schutzklasse** | II bei bestimmungsgemäßer Montage |
| **Schutzart Gehäuse** | IP20 |
| **Schutzart Klemmen** | IP20 |

| | |
|---|---|
| **Klemmen:** | |
| **Anschlusstyp** | Federkraftklemme |
| **Anschlussvermögen eindrähtig** | 0,5 … 1,5 mm² (AWG20 … AWG16) |
| **Anschlussvermögen feindrähtig** | 0,5 … 1,5 mm² (AWG20 …AWG16) |
| **Anschlussvermögen mit Adernendhülsen** | 0,25 … 1,5 mm² |
| **Abisolierlänge Anschlussdrähte** | 8,5 ... 9,5mm / 0,33 ... 0,37 inch |
| **Klemme lösen** | Druckmechanismus |

Montagehöhe - Erfassungsbereich

| h (m) | a (m) | b (m) |
|---|---|---|
| 2,50 | 5,20 | 6,20 |
| 2,70 | 5,60 | 6,70 |
| 3,00 | 6,20 | 7,40 |
| 3,50 | 7,20 | 8,60 |
| 4,00 | 8,30 | 9,90 |
| 5,00 | 10,40 | 12,30 |
| 6,00 | 12,40 | 14,80 |
| 8,00 | 16,60 | 19,80 |

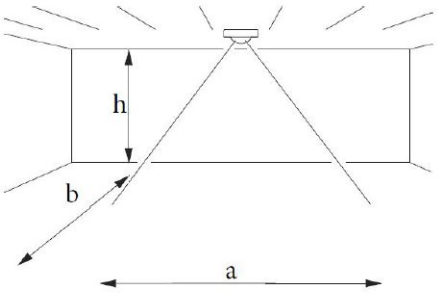


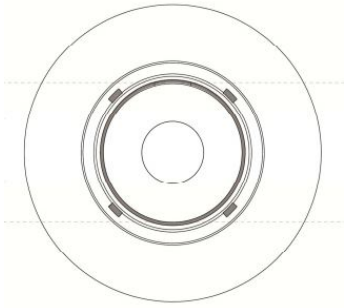

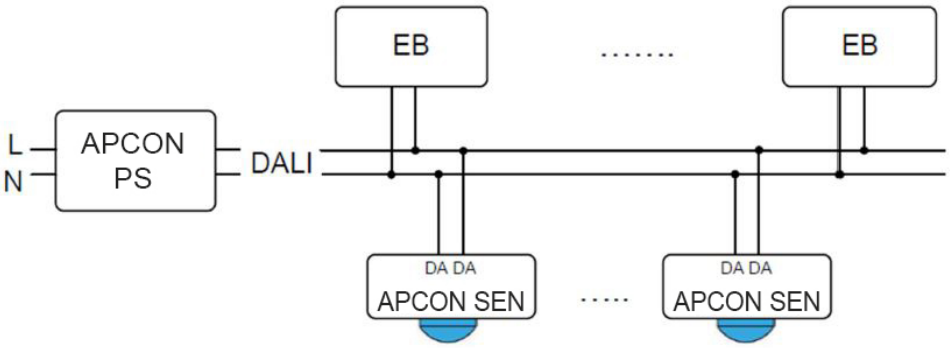


Dieses Datenblatt wurde sorgfältig erstellt. Druckfehler und Irrtum vorbehalten. Formelle und technische Änderungen behalten wir uns vor. 05/2020