# INSTRUCTION

34-2018

Lightstream LED 721733.1131.1

RZB LIGHTING

IP 65 IK08 ~ 220 - 240 V 50/60 Hz LED 3 x 2,5 mm²

2,50 mm²



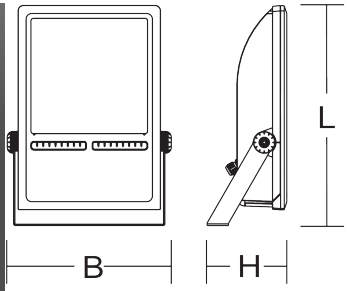


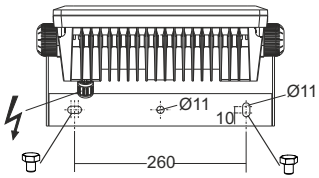


| | [mm] | | Ta min |
|---|---|---|---|
| 721733.1131.1 | L 501, B 374, H 182 | 11,1 kg | -25 °C |

| | $P_{\bigcirc}$ | $P_{\square}$ | $\Phi_{\square}$ | CCT | CRI | Ta max |
|---|---|---|---|---|---|---|
| LED | 2 x 56 W | 112 W | 12000 lm | 4000 K | 80 | 50 °C |

| $EEK_{\bigcirc}$ | $EEK_{\square}$ | I max / T50 | $B_{10}$ | $B_{16}$ | $C_{10}$ | $C_{16}$ |
|---|---|---|---|---|---|---|
| A++ | A++ | 60 A | 1 | 2 | 1 | 3 |







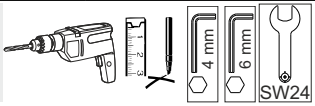


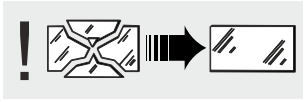

Die Leuchte darf nur mit ihren vollständigen Schutzabdeckungen betrieben werden.
The luminaire must be used with its complete protective covers only.

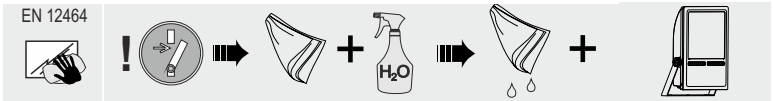





RZB
Rudolf Zimmermann,
Bamberg GmbH
Rheinstraße 16
D-96052 Bamberg
Deutschland
Telefon +49 951/79 09-0
Telefax +49 951/79 09-198
www.rzb.de
info@rzb-leuchten.de

1

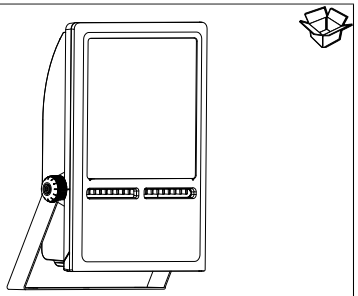

2

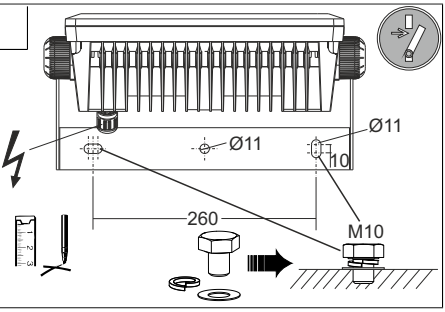


3

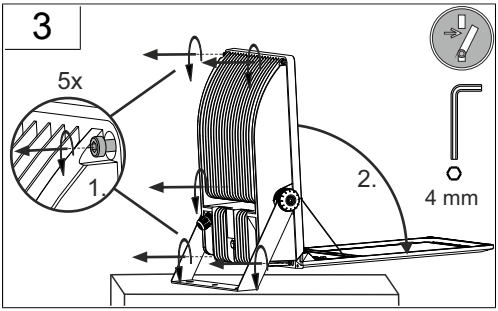


4

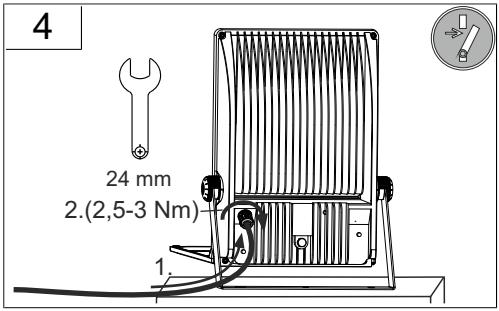


4.1 Durchschleifen / loop in-and-out

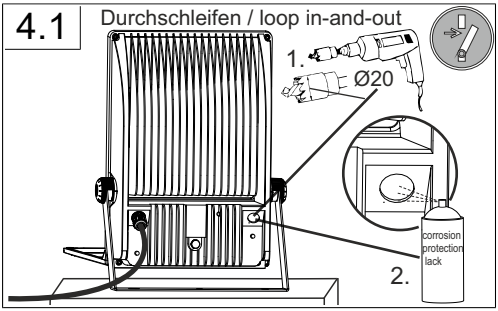


4.2 Durchschleifen / loop in-and-out

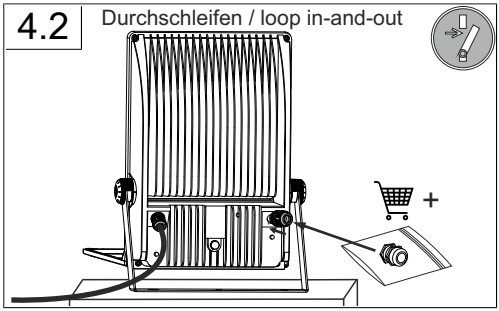


4.3 Durchschleifen / loop in-and-out

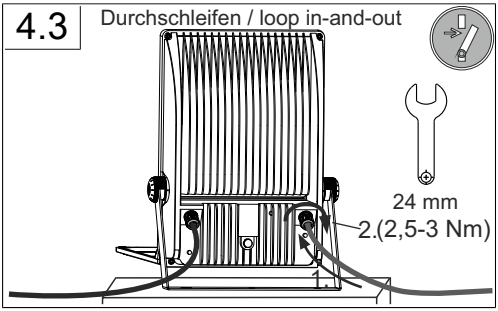


5

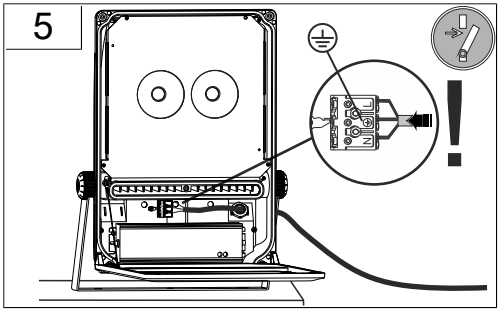

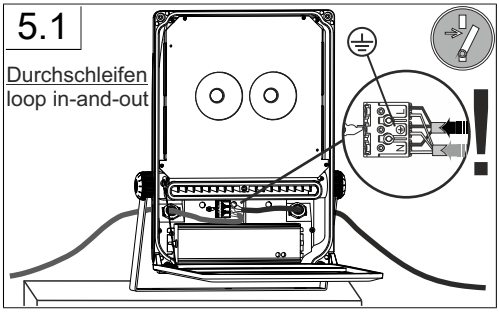
5.1
Durchschleifen
loop in-and-out

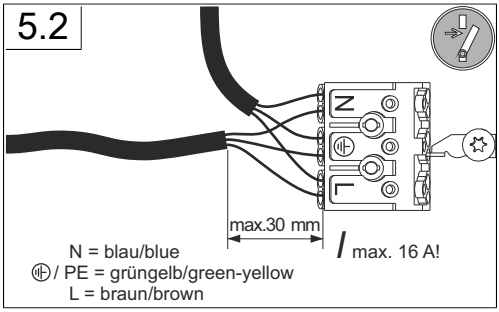
5.2
N
L
max.30 mm
max. 16 A!
N = blau/blue
PE = grüngelb/green-yellow
L = braun/brown

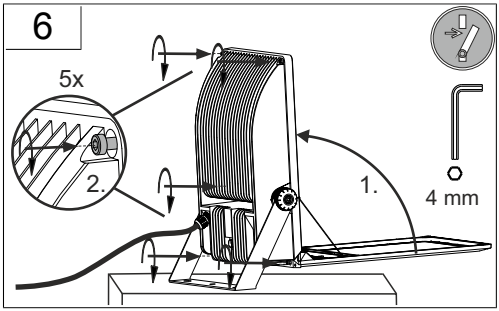
6
5x
2.
1.
4 mm

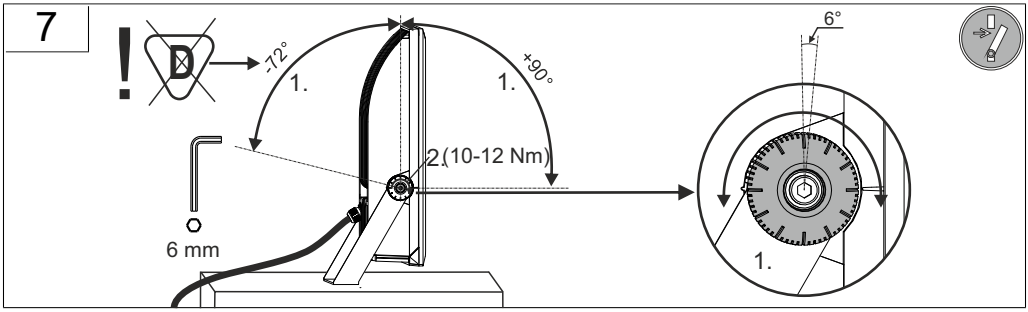
7
-72°
1.
+90°
1.
2 (10-12 Nm)
6°
6 mm
1.

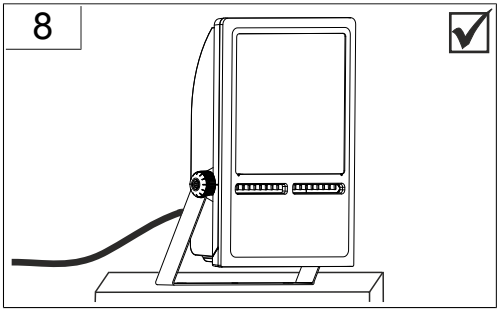
8

| Hinweis zum Einsatz von Leuchten mit D-Kennzeichnung nach EN 60598-2-24 | | Reference for application of lumiaires with D- marking according to EN 60598-2-24 | |
|---|---|---|---|
| IP 4x | Umgebung ohne Staubablagerung | IP 4x | Environment without dust deposit |
| IP 5x | Umgebung mit nicht elektrisch leitender Staubablagerung | IP 5x | Environment with non-electrically conductive dust deposit |
| IP 6x | Umgebung mit elektrisch leitender Staubablagerung<br>Maximale Umgebungstemperatur beim Einsatzt der Leuchte in solcher Umgebung beträgt nur 25° C! | IP 6x | Environment with electrically conductive dust deposit<br>Maximum ambient temperature when using the luminaire in such an environment is only 25 ° C! |

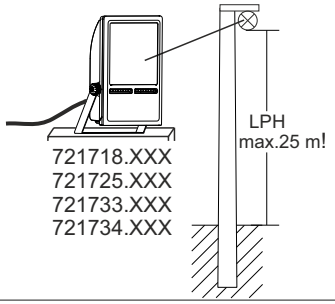

| | | | |
|---|---|---|---|
|  | 982052.0031 | L 346, B 248, H 47, | 0,86 kg |
| 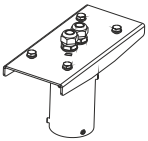 | 982003.000 | L 346, B 112, H 154, | 3,6 kg |
| 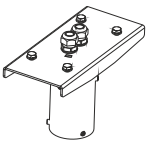 | 982003.0031 | L 346, B 112, H 154, | 3,6 kg |
| 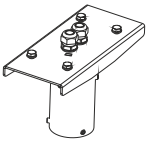 | 982004.000 | L 346, B 136, H 204, | 4,7 kg |
| 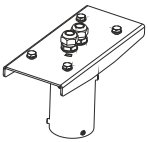 | 982004.0031 | L 346, B 136, H 204, | 4,7 kg |
| 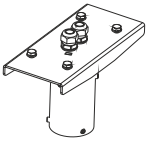 | 982005.000 | L 346, B 136, H 204, | 5,1 kg |
| 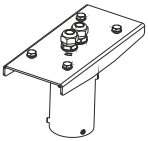 | 982005.0031 | L 346, B 136, H 204, | 5,1 kg |
| 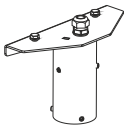 | 982002.000 | L 346, B 97, H 154, | 2,9 kg |

| | | | |
|---|---|---|---|
| 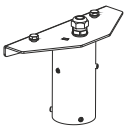 | 982002.0031 | L 346, B 97, H 154, | 2,9 kg |
| 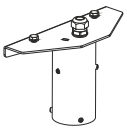 | 982045.000 | L 346, B 97, H 154, | 2,6 kg |
| 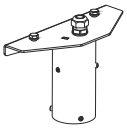 | 982045.0031 | L 346, B 97, H 154, | 2,6 kg |
| 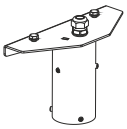 | 982046.000 | L 346, B 110, H 204, | 3,8 kg |
| 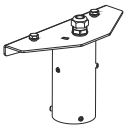 | 982046.0031 | L 346, B 110, H 204, | 3,8 kg |
| 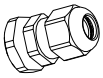 | 982060.004 | , H 45, | 18 g |
|  | 982401.0031 | L 525, B 381, H 87, | 4,5 kg |

| | | | |
|---|---|---|---|
| 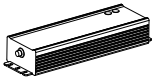 | 982019.000 | L 244, B 68, H 39 | 1,18 kg |

| | | | |
|---|---|---|---|
|  | 981984.0031 | L 465, B 325, H 32, | 1,79 kg |
| 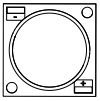 | 982083.000.1 | L 28, B 28, H 1 | 2,2 g |