Systemleuchte TAMETO SAHQ 88 R

113141000-00615059

Waldmann
ENGINEERS OF LIGHT

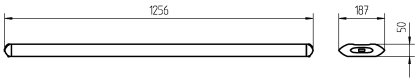

CE

WINSTA® MINI 5-polig

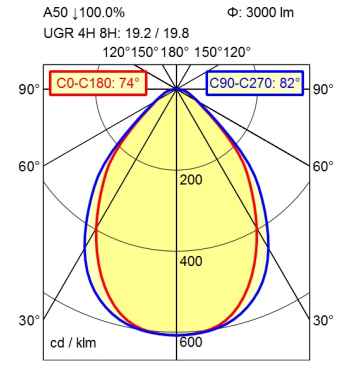

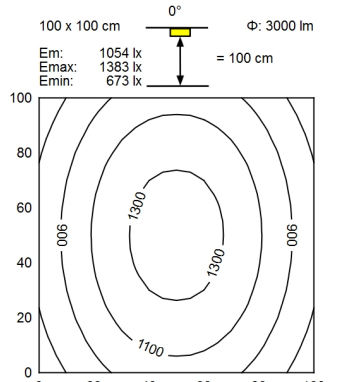

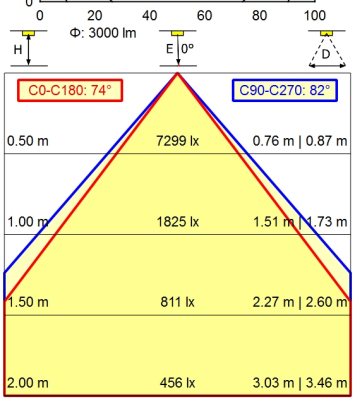

Bestückung	LED
Betriebsgerät	Elektronisches Vorschaltgerät
Anschlusswerte	220 - 240 V; AC; 50 Hz; 60 Hz
Leistungsaufnahme	ca. 33 W
Lichtstrom	ca. 3.000 lm
Leuchtenlichtausbeute [1]	ca. 90 lm/W
Lichtart/-farbe	Neutralweiß
Farbtemperatur	ca. 4.000 K
Farbwiedergabe	Ra ≥ 90; R9 ≥ 50
Lichtverteilung	Direkt; Symmetrisch
Direktanteil	ca. 100 %
Ausstrahlungswinkel	75°
Farbtoleranz	< 3 SDCM
Entblendung	Prismenblende
Max. Leuchtdichte (L65)	≤ 3.800 cd/m²
UGR-Klasse (4H 8H) [2]	≤ 22
Schutzart	IP 20
Schutzklasse	I
Technik	Stufenlos dimmbar; DALI; Touch DIM
Schalter	Extern
Gehäuse	Aluminium/Kunststoff; Eloxiert; Aluminiumfarben (farblos eloxiert)
Leuchtmittelabdeckung	Strukturiert; Kunststoff
Gewicht	ca. 5,8 kg
Netzanschlussleitung	ca. 3 m; Verbindungsstecker; WINSTA® MINI 5-polig
Bauform	Anbauversion
Befestigung	Anschraublasche
Abmessungen	1.256 mm; 187 mm; 50 mm
Zierkontrast	Schwarz

Technische Änderungen und Irrtümer vorbehalten. Abbildungen können vom Orginal abweichen.
Lichttechnische und elektrotechnische Werte können durch Bauteiltoleranzen abweichen.

© 01/01/2024 H.Waldmann GmbH & Co. KG

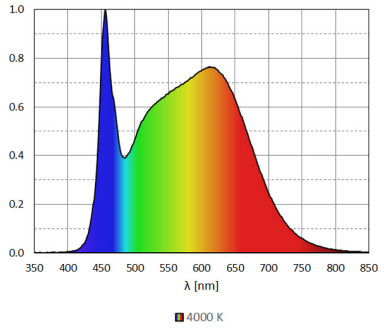

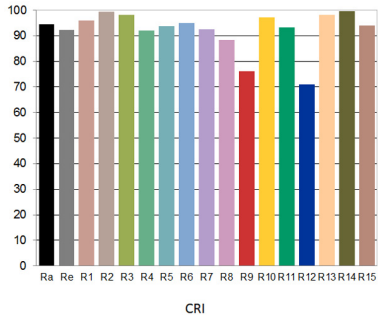

1) Bei Leuchten mit separatem Betriebsgerät bezieht sich die Lichtausbeute auf den Leuchtenkopf ohne Betriebsgerät.
2) gemäß DIN EN 12464-1:2021

© 01/01/2024 H.Waldmann GmbH & Co. KG