SIEMENS

## Datenblatt 3SU1050-4BP61-0AA0-Z X90

Abbildung ähnlich

Schlüsselschalter RONIS, 22 mm, rund, Metall, hochglanz, Schließ-Nr. SB30, mit 2 Schlüsseln, 3 Schaltstellungen I>O-II, links tastend, rechts verrastend, Schaltwinkel 2x45°, 10:30h/12h/13:30h, Schlüsselabzug O+II, mögliche Sonderschließungen: SB31, 421, 455, Z=50-fach verpackt

| | |
|---|---|
| **Produkt-Markenname** | SIRIUS ACT |
| **Produkt-Bezeichnung** | Schlüsselschalter |
| **Produkttyp-Bezeichnung** | 3SU1 |

| Betätigungselement | |
|---|---|
| **Ausführung des Betätigungselements** | Schlüsselschalter |
| **Funktionsweise des Betätigungselements** | tastend/verrastend, 2x45° (10:30h/12h/13:30h), Rückzug von links, rechts verrastend |
| **Produkterweiterung optional Leuchtmittel** | Nein |
| **Farbe** | |
| • des Betätigungselements | silber |
| **Material des Betätigungselements** | Metall |
| **Form des Betätigungselements** | Schlüssel |
| **Außendurchmesser des Betätigungselements** | 29,5 mm |
| **Anzahl der Schaltstellungen** | 3 |
| **Schalterstellung für Schlüsselabzug** | O+II |
| **Schaltwinkel** | |
| • nach rechts | 45° |
| • nach links | 45° |


Änderungen vorbehalten
© Copyright Siemens

| | |
|---|---|
| **Fabrikat des Schlosses** | RONIS |
| **Schlüsselnummer** | SB30 |

## Frontring

| | |
|---|---|
| **Produktbestandteil Frontring** | Ja |
| **Ausführung des Frontrings** | Standard |
| **Material des Frontrings** | Metall hochglanz |
| **Farbe des Frontrings** | silber |

## Allgemeine technische Daten

| | |
|---|---|
| **Schutzart IP** | IP66, IP67, IP69(IP69K) |
| • der Anschlussklemme | IP20 |
| **Schutzart NEMA** | NEMA 1, 2, 3, 3R, 4, 4X, 12 |
| **Schwingfestigkeit** | |
| • gemäß IEC 60068-2-6 | 10 ... 500 Hz: 5g |
| **Schalthäufigkeit maximal** | 1 800 1/h |
| **mechanische Lebensdauer (Schaltspiele)** | |
| • typisch | 300 000 |
| **Betriebsmittelkennzeichen** | |
| • gemäß DIN EN 61346-2 | S |
| • gemäß DIN EN 81346-2 | S |

## Umgebungsbedingungen

| | |
|---|---|
| **Umgebungstemperatur** | |
| • während Betrieb | -25 ... +70 °C |
| • während Lagerung | -40 ... +80 °C |
| Umweltkategorie während Betrieb gemäß IEC 60721 | 3M6, 3S2, 3B2, 3C3, 3K6 (bei relativer Luftfeuchtigkeit von 10 ... 95 %) |

## Einbau/ Befestigung/ Abmessungen

| | |
|---|---|
| **Höhe** | 29,5 mm |
| **Breite** | 29,5 mm |
| **Form der Einbauöffnung** | rund |
| **Einbaudurchmesser** | 22,3 mm |
| **positive Toleranz des Einbaudurchmessers** | 0,4 mm |
| **Einbauhöhe** | 49,4 mm |
| **Einbaubreite** | 29,5 mm |
| **Einbautiefe** | 25,4 mm |

## Approbationen/Zertifikate


Änderungen vorbehalten
© Copyright Siemens

| allgemeine Produktzulassung | | | Konformitätserklärung | Prüfbescheinigungen | |
|---|---|---|---|---|---|
| CSA | UL | EAC | EG-Konf. | Werksbescheinigungen | spezielle Prüfbescheinigungen |

| sonstiges |
|---|
| Bestätigungen |

## Weitere Informationen

**Information- and Downloadcenter (Kataloge, Broschüren,…)**
http://www.siemens.de/industrial-controls/catalogs

**Industry Mall (Online-Bestellsystem)**
https://mall.industry.siemens.com/mall/de/de/Catalog/product?mlfb=3SU1050-4BP61-0AA0-Z X90

**CAx-Online-Generator**
http://support.automation.siemens.com/WW/CAXorder/default.aspx?lang=de&mlfb=3SU1050-4BP61-0AA0-Z X90

**Service&Support (Handbücher, Betriebsanleitungen, Zertifikate, Kennlinien, FAQs,…)**
https://support.industry.siemens.com/cs/ww/de/ps/3SU1050-4BP61-0AA0-Z X90

**Bilddatenbank (Produktfotos, 2D-Maßzeichnungen, 3D-Modelle, Geräteschaltpläne, EPLAN Makros, …)**
http://www.automation.siemens.com/bilddb/cax_de.aspx?mlfb=3SU1050-4BP61-0AA0-Z X90&lang=de


Änderungen vorbehalten
© Copyright Siemens

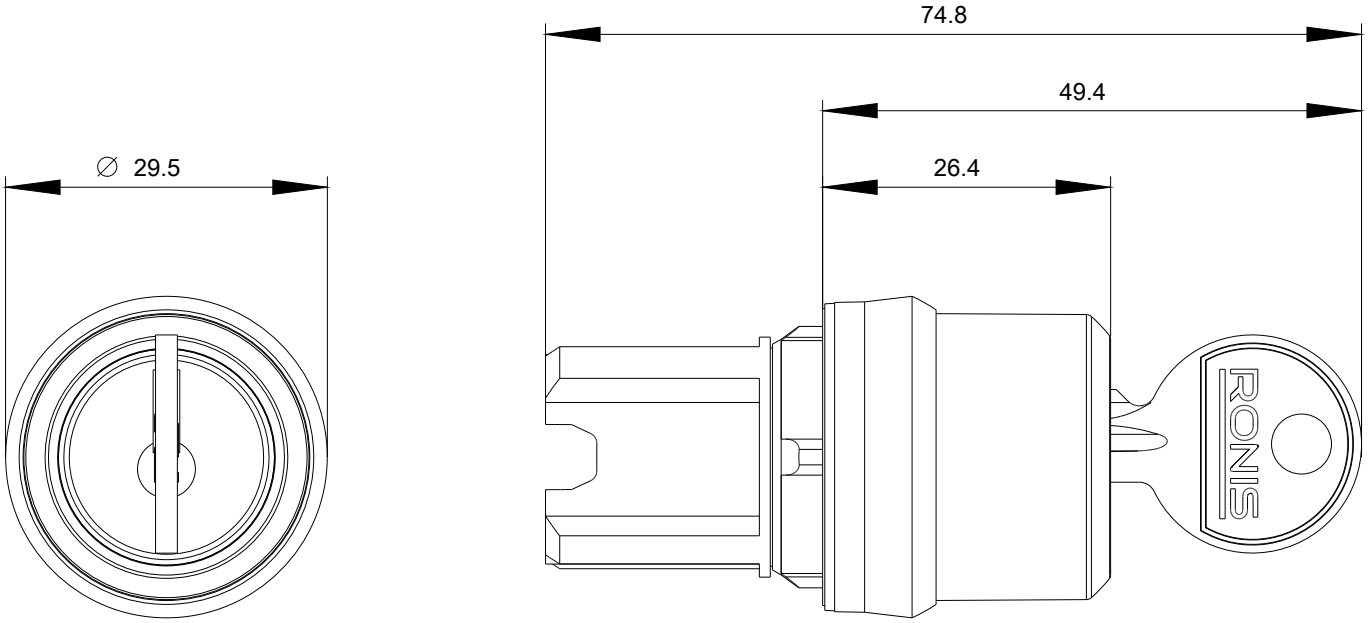


**letzte Änderung:** 07.04.2017


Änderungen vorbehalten
© Copyright Siemens