Faciella 15 RE2L/1000-830 1G1 ET

TOC: 6329940

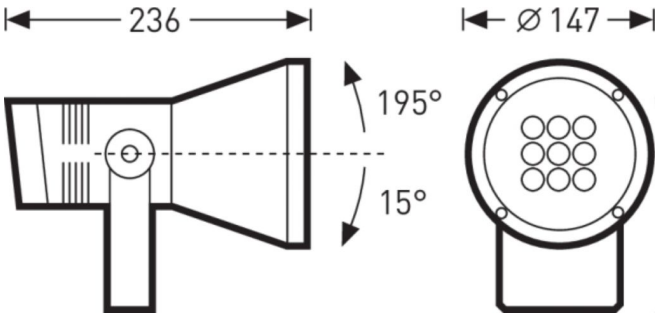

Produktmerkmale und Kenndaten

Anwendungsbereich	Akzentbeleuchtung|Anstrahlungen|Fußgängerzonen|Lagerplätze
Leuchtentyp	Kompakt-Strahler für Akzentbeleuchtung.
Leuchtmittel	Mit LED-Linsensystem. Anzahl der LED: 9.
Montageart	Outdoor Mastanbau|Outdoor Richtmontage
Anschlussleistung	11 W
Leistungsfaktor	0,90
Farbtemperatur	3.000 K
Bemessungslichtstrom	1.000 lm
Lichtausbeute	90 lm/W
Austauschbarkeit Lichtquelle	Ja - austauschbar
LED-Lebensdauer	L80 (35 °C) = 50.000 h
Farbwiedergabeindex	80
Farbtoleranz	4 SDCM
Photobiologische Klasse	Gruppe 0 - kein Risiko
Leuchtenfarbe	DB703 Anthrazit
Leuchtenkörper	Strahlergehäuse aus Aluminium-Druckguss.
Elektrische Ausführung	Mit elektronischem Betriebsgerät, schaltbar.
Stoßspannungsfestigkeit (Differential Mode)	1 kV
Stoßspannungsfestigkeit (Common Mode)	2 kV
Anschlussart	Anschlussleitung
Bemessungsfrequenz	50/60 Hz
Bemessungsspannung	220 - 240 V
Klirrfaktor (THD) < %	10 %
Schutzart	IP65
Schutzklasse	I
Schlagfestigkeit IK	IK06
Glühdrahtbeständigkeit	850 °C
Umgebungstemperatur	25 °C
Max. Leuchten an B10	32
Max. Leuchten an B16	50
Max. Leuchten an C10	52
Max. Leuchten an C16	85
Länge-Netto	250 mm
Außendurchmesser	150 mm
Gewicht	3,0 kg

Alle technischen Daten sowie Gewichts- und Maßangaben sind sorgfältig erstellt. Irrtum vorbehalten. Produktabbildungen sind beispielhaft und können vom Original abweichen. Änderungen, die dem Fortschritt dienen, behalten wir uns vor.

Lichtverteilungskurven

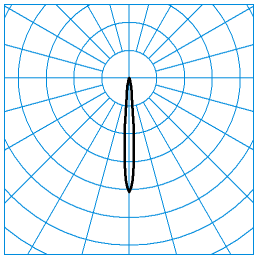

Faciella 15 RE2L/1000-830 1G1 TX044295

C0 - C180

DIN 5040: A80
UTE: 0,99 A
CEN Flux Code: 100 100 100 100 99

Lieferbares Zubehör

Material	Bezeichnung
0860MS 5134300	Mastschelle
Faciella 15/20 ES 6332300	Erdspieß aus Stahl, feuerverzinkt.
Faciella MB 60 6332400	Mastbefestigung für Kompaktstrahler Faciella, Ø 60 mm.
Faciella MB 102 6332500	Mastbefestigung für Kompaktstrahler Faciella, Ø 102 mm.
Faciella MS 6688700	Mastschelle aus Edelstahl.
Faciella 15 ZRG 6904500	Rillenglas aus gehärtetem Glas. Für Faciella 15 (¶ 150 mm).
Faciella 15 ZFM 6904600	Filter aus gehärtetem Glas, matt. Für Faciella 15 (¶ 150 mm).
Faciella 15 ZZB 6904700	Zylinderblende aus Aluminium. Für Faciella 15 (¶ 150 mm).
Faciella MB 76 7322400	Mastanbindung, für Mastzopf Ø 76 mm

Ausschreibungstext

Kompakt-Strahler für Akzentbeleuchtung. Die Leuchte ist Teil einer Baureihe mit Varianten, die unterschiedliche beleuchtungstechnische Anforderungen bei gleichem Leuchtendesign abdecken Zur direkten Montage auf festem Untergrund. Mit Erdspieß (Zubehör) für Befestigung im Erdreich geeignet. Mastbefestigung mittels Edelstahl-Mastschelle (Zubehör). Klemmbereich Ø 40-130 mm. Mit rotationssymmetrisch eng strahlender Lichtstärkeverteilung. Maximale Lichtstärke im Abstrahlwinkel 2 x 6°. Ausstrahlungswinkel 10°. Mit LED-Linsensystem. Anzahl der LED: 9. Bemessungslichtstrom 1000 lm, Bemessungsleistung 11,00 W, Leuchten-Lichtausbeute 90 lm/W. Lichtfarbe warmweiß, ähnlichste Farbtemperatur (CCT) 3000 K, allgemeiner Farbwiedergabeindex (CRI) R_a > 80. Farborttoleranz (initial MacAdam) ≤ 4 SDCM, Weitere LED-Lichtfarben auf Anfrage verfügbar. Mittlere Bemessungslebensdauer L_{80} (t_q 35 °C) = 50.000 h. Die Lichtquelle ist entsprechend der Ökodesign-Anforderungen (VO (EU) 2019/2020) austauschbar. Strahlergehäuse aus Aluminium-Druckguss. Farbe Leuchtenkörper anthrazit, ähnlich DB 703 mit Metalleffekt, pulverbeschichtet, hochwetterfest. (DB 703). Der Leuchtenkörper kann auf Anfrage ohne Mehrkosten in nachfolgenden Farben ausgeführt werden: Schwarz texturisiert (Akzo Nobel 8118669, ähnlich RAL 9005), Weiß texturisiert (Akzo Nobel 8158870, ähnlich RAL 9016), Grau texturisiert (Akzo Nobel 8129595, ähnlich RAL 9006). Weitere Farbvarianten nach RAL oder DB Farbcode sind auf Anfrage gegen Mehrpreis möglich. Dreh- und schwenkbar, Schwenkbereich 195°, Drehbereich 360°. Mit planer Abschlussscheibe, extraklar, 4 mm. Schutzklasse (EN 61140): I, Schutzart (DIN EN 60529): IP65, Stoßfestigkeitsgrad nach IEC 62262: IK06. Gewicht: 3,0 kg. Werksseitig mit 5000 mm Anschlussleitung ausgestattet. Kabeldurchführungen für Anschlusskabel Pg9, Ø 5,5 mm - 10 mm. Mit elektronischem Betriebsgerät, schaltbar. Das Betriebsgerät ist entsprechend der Ökodesign-Anforderungen (VO (EU) 2019/2020) austauschbar. Das LED System mit Betriebsgerät ist für den Betrieb an Gleichspannungsnetze geeignet. (AC_{min} = , AC_{max} = 264 V, DC_{min} = , DC_{max} = 280 V). Das Produkt erfüllt die grundlegenden Anforderungen der anwendbaren EU-Richtlinien und des Produktsicherheitsgesetzes und trägt die CE-Kennzeichnung.

Alle technischen Daten sowie Gewichts- und Maßangaben sind sorgfältig erstellt. Irrtum vorbehalten. Produktabbildungen sind beispielhaft und können vom Original abweichen. Änderungen, die dem Fortschritt dienen, behalten wir uns vor.