Auszug aus dem Online-Katalog

HC-M-02-MOD-ST

Artikelnummer: 1679346

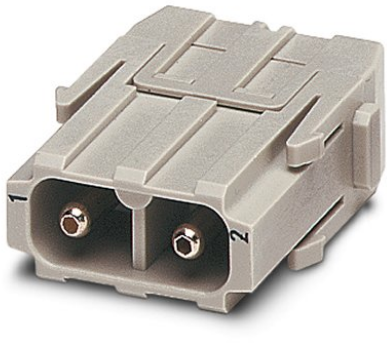

http://eshop.phoenixcontact.de/phoenix/treeViewClick.do?UID=1679346

HEAVYCON Kontakteinsatzmodul, Stecker, 2-polig, Axialschraubanschluss

Produkthinweise
WEEE/RoHS konform seit: 30.06.2006

http://download.phoenixcontact.de
Bitte beachten Sie, dass die hier angegebenen Daten dem Online-Katalog entnommen sind. Die vollständigen Informationen und Daten entnehmen Sie bitte der Anwenderdokumentation.
Es gelten die Allgemeinen Nutzungsbedingungen für Internet-Downloads.

Kaufmännische Daten

GTIN (EAN)	4017918162528
VPE	2 Stk.
Zolltarif	85369010
Produktschlüssel	02042
Katalogseitenangabe	Seite 453 (PC-2009)

Technische Daten

Elektrische Kennwerte

Hinweis	Für HEAVYCON-ADVANCE-Gehäuse der Bauform B6 bis B24 und HEAVYCON-Gehäuse der Bauform B6 bis B48, Gelenkhalterahmen HC-M-MHR...erforderlich
Bemessungsspannung (III/3)	1000 V
Bemessungsstrom	40 A
Bemessungsstoßspannung	8 kV

Umgebungstemperatur (Betrieb)	-40 °C ... 125 °C
Polzahl	2

Mechanische Kennwerte

Anschlussquerschnitt	2,5 mm² ... 8 mm²
Anschlussquerschnitt AWG	12 ... 10
Abisolierlänge der Einzelader	8 mm + 1 (für 6 mm^2)
	5 mm + 1 (für 2,5 mm^2 ... 4 mm^2)
	11 mm +1 (für 8 mm²)
Anzugsdrehmoment	1,5 Nm (2,5 - 4 mm^2)
	2 Nm (6 -8 mm^2)
Aderdurchmesser	4 mm (2,5 mm² ... 4 mm²)
Aderdurchmesser inkl. Isolation	6 mm (6mm²)
	10,5 mm (8 mm²)
Innensechskant	SW 2
Steckzyklen	≥ 500

Allgemeine Kennwerte

Anzahl der Modulplätze	1
Anschlusstechnik	Axialschraubanschluss
Anschluss gemäß Norm	IEC / EN
Brennbarkeitsklasse nach UL 94	V0
Verschmutzungsgrad	3
Überspannungskategorie	III

Montagehinweis	- Anschluss der Adern mit 2 mm Innensechskantschlüssel.- Gehäusehöhe ≥ 52mm.- Axialschraubanschluss nur für flexible Adern.- Steckverbindungen dürfen nur last-/ spannungslos betätigt werden.
	Hinweis zur Axialanschlusstechnik: Nur für flexible Adern. Die angegebenen Leiterquerschnitte beziehen sich auf den geometrischen Querschnitt der eingesetzten Leitung.Der Einsatz von Leitungen, deren geometrischer Querschnitt stark vom Nennquerschnitt der Leitung abweicht, ist vor Einsatz zu prüfen.Der Anschlussraum der Axialschraubtechnik ist für feindrähtige Leitungen gemäß VDE 0295 Klasse 5 ausgelegt. Abweichende Leitungsaufbauten (z. B. Klasse 6 Leitungen) sind vor Einsatz zu prüfen.**Montagehinweis** Vor Montagebeginn ist sicherzustellen, dass die Kegelschraube vollständig zurückgedreht (Kammer ist geöffnet) ist. Ein Verdrillen der Leitungen ist nicht gestattet. Die Adern sind bis zum Anschlag in die Kontaktkammer zu schieben (bis die Isolation am Kontakt anliegt). Ader in Position halten und mit Imbusschlüssel festziehen. Das gebrauchte Aderende ist vor einem erneuten Anschluss abzuschneiden. Das Nachziehen der Anschlussschraube ist, zur Vermeidung von Litzenbruch, nur einmal gestattet. Zur Vermeidung von Beschädigungen am Kontakt ist die Ader / die Leitung in einem angemessenen Abstand zur Anschlussstelle mechanisch abzufangen (z. B. bei Einsatz in einem Blechausschnitt). Hinweise zur fachgerechten Ausführung bietet die DIN VDE 0100-520:2003-06.

Materialangaben

Material Kontakt	Kupferlegierung
Material Kontaktoberfläche	Ag
Material Kontaktträger	PC

Approbationen

Approbationen	CUL, GOST, UL

CUL

Nennspannung U_N	600 V
Nennstrom I_N	40 A

UL

Nennspannung U_N	600 V
Nennstrom I_N	40 A

Zubehör

Artikel	Bezeichnung	Beschreibung
Stecker/Adapter		
1636981	HC-M-MHR-PE16	Kabelschuh für HEAVYCON-MODULAR, PE-Anschlusserweiterung auf 16 mm², zum Verpressen mit Presszange

Zeichnungen

Diagramm

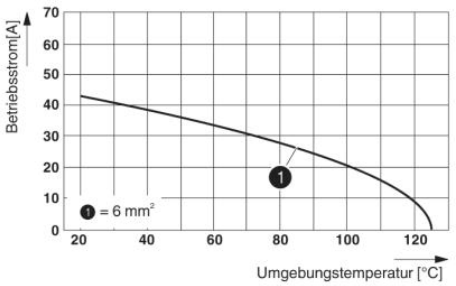

Derating-Diagramm (6 Module im HC-B 24 Gehäuse)

Maßzeichnung

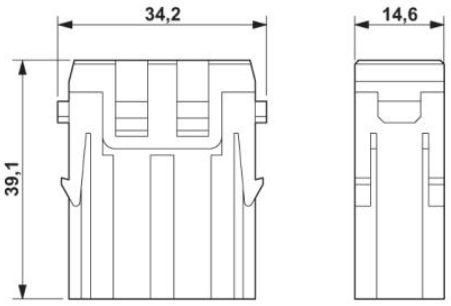

Stifteinsatz

Schemazeichnung

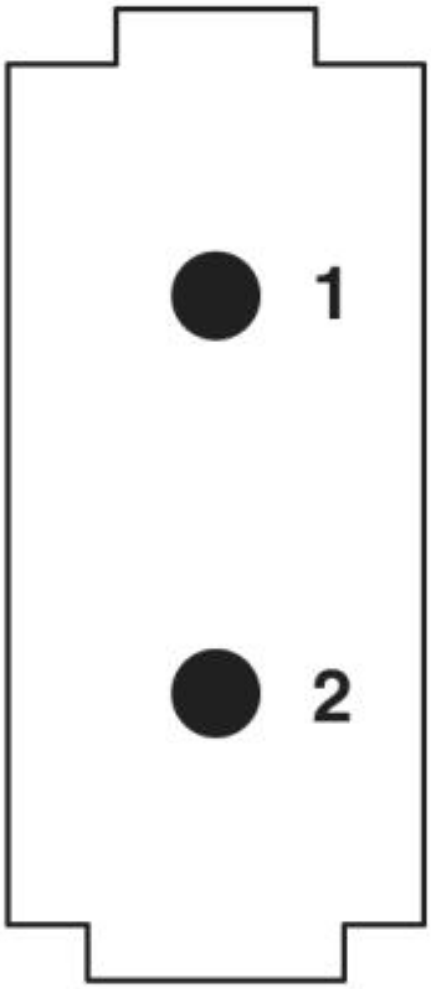

Polbild

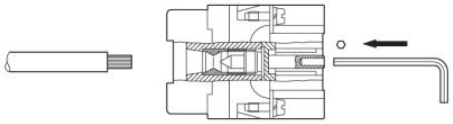

Axialanschluss

Adresse

PHOENIX CONTACT GmbH & Co. KG
Flachsmarktstr. 8
32825 Blomberg,Germany
Tel +49 5235 3 00
Fax +49 5235 3 1200
http://www.phoenixcontact.com

© 2010 Phoenix Contact
Technische Änderungen vorbehalten