Auszug aus dem Online-Katalog

HC-D 15-TFL-66/O1M20G

Artikelnummer: 1604898



http://eshop.phoenixcontact.de/phoenix/treeViewClick.do?UID=1604898

HEAVYCON Tüllengehäuse D15, für Längsbügel, Höhe 66 mm, mit Stutzen 1x M20, Leitungsabgang gerade

Produkthinweise
WEEE/RoHS konform seit: 03.03.2006

http://download.phoenixcontact.de
Bitte beachten Sie, dass die hier angegebenen Daten dem Online-Katalog entnommen sind. Die vollständigen Informationen und Daten entnehmen Sie bitte der Anwenderdokumentation.
Es gelten die Allgemeinen Nutzungsbedingungen für Internet-Downloads.

Kaufmännische Daten

GTIN (EAN)	4017918882013
VPE	10 Stk.
Zolltarif	85389099
Produktschlüssel	02011
Katalogseitenangabe	Seite 510 (PC-2009)

Technische Daten

Allgemeine Daten

Hinweis	für Kontakteinsätze HC-D15, A10
Bauform	D15
Höhe	66 mm
Breite	36 mm

Länge	63 mm
Gehäuseart	Tüllengehäuse
Verriegelungsart	für Längsbügel
Kabelabgang	gerade
Art der Verschraubung	1x M20
Schutzart	IP65
Umgebungstemperatur (Betrieb)	-40 °C ... 125 °C
Material Gehäuse	Aluminium-Druckguss
Material Gehäuseoberfläche	pulverbeschichtet, grau
Material Dichtung	NBR

Approbationen

Approbationen GOST

Zeichnungen

Maßzeichnung

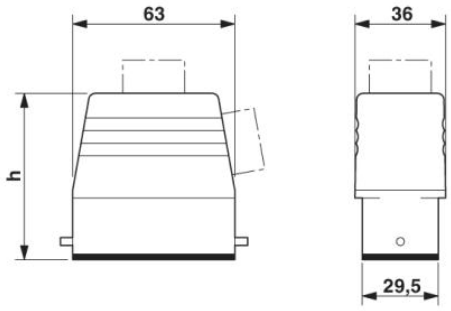

Adresse

PHOENIX CONTACT GmbH & Co. KG
Flachsmarktstr. 8
32825 Blomberg,Germany
Tel +49 5235 3 00
Fax +49 5235 3 1200
http://www.phoenixcontact.com

© 2010 Phoenix Contact
Technische Änderungen vorbehalten