Produktdatenblatt
Eigenschaften

XZCC12FDB50R
Buchse, M12, 5-pol., Anschluss geschirmt gerade

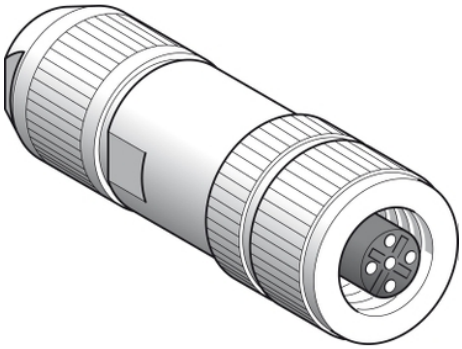

Hauptmerkmale

Produktbereich	Telemecanique Cabling components
Zubehör / Teilekategorie	Verkabelungszubehör
Zubehör / Teiletyp	Stecker
Elektrische Verbindung	Gerade Buchse M12, 5-polig
Manschettenmaterial	Metall
LED-Statusanzeige	Ohne
Kabelverbindung	Feder / Leiterquerschnitt <0,5 mm² / Klemmkapazität 4…8 mm

Zusatzmerkmale

Kabelsteckerbefestigung	Anschrauben
Betriebsbemessungsspannung Ue	30 V AC 36 V DC
[In] Bemessungsstrom	4 A
Gehäusematerial	Metall
Minimaler Isolationswiderstand	1000 GΩ
Kontaktwiderstand	8000 µOhm
Produktgewicht	0,02 kg

Montage

Schutzart (IP)	IP67
Umgebungstemperatur bei Betrieb	-40…85 °C

Verpackungseinheiten

VPE 1 Art	PCE
VPE 1 Menge	1
VPE 1 Höhe	2,0 cm
VPE 1 Breite	4,0 cm
VPE 1 Länge	5,5 cm
VPE 1 Gewicht	43,0 g
VPE 2 Art	S02
VPE 2 Menge	100
VPE 2 Höhe	15,0 cm
VPE 2 Breite	30,0 cm
VPE 2 Länge	40,0 cm
VPE 2 Gewicht	4,633 kg

Das vorliegende Dokument beinhaltet allgemeine Beschreibungen und/oder technische Eigenschaften der Leistungsfähigkeit der hierin enthaltenen Produkte.
Anhand des vorliegenden Dokuments soll nicht die Eignung und Zuverlässigkeit dieser Produkte für bestimmte Benutzeranwendungen festgestellt werden. Es stellt auch keinen Ersatz dafür dar.
Es obliegt dem Benutzer oder Integrator, eine vollständige und zweckmäßige Risikoabschätzung sowie eine Bewertung und Prüfung der Produkte hinsichtlich ihres entsprechenden Einsatzes durchzuführen.
Schneider Electric Industries SAS und die entsprechenden Tochter- oder Konzerngesellschaften übernehmen nicht die Haftung für den missbräuchlichen Gebrauch der hier enthaltenen Informationen.

Nachhaltigkeit

REACh-Verordnung	REACh-Deklaration
Frei von REACh-SVHC	Ja
EU-RoHS-Richtlinie	Übererfüllung der Konformität (außerhalb EU RoHS-Scope) EU-RoHS-Deklaration
Frei von giftigen Schwermetallen	Ja
Quecksilberfrei	Ja
Informationen zu RoHS-Ausnahmen	Ja

Vertragliche Gewährleistung

Garantie	18 months

XZCC12FDB50R

Abmessungen

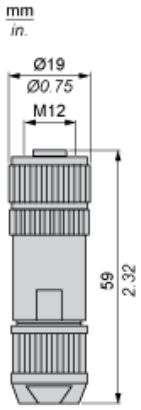

XZCC12FDB50R
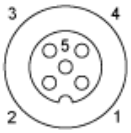
Anschlüsse und Schaltpläne