INSTRUCTION

Lightstream LED
722143.114

RZB LIGHTING

~ 220 - 240 V 50/60 Hz IP 66 IK04

3 x 2,5 mm²

2,50 mm²

Umgebungstemperatur /
temperature ambiente
=> -25 °C ... + 42 °C

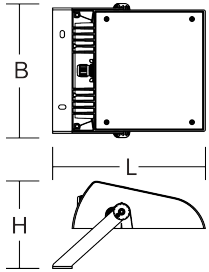

[mm]		P			
L 315, B 276, H 180	LED	2 x 8 W			

Φ [lm]	P [W]	EEK	EEK	
1800	14	A++	A++	3,4 kg

CCT [K]	CRI	RG			
3000	80	RG 1			

I_{max} T50 I_{max} /2	B10 [St.]	B16 [St.]			
32 A / 50 µs	18	30			

2 mm 4 mm 5 mm SW 24

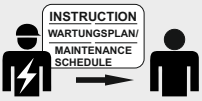

DIN EN 61340-5-1

EN 12464
EN 13201

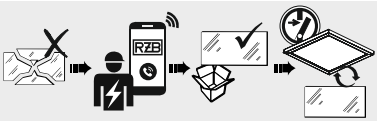

EN 12464
EN 13201

EN 12464

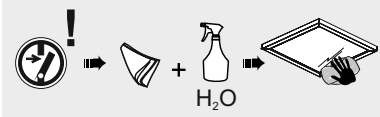

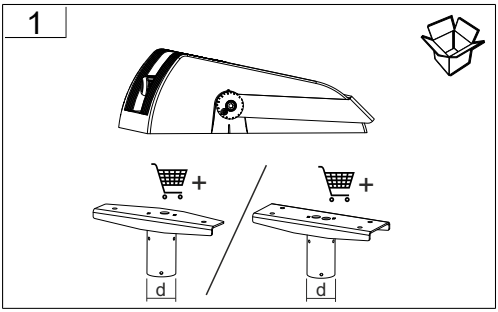
1
+
+
d
d

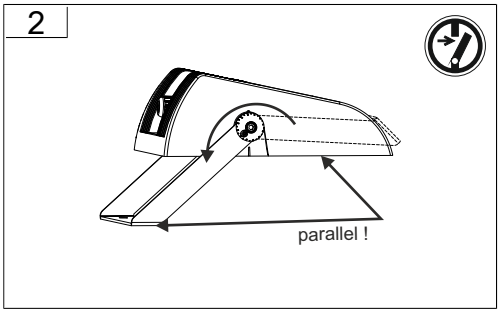
2
parallel !

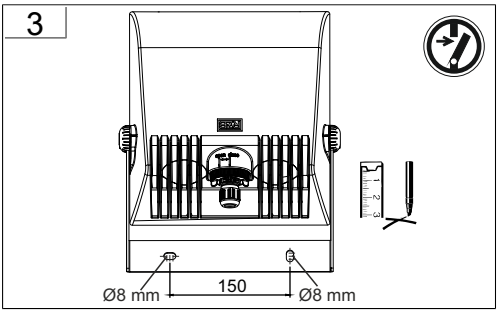
3
Ø8 mm
150
Ø8 mm

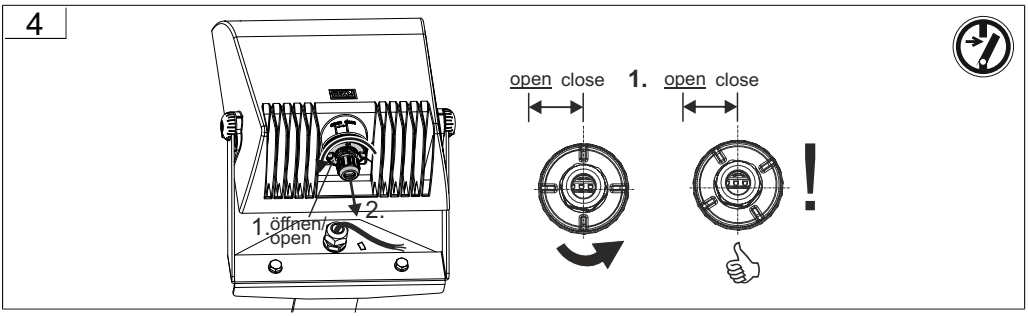
4
1. öffnen/
open
2.
open close
1.
open close
!

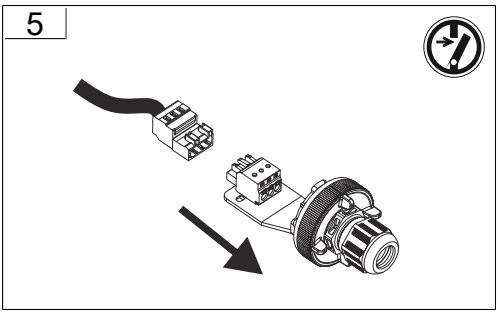
5

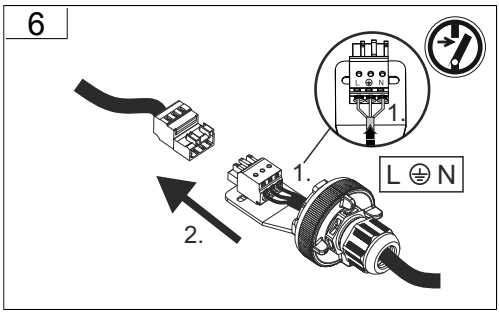
6
1.
1.
2.
L N

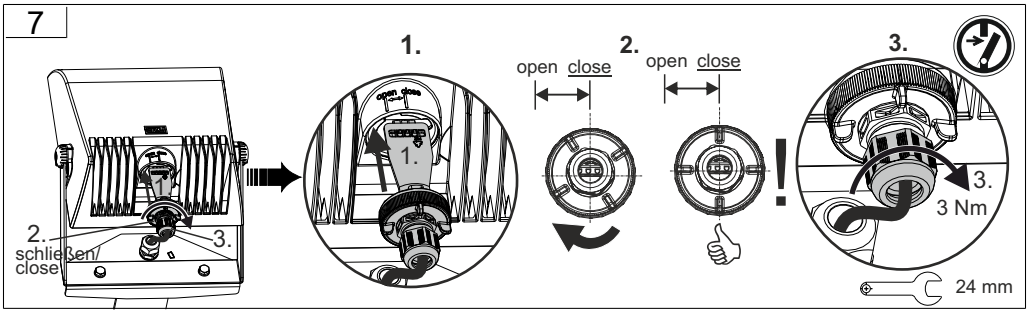
7
1.
2.
3.
open close
open close
1.
2.
schließen/
close
3.
3.
3 Nm
24 mm

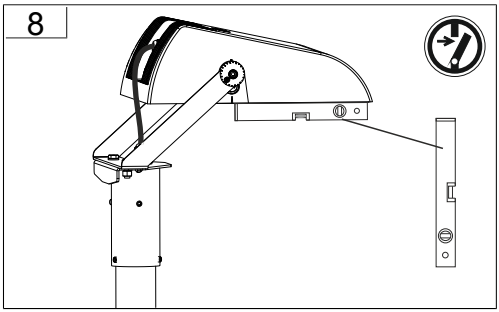
8

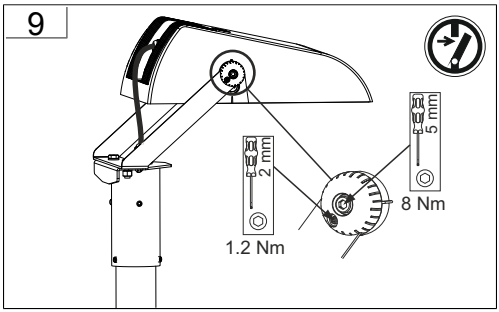
9
2 mm
5 mm
8 Nm
1.2 Nm

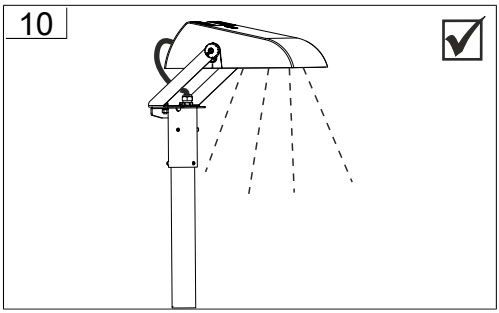
10

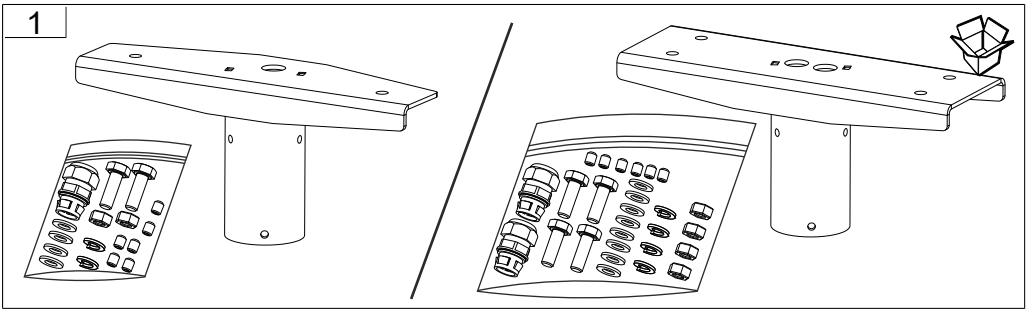
1

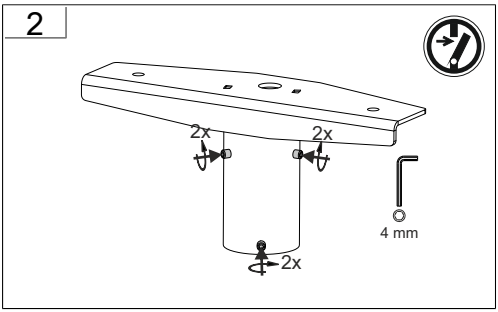
2
2x
2x
4 mm
2x

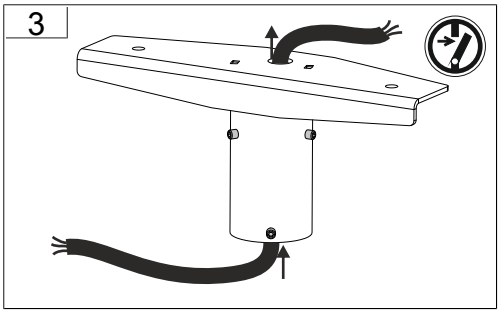
3

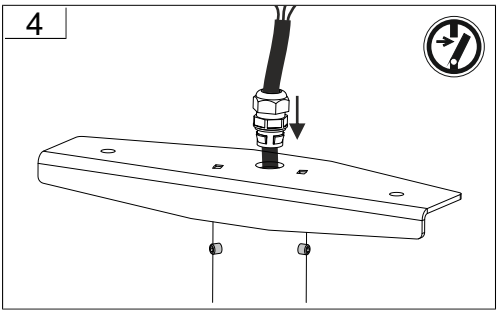
4

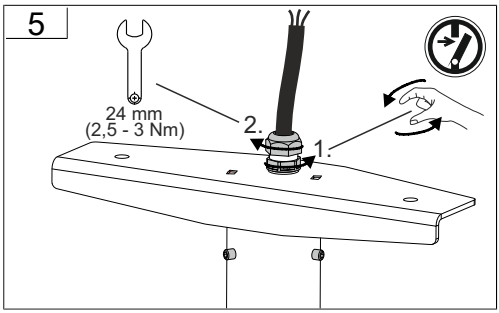
5
24 mm
(2,5 - 3 Nm)
2.
1.

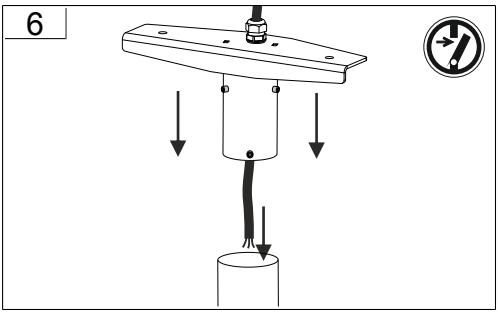
6

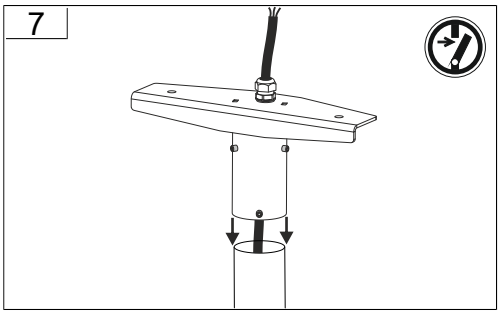
7

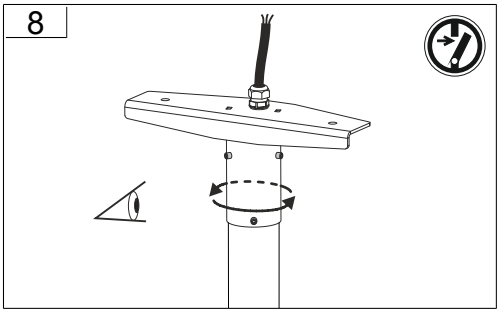
8

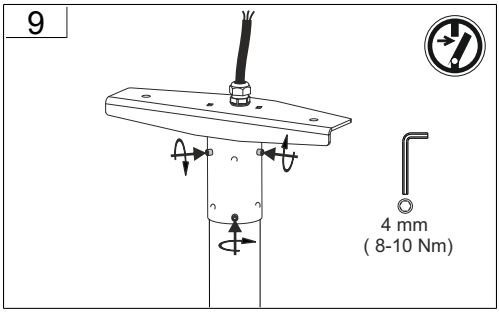
9
4 mm
(8-10 Nm)

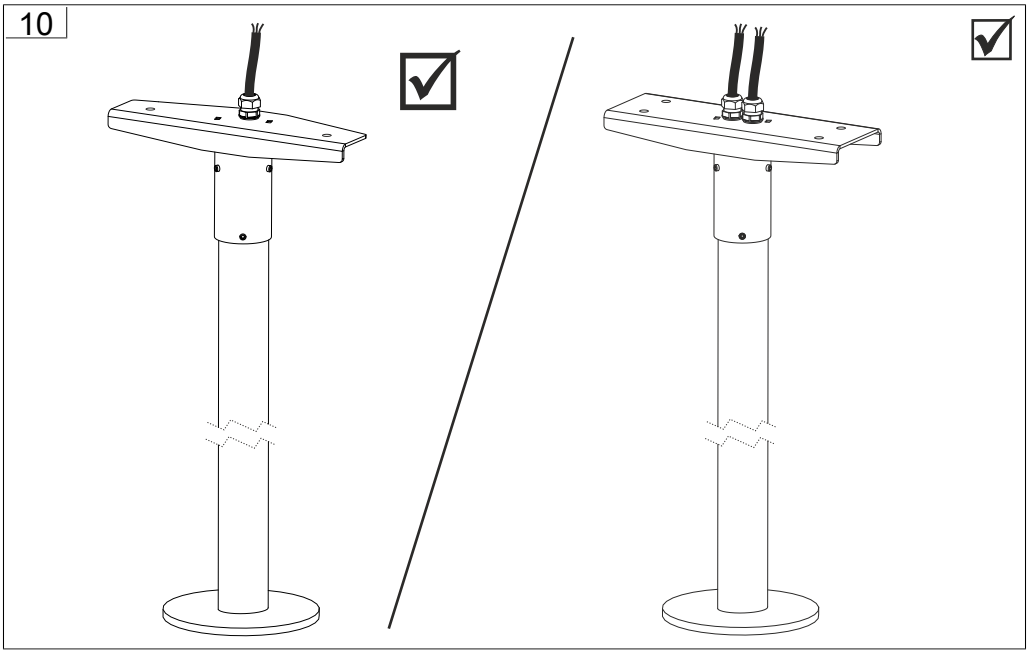
10

Hinweis zum Einsatz von Leuchten mit -Kennzeichnung nach EN 60598-2-24		Reference for application of lumiaires with - marking according to EN 60598-2-24	
IP 4x	Umgebung ohne Staubablagerung	IP 4x	Environment without dust deposit
IP 5x	Umgebung mit nicht elektrisch leitender Staubablagerung	IP 5x	Environment with non-electrically conductive dust deposit
IP 6x	Umgebung mit elektrisch leitender Staubablagerung Maximale Umgebungstemperatur beim Einsatzt der Leuchte in solcher Umgebung beträgt nur 25° C!	IP 6x	Environment with electrically conductive dust deposit Maximum ambient temperature when using the luminaire in such an environment is only 25 ° C!

Indoor & Outdoor

Temperatur / temperature
=> -25 °C - +32 °C

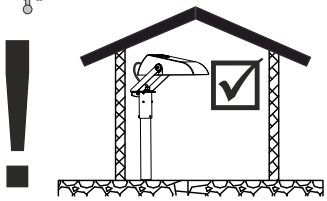

Temperatur / temperature
=> -25 °C - +42 °C

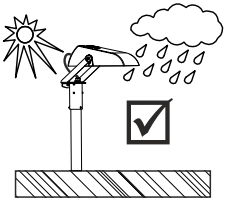

Bei Fragen zu unseren Symbolen, besuchen sie folgende Webseite:
If you have any questions about our signs, visit the following website:

www.rzb.de/fileadmin/assets/downloads/PDF/RZB_Symbolklaerung.pdf

	+	[mm]	
	982047.000	L 250, B 95, H 153	1,9 kg
	982047.004	L 250, B 95, H 153	1,9 kg
	982048.000	L 250, B 95, H 153	2,2 kg
	982048.004	L 250, B 95, H 153	2,2 kg
	982049.000	L 250, B 114, H 153	2,2 kg
	982049.004	L 250, B 114, H 153	2,2 kg
	982050.000	L 250, B 114, H 153	2,5 kg
	982050.004	L 250, B 114, H 153	2,5 kg
	982092.000	L 178, B 174, H 38	0,87 kg
	982093.000	L 178, B 194, H 38	0,86 kg
	982086.000	L 1000, B 180, H 180	3,9 kg
	982058.000	L 500, B 180, H 180	2,9 kg

		[mm]	
	982524.004	L 365, B 365, H 55	4,4 kg

		[mm]	
	982407.003	L 220, B 240, H 4	535 g

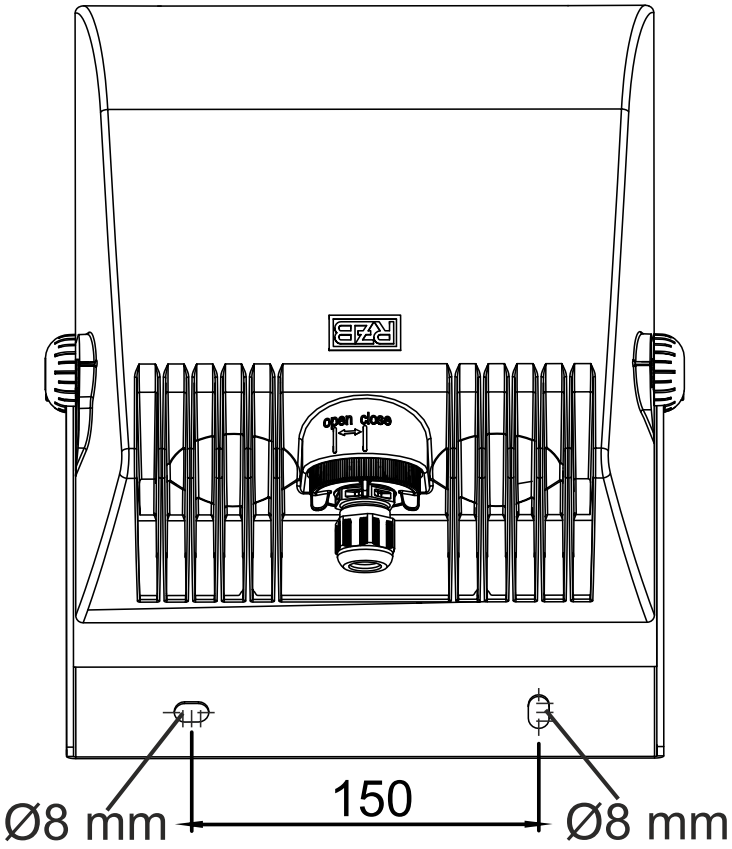

RZB - Rudolf Zimmermann, Bamberg GmbH
Rheinstraße 16
96052 Bamberg
Telefon: 0951/7909-0
Telefax: 0951/7909-198
E-mail: info@rzb-leuchten.de