Gestängeleuchte TANEO TND 1400/950/D

113735000-00809729

Waldmann
ENGINEERS OF LIGHT

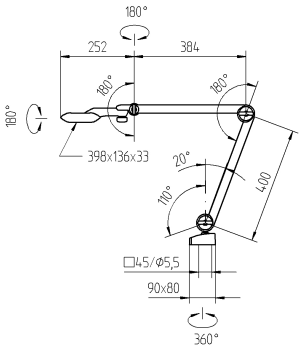

CE

CEE 7/VII

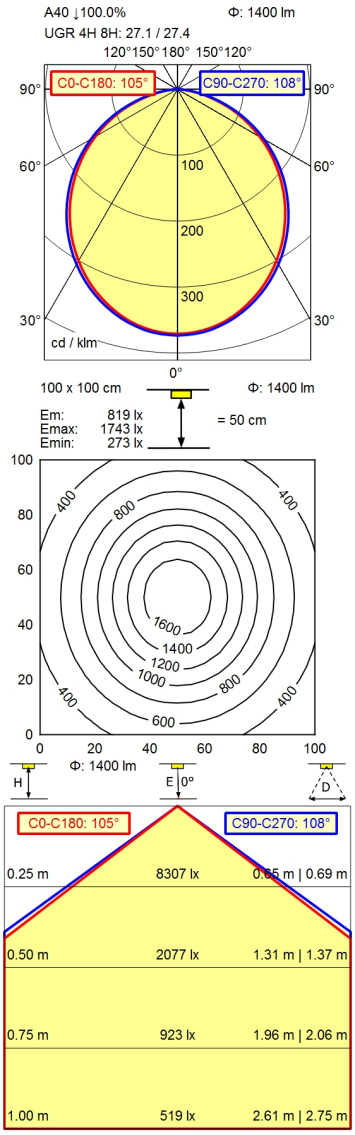

Bestückung	LED
Betriebsgerät	Elektronischer Transformator
Anschlusswerte	100 - 240 V; AC; 50 Hz; 60 Hz
Sekundäre Spannung	24 V
Leistungsaufnahme	ca. 23 W
Sek. Leistungsaufnahme	ca. 19 W
Lichtstrom	ca. 1.400 lm
Leuchtenlichtausbeute [1)]	ca. 73 lm/W
Lichtart/-farbe	Neutralweiß
Farbtemperatur	ca. 5.000 K
Farbwiedergabe	Ra ≥ 90; R9 ≥ 50
Lichtverteilung	Direkt
Direktanteil	ca. 100 %
Ausstrahlungswinkel	110°
Farbtoleranz	< 3 SDCM
Entblendung	ohne
Max. Leuchtdichte (L65)	≤ 23.000 cd/m²
UGR-Klasse (4H 8H) [2)]	≤ 28
Schutzart	IP 20
Schutzklasse	I mit Steckernetzteil, III ohne Steckernetzteil
Technik	Touch DIM
Schalter	Multifunktionstaster
Gehäuse	Aluminiumfarben (farblos eloxiert)
Leuchtmittelabdeckung	Matt; Kunststoff
Gestänge	Silbermetallic
Gelenkentlastung	Feder
Gewicht	ca. 1,9 kg
Netzanschlussleitung	ca. 3,4 m; Netzstecker; CEE 7/VII
Befestigung	Zapfen16; Sockel
Zusatzlinse	nicht vorhanden
Zierkontrast	Schwarz

Technische Änderungen und Irrtümer vorbehalten. Abbildungen können vom Orginal abweichen.
Lichttechnische und elektrotechnische Werte können durch Bauteiltoleranzen abweichen.

www.waldmann.com
© 31/12/2023 H.Waldmann GmbH & Co. KG

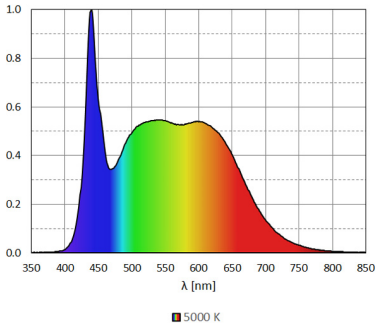

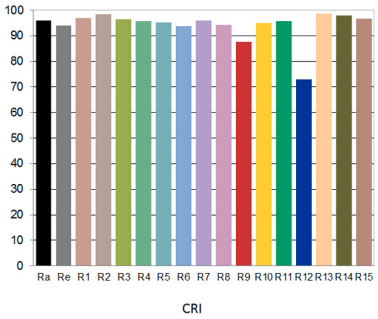

1) Bei Leuchten mit separatem Betriebsgerät bezieht sich die Lichtausbeute auf den Leuchtenkopf ohne Betriebsgerät.
2) gemäß DIN EN 12464-1:2021

© 31/12/2023 H.Waldmann GmbH & Co. KG