INSTRUCTION

Toledo Flat
901453.002.1

RZB LIGHTING

~ 220 - 240 V 50/60 Hz IP 20, IP 54 IK06

2 x 1,5 mm²

1,50 mm²

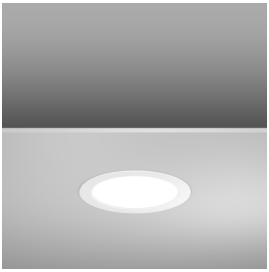

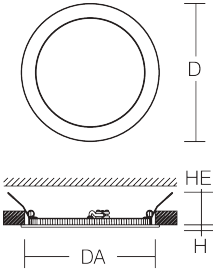

[mm]	[mm]		P		
D 255, H 3	DA 234, HE 30-56, S 1-20	LED	1 x 14,1 W		

Φ [lm]	P [W]	EEK	EEK	
1800	17	A+	A+	617 g

CCT [K]	CRI	RG			
4000	80	RG 0			

I_{max} $I_{max}/2$ T50	B10 [St.]	B16 [St.]	C10 [St.]	C16 [St.]
7 A / 100 µs	32	51	32	51

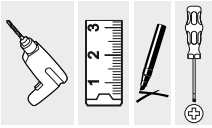

DIN EN 61340-5-1

EN 12464
EN 13201

EN 12464
EN 13201

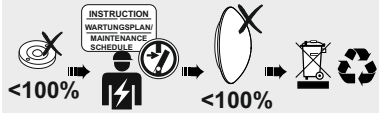

EN 12464

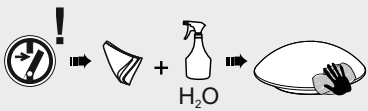

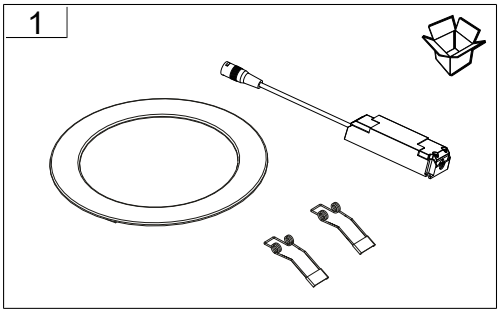
1

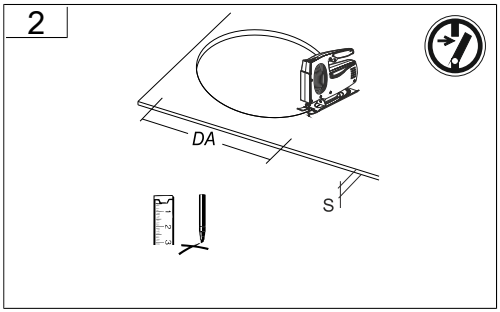
2
DA
S

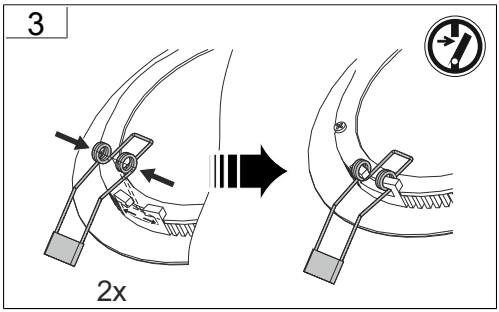
3
2x

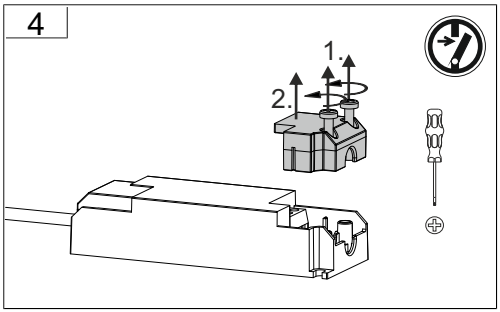
4
1.
2.

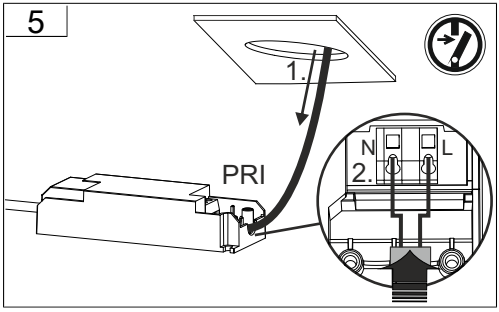
5
1.
PRI
N
L
2.

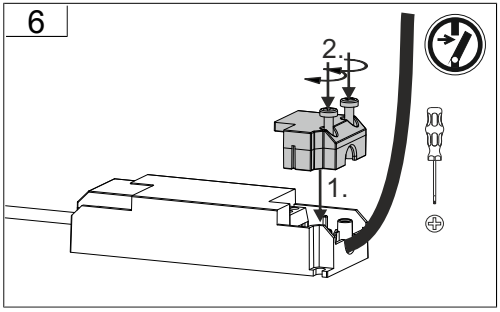
6
2.
1.

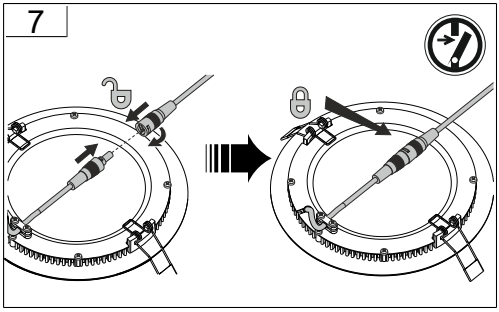
7

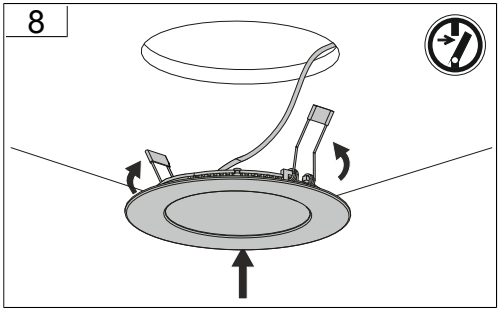
8

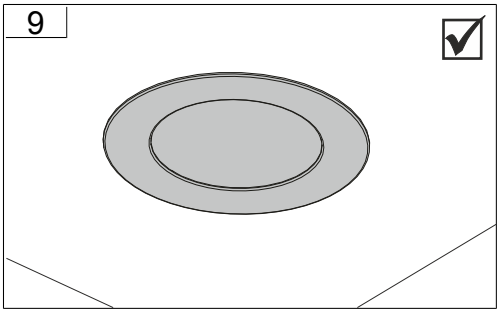
9

Bei Fragen zu unseren Symbolen, besuchen sie folgende Webseite:

If you have any questions about our signs, visit the following website:

www.rzb.de/fileadmin/assets/downloads/PDF/RZB_Symbolklaerung.pdf

IP 20

IP 54

oberhalb der Decke IP 20
above ceiling IP 20

unterhalb der Decke IP 54
below the ceiling IP 54

			[mm]	
	982074.002		D 257, H 60	1,2 kg
	982321.002	Stoffschirm / fabric umbrella	D 260, H 60	190 g

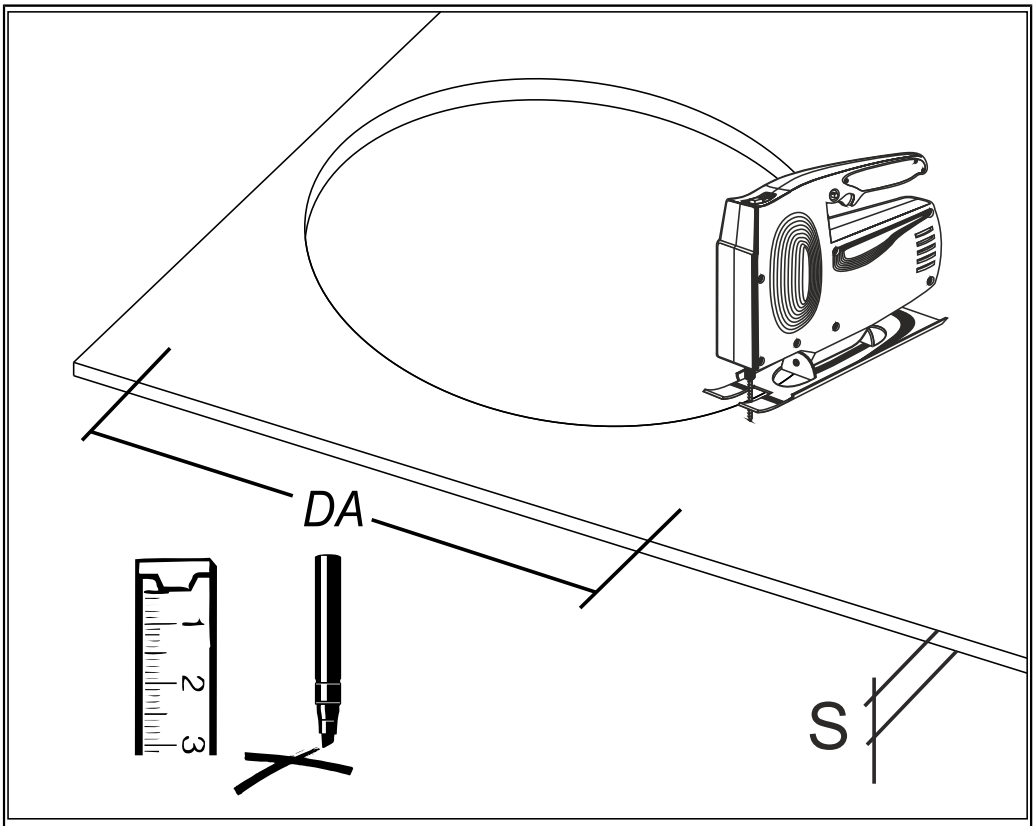

RZB - Rudolf Zimmermann, Bamberg GmbH
Rheinstraße 16
96052 Bamberg
Telefon: 0951/7909-0
Telefax: 0951/7909-198
E-mail: info@rzb-leuchten.de