Instruction:

09-2020

RZB LIGHTING

# INSTRUCTION

09-2020

RZB LIGHTING

Zubehör für Pascala Round

CE

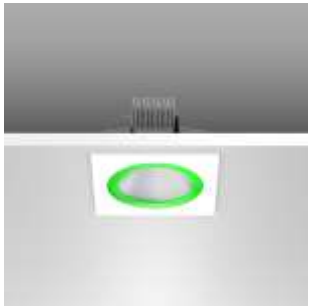

| | | |
|---|---|---|
| 981896.042 | L 246, B 246, H 14 | 305 g |




**RZB**
**Rudolf Zimmermann, Bamberg GmbH**
Rheinstraße 16
D-96052 Bamberg
Deutschland
Telefon +49 951/79 09-0
Telefax +49 951/79 09-198
www.rzb.de
info@rzb-leuchten.de

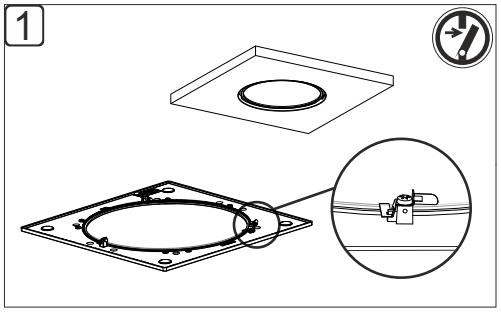


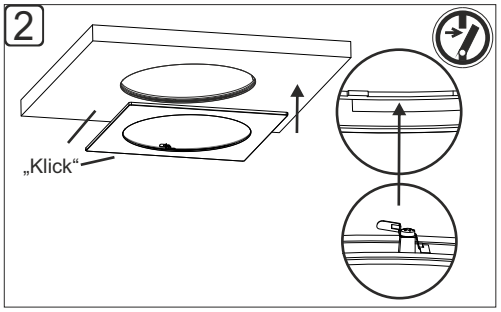


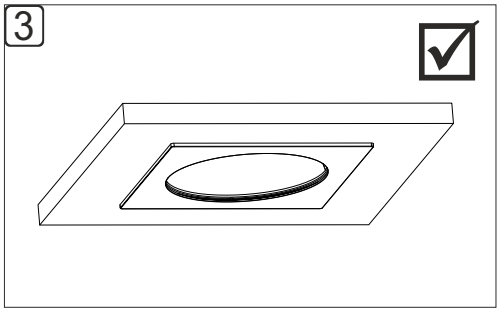


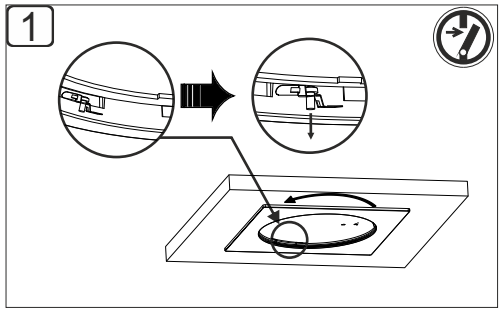


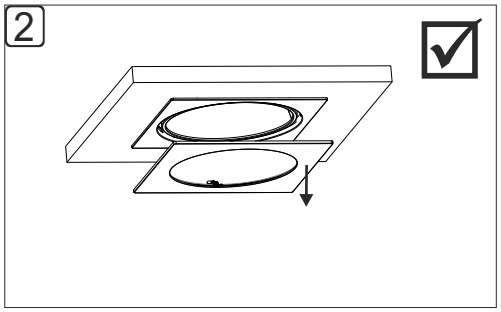




Instruction:

09-2020

RZB LIGHTING

www.rzb.de