INSTRUCTION

Toledo Flat
901551.002.1

RZB LIGHTING

~ 220 - 240 V 50/60 Hz IP 40 IK06

2 x 2,5 mm²

2,50 mm²

Umgebungstemperatur / temperature ambiente
=> -20 °C ... + 35 °C



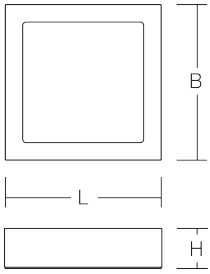

[mm]		
L 110, B 110, H 58	LED	632 g

Φ [lm]	P [W]	P
430	5	1 x 5 W

CCT [K]	CRI	RG	EEK	EEK
4000	80	RG 0	A+	A+

I_{max} $I_{max}/2$ T50	B10 [St.]	B16 [St.]	C10 [St.]	C16 [St.]	cos φ
7 A / 260 µs	40	64	40	64	0,5

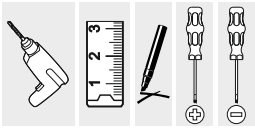

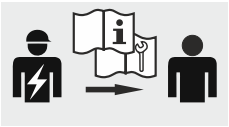

DIN EN 61340-5-1



EN 12464
EN 13201



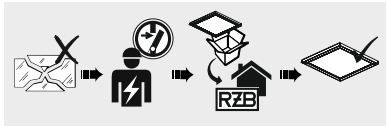

EN 12464
EN 13201



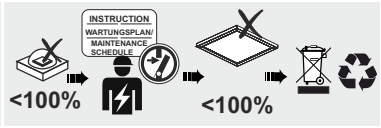



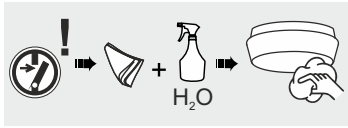

1

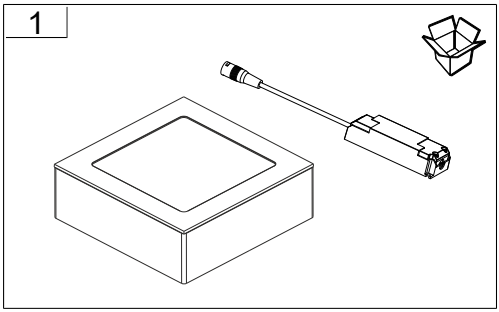

2

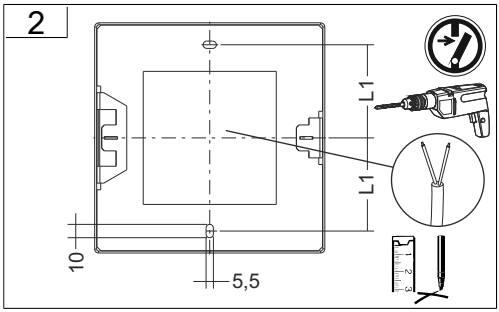

3

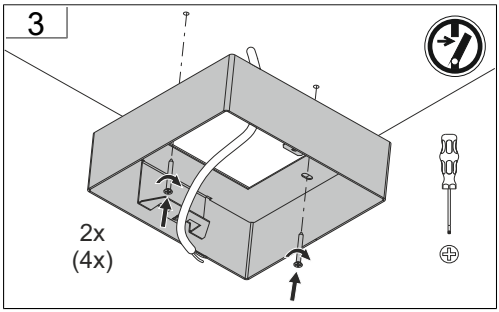

4

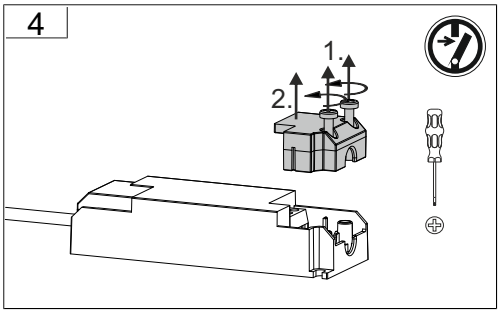

5

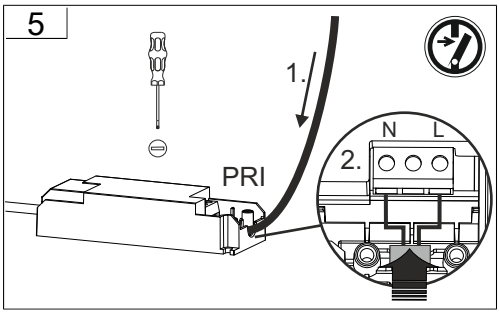

6

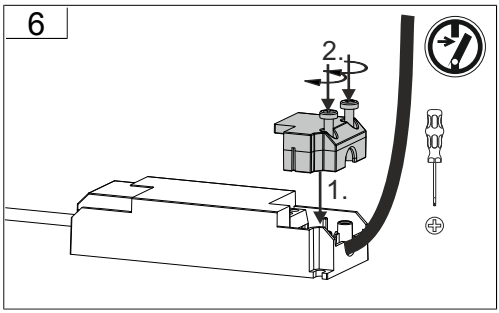

7

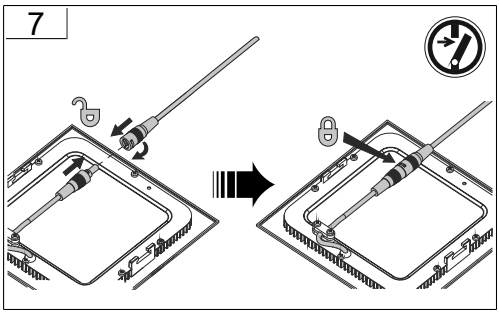

8

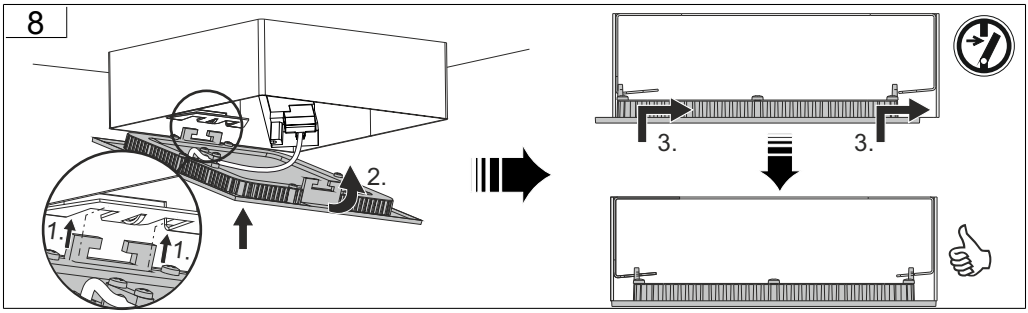

9

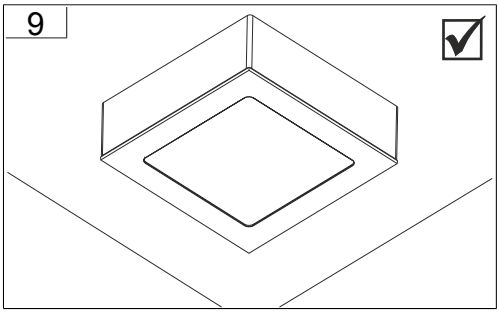



Bei Fragen zu unseren Symbolen, besuchen Sie folgende Webseite:

If you have any questions about our signs, visit the following website:

www.rzb.de/fileadmin/assets/downloads/PDF/RZB_Symbolklaerung.pdf

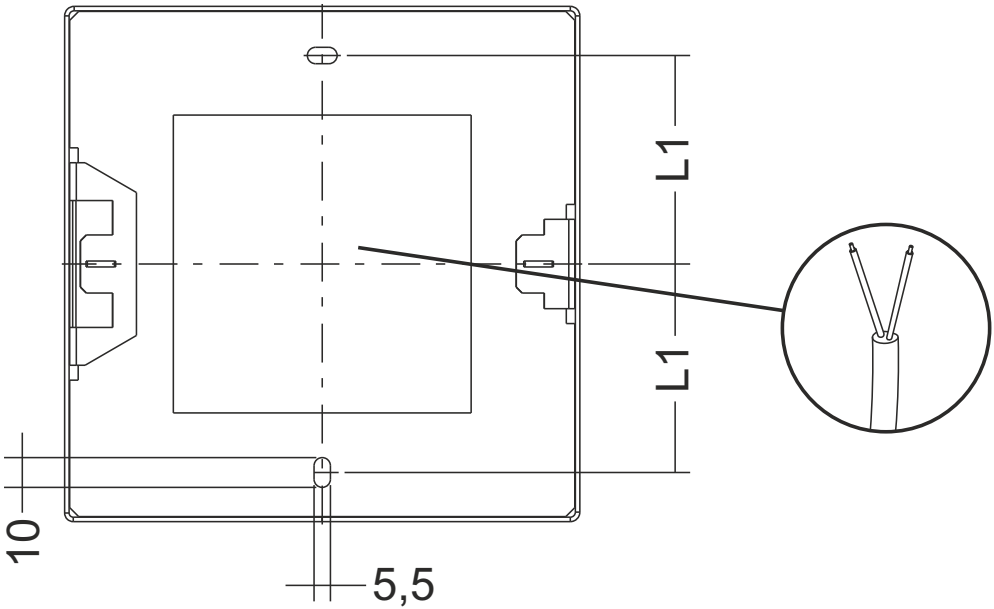

	L1	L2
901551.002.X	40	-
901552.002.X.X	70	-
901553.002.X.X	93	93
901554.002.X.X	120	120

RZB - Rudolf Zimmermann, Bamberg GmbH
Rheinstraße 16
96052 Bamberg
☎ 0951/7909-0
Fax: 0951/7909-198
E-mail: info@rzb-leuchten.de