

Bestellbezeichnung	Bestellnummer	EAN Code
OF 120 LED 5K weiß	EL10523212	4015120523212
OF 120 LED 5K schwarz	EL10523205	4015120523205

Kurzbeschreibung:

- LED-Strahler im hochwertigen Aluminiumdruckgussgehäuse
- Hochleistungs-LEDs (14 Watt), Lichtfarbe ca. 5000 K weiß
- Einhand-Stecksockelsystem für schnelle und einfache Montage

Technische Daten:

Netzspannung	230 V/50 Hz
Leistungsaufnahme ca.	17.2 W
Für Leuchtmittel	4 LEDs (inklusive)
Lichtfarbe	ca. 5000 K (weiß)
Zulässige Umgebungstemperatur	-25 °C...+50 °C
Schutzart	IP 54
Schutzklasse	II
Montageart	Wandmontage
Gehäusematerial	Aluminium, pulverbeschichtet
Abmessungen ca.	Höhe 192 mm x Breite 165 mm x Länge 340 mm
Farbwiedergabeindex	70 - 79 Ra
Lichtstrom	ca. 1176 lm
Lichtausbeute (Leuchte)	ca. 45,82 lm/W
Lichtausbeute (Leuchtmittel)	ca. 84,02 lm/W
Lichtstrom (Leuchte)	ca. 788 lm
Lichtstrom (Leuchtmittel)	ca. 1176 lm

Zubehör



Bestellbezeichnung	Bestellnummer	EAN Code
OF 120 LED 5K weiß	EL10523212	4015120523212
OF 120 LED 5K schwarz	EL10523205	4015120523205

Maße in mm

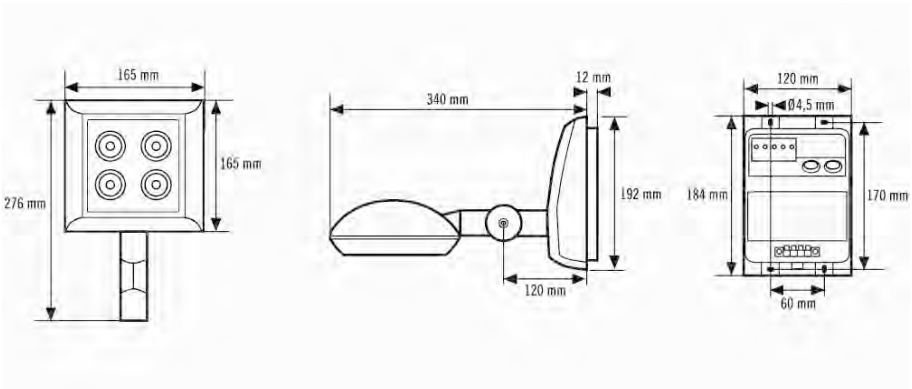

LED Strahler OF Serie und LED Spot OS Serie

LED Strahler OF 120, OFL 120, OF 240, OFL 240, OF 500, OFL 500

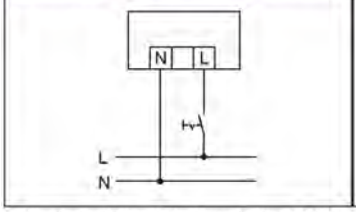

Standardbetrieb mit Ein-/Ausschalter (OF/OFL 120 - 240)

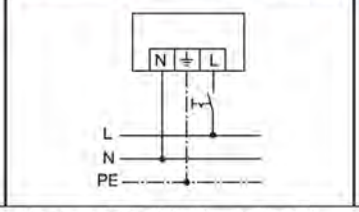

Standardbetrieb mit Ein-/Ausschalter (OF/ OFL 500)

LED Spot OS 40, OSL 40, OS 80, OSL 80

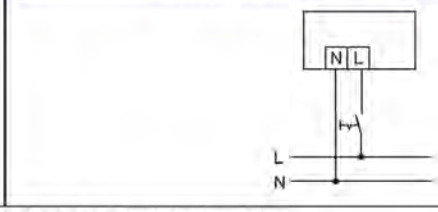

Standardbetrieb mit Ein-/Ausschalter