Systemleuchte TAMETO SAHQ 66 R

112976000-00687084

Waldmann
ENGINEERS OF LIGHT

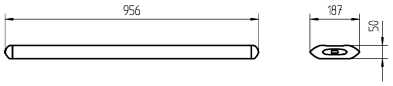

CE

CEE 7/VII

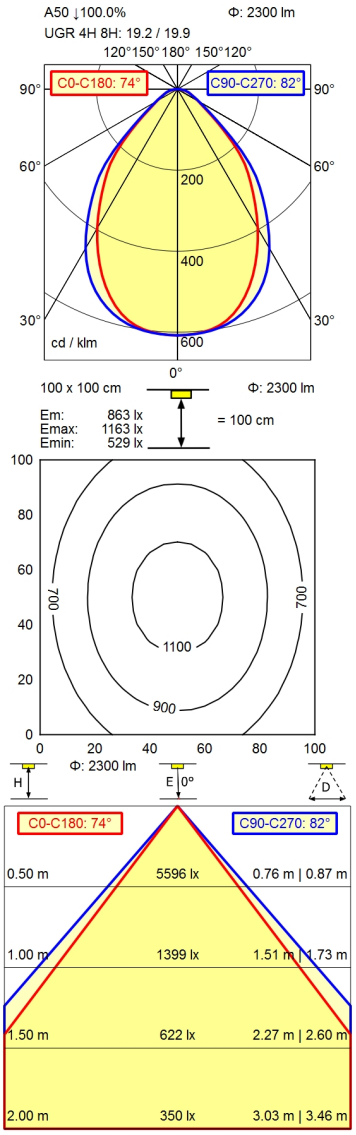

Bestückung	LED
Betriebsgerät	Elektronisches Vorschaltgerät
Anschlusswerte	220 - 240 V; AC; 50 Hz; 60 Hz
Leistungsaufnahme	ca. 26 W
Lichtstrom	ca. 2.300 lm
Leuchtenlichtausbeute [1)]	ca. 88 lm/W
Lichtart/-farbe	Tageslichtweiß
Farbtemperatur	ca. 6.500 K
Farbwiedergabe	Ra ≥ 90; R9 ≥ 50
Lichtverteilung	Direkt; Symmetrisch
Direktanteil	ca. 100 %
Ausstrahlungswinkel	75%
Farbtoleranz	< 3 SDCM
Entblendung	Prismenblende
Max. Leuchtdichte (L65)	≤ 3.800 cd/m²
UGR-Klasse (4H 8H) [2)]	≤ 22
Schutzart	IP 20
Schutzklasse	I
Technik	Stufenlos dimmbar; Touch DIM
Schalter	Wipptaster
Gehäuse	Aluminium/Kunststoff; Eloxiert; Aluminiumfarben (farblos eloxiert)
Leuchtmittelabdeckung	Strukturiert; Kunststoff
Gewicht	ca. 5,1 kg
Netzanschlussleitung	ca. 3 m; Netzstecker; CEE 7/VII
Bauform	Anbauversion
Befestigung	Anschraublasche
Abmessungen	956 mm; 187 mm; 50 mm
Zierkontrast	Schwarz

Technische Änderungen und Irrtümer vorbehalten. Abbildungen können vom Orginal abweichen.
Lichttechnische und elektrotechnische Werte können durch Bauteiltoleranzen abweichen.

© 01/01/2024 H.Waldmann GmbH & Co. KG

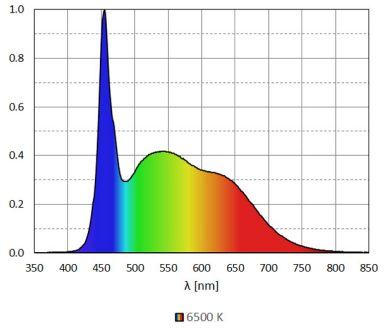

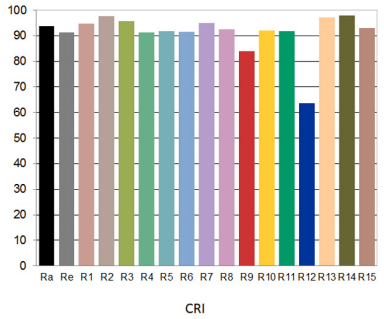

1) Bei Leuchten mit separatem Betriebsgerät bezieht sich die Lichtausbeute auf den Leuchtenkopf ohne Betriebsgerät.
2) gemäß DIN EN 12464-1:2021

© 01/01/2024 H.Waldmann GmbH & Co. KG