Auszug aus dem Online-Katalog

HC-D 25-TFL-72/O1STM25G

Artikelnummer: 1645189



http://eshop.phoenixcontact.de/phoenix/treeViewClick.do?UID=1645189

HEAVYCON Tüllengehäuse D25, für Längsbügel, Höhe 72 mm, ohne Stutzen 1x M25, Leitungsabgang gerade

Kaufmännische Daten	
GTIN (EAN)	4017918913090
Hinweis	Auftragsgebundene Fertigung
VPE	10 Stk.
Zolltarif	85389099
Produktschlüssel	02011
Katalogseitenangabe	Seite 512 (PC-2009)

Produkthinweise

WEEE/RoHS konform seit: 01.03.2006

http://download.phoenixcontact.de
Bitte beachten Sie, dass die hier angegebenen Daten dem Online-Katalog entnommen sind. Die vollständigen Informationen und Daten entnehmen Sie bitte der Anwenderdokumentation.
Es gelten die Allgemeinen Nutzungsbedingungen für Internet-Downloads.

Technische Daten

Allgemeine Daten

Hinweis	für Kontakteinsätze HC-D25, A16
Bauform	D25
Höhe	72 mm
Breite	36 mm

Länge	79,5 mm
Gehäuseart	Tüllengehäuse
Verriegelungsart	für Längsbügel
Kabelabgang	gerade
Art der Verschraubung	1x M25
Schutzart	IP65
Umgebungstemperatur (Betrieb)	-40 °C ... 125 °C
Material Gehäuse	Aluminium-Druckguss
Material Gehäuseoberfläche	pulverbeschichtet, grau
Material Dichtung	NBR

Zeichnungen

Maßzeichnung

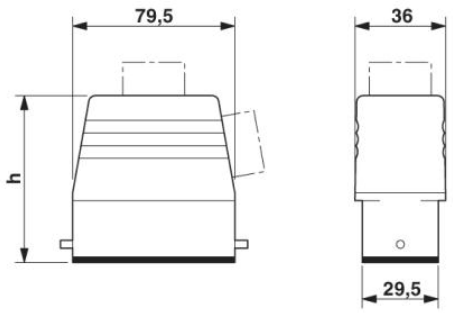

Adresse

PHOENIX CONTACT GmbH & Co. KG
Flachsmarktstr. 8
32825 Blomberg,Germany
Tel +49 5235 3 00
Fax +49 5235 3 1200
http://www.phoenixcontact.com



© 2010 Phoenix Contact
Technische Änderungen vorbehalten