Produktdatenblatt

Art. Nr. 02.123.7001.0

Buchsenkontakt 0,5 QMM AU

Buchsenkontakt, gedreht Ø 2,5 mm , 0,5 mm2, AWG 20, vergoldet



Art. Nr.	02.123.7001.0
EAN	4015573677197
Bestelleinheit	200 Stück

Zulassungen

Technische Daten

Allgemein

Abisolierlänge	7 mm
Aderquerschnitt flexibler Draht Min.	0,5 mm²
Aderquerschnitt flexibler Draht Max.	0,5 mm²
UL/CSA Aderquerschnitt flexibler Draht Min.	20 AWG
UL/CSA Aderquerschnitt flexibler Draht Max.	20 AWG
Anschlussart	Crimp
Werkstoff	Messing
Massivkontakt	ja
Kontaktstiftdurchmesser	2,5 mm
Brennbarkeitsklasse des Isolierstoffs nach UL 94	sonstige
Übergangswiderstand	# 1,5 mOhm

Zubehör

Art. Nr.	Typ	Beschreibung
05.502.2100.0	Crimpbacken B	Crimpbacken für revos Crimpzange, verwendbar bei Querschnitten von 0,14- 1,0 mm², 1,5 mm², 2,5 mm² und 4,0 mm²
05.502.3300.0	Kontaktaufnahme 3	Kontaktaufnahme 3
95.101.0800.0	Grundzange .	Grundzange mit Systemkoffer
05.502.3500.0	Ausdrückwerkzeug 500/690V-SER.	Ausdrückwerkzeug für gedrehte Kontakte und Buchsen mit einem Durchmesser von 2,5 mm

Technische Zeichnung

Weitergabe sowie Vervielfältigung dieses Dokuments, Verwertung und Mitteilung seines Inhalts sind verboten, soweit nicht ausdrücklich gestattet.
The reproduction, distribution and utilization of this document as well as the communication of its conents to others without express authorization is prohibited.

These dimensions will be especially checked at delivery
Only inspection dimensions
With /E marked dimensions are only valid for internal use

Diese Maße werden bei Abnahme besonders geprüft
Ausschließlich Prüfmaße
Mit /E gekennzeichnete Maße sind nur für interne Zwecke gültig

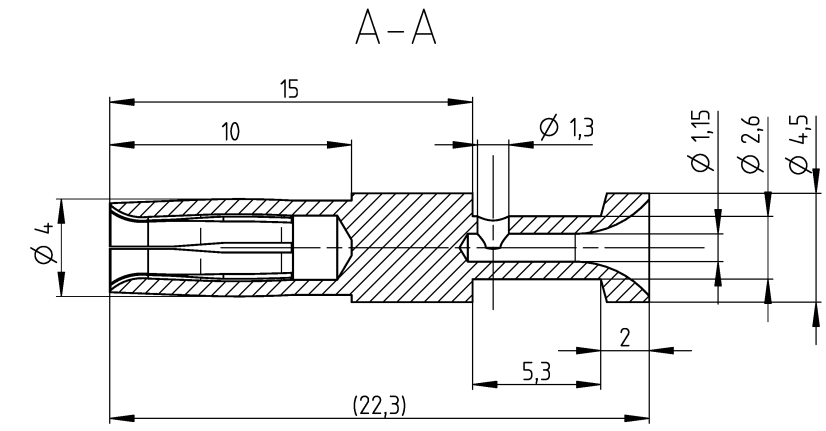

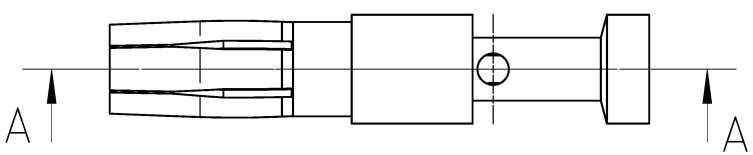

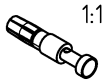

Teilenummer /part number	Oberfläche /surface
02.123.7001.0	vergoldet /gold-plated
02.123.7001.7	vergoldet /gold-plated
02.123.7002.0	versilbert /silver-plated
02.123.7021.0	verzinnt /tin-plated

Weitere Daten siehe KATALOG oder eKatalog
additional data see CATALOG or eCATALOG

www.wieland-electric.com
eshop.wieland-electric.com

Tolerierung Size ISO 14405 Ⓔ / Tolerance system Size ISO 14405 Ⓔ.
(This ISO-standard describes the envelope principle. According to the envelope principle the deviations of form and parallelism are limited by the size tolerances).

ja/yes ☒ Stoffverbots- und Deklarationsliste nach WN 5020.010 ist einzuhalten.
Conformity with Wieland document WN 5020.010 e (list of prohibited / declarable hazardous substances) to be declared!

Freitoleranz nach
General tolerance

CAD - Zeichnung, keine manuellen Änderungen
CAD - drawing, no manual modifications allowed

1. Verwendung:
First Use:

Blatt: 1 von 1
Sheet: 1 of 1

Werkstoff / Material
Messing
/brass

Maßstab / Scale
5:1

	Tag/Date	Name
gezeichnet / drawn	31.05.2021	Hoffmann T.

Elektronische Freigabe
Electronic Release

Zeichnung Nr. / Drawing No.
T 02.123.7001.0 13K

Index

Maße in mm / Dimensions are in mm

Vol. mm³ Ofl./Srf. mm²

Ersatz für / Replacement for:

Index | Datum / Blatt Date / Sheet
Änderung / Revision

wieland

Type
revos
Basic

Bennenung/Title
Buchsenkontakt
mit Crimpanschluss - 0,5 mm²
/female connector with crimp connection - 0,5 mm²