Montageanweisung / *Installation Instruction*

826782
12/03/20

Lichtkanal 045 LK-P 045.001…

Anbau & Pendel / *Surface-mounted & Suspended*

CE IP40

D

- **Beachten Sie folgende Montageanweisungen und Hinweise:**
  818278 (970486) Allgemeines Hinweisblatt für LED-Leuchten
  827473 Montageanweisung für AOV Abschirmfolie
  Beigelegte Montageanweisungen für Verbinder, Abhängungen, Wandhalter, Beton- und Trimless-Einbau beachten. Deckenmontage siehe Detail ❶ (Rückseite).
- **IP40 gilt nur in Verbindung mit montiertem Acrylglasprofil.**
  Die thermische Längenausdehnung des Aluminiumprofils beträgt bei dT = 10 Kelvin 0.3 mm pro Meter.

GB

Consider the following installation instructions and notes:
818278 (970486) general notes for LED luminaires
827473 installation instruction for AOV shielding foil
Consider the enclosed installation instructions for connectors, suspensions, wall bracket, concrete and trimless mounting. Ceiling mounting see detail ❶ (on the back).

IP40 only applies in with mounted acrylic glass profile. *The linear thermal expansion of the aluminium profile is about 0.3 mm per meter at dT = 10 Kelvin.*

LK-LED 045...
Zusammenbau mit LED Lichteinsätzen
assembly with LED light-inserts

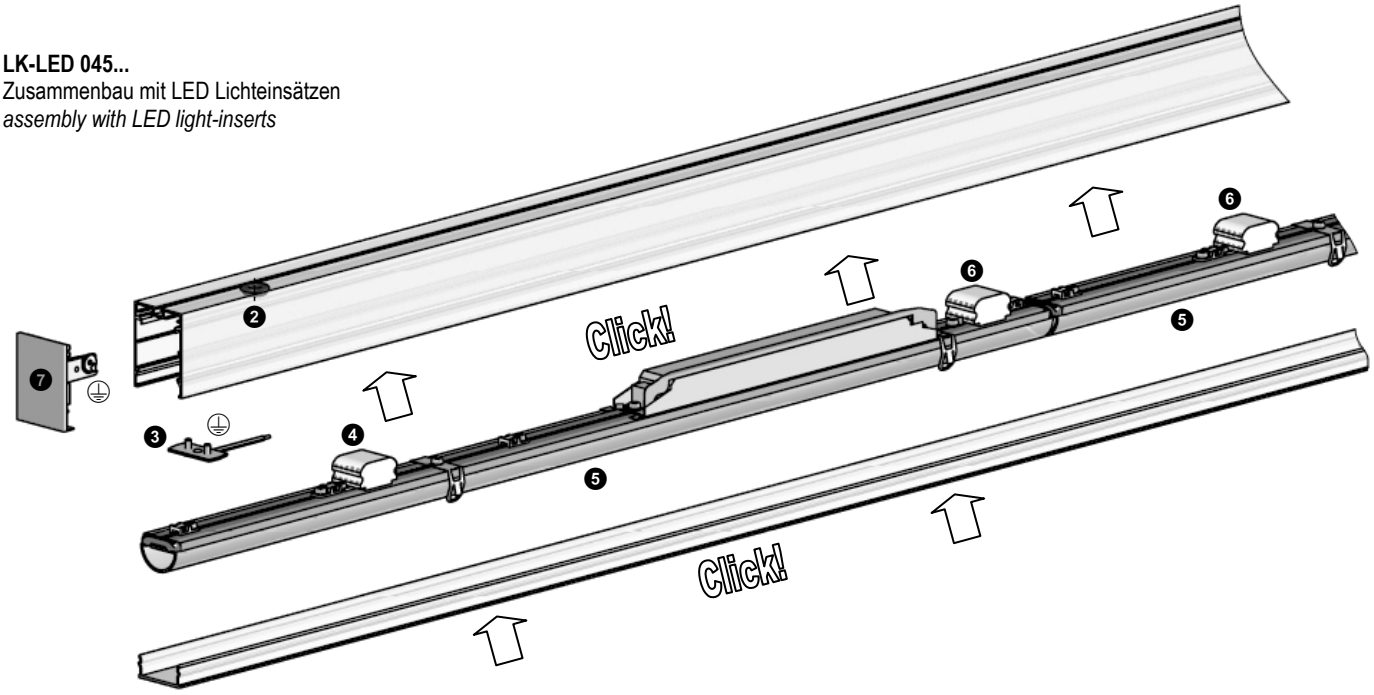

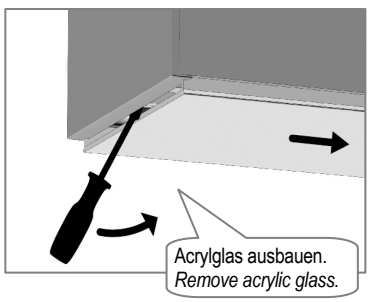

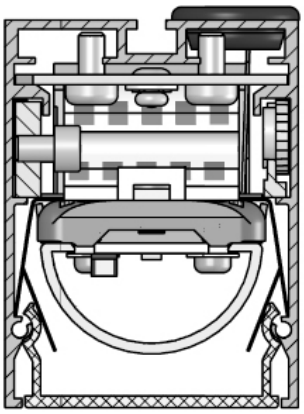

Details siehe nächste Seite
Details see next page

1

Deckenmontage
Ceiling-mounting

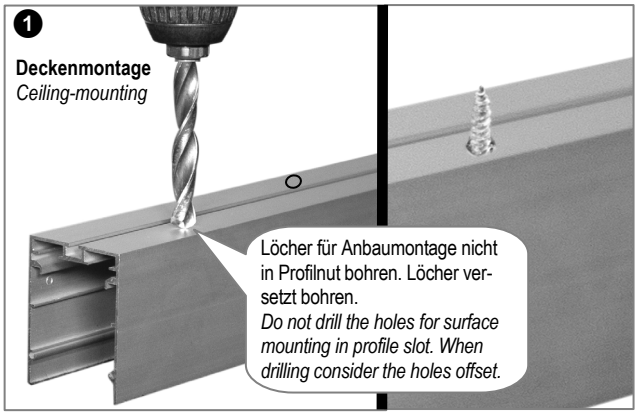

Löcher für Anbaumontage nicht in Profilnut bohren. Löcher versetzt bohren.
Do not drill the holes for surface mounting in profile slot. When drilling consider the holes offset.

2

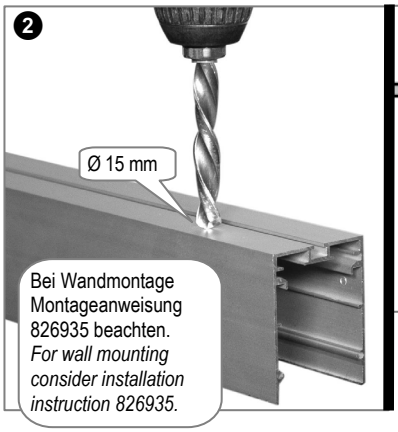

Bei Wandmontage Montageanweisung 826935 beachten.
For wall mounting consider installation instruction 826935.



Mit Würgestopfen Loch abdichten und Anschlussleitung durchführen.
Seal the hole with the gland and insert connection cable.

3

LK-Z 045.111
Erdung-Set / *earthing set*

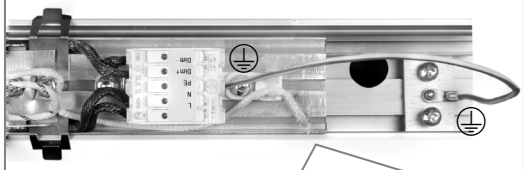

Erdungsleitung fest mit Profilnut verschrauben und wie gezeigt **unten** an Klemme anschließen.
*Screw grounding line into profile slot and connect it to the **lower** terminal as shown in the figure.*

4

Netzanschluss
Mains connection

schaltbar/*switchable*

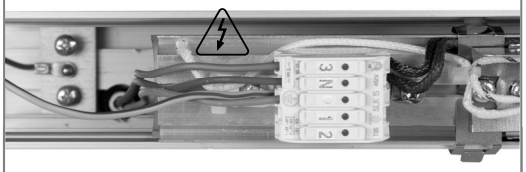

DALI

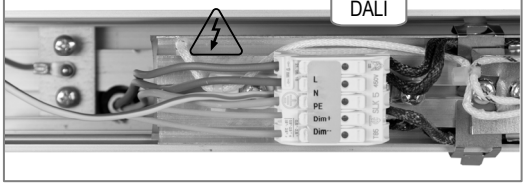

L = Braun / *brown*
N = Blau / *blue*
PE = Grün-gelb / *green-yellow*
(Dim+ = rot / *red*)
(Dim- = *Schwarz* / *black*)

Dim+/- nur bei DALI Lichteinsätzen anschließen.
Dim +/- only connect with DALI light-inserts.

5

Lichteinsatz Einbau
Install light-insert.



Lichteinsatz einrasten.
Snap-in the light-insert.

Lichteinsatz Ausbau
Remove light-insert

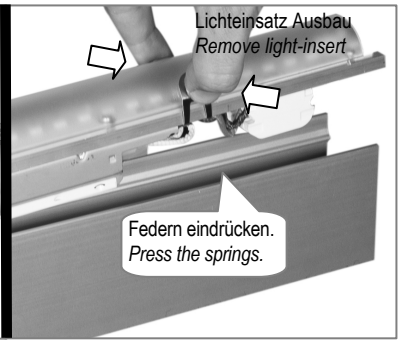

Federn eindrücken.
Press the springs.

6



Lichteinsätze durchverbinden.
Connect the light-inserts.

7

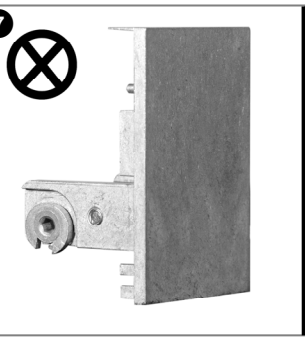

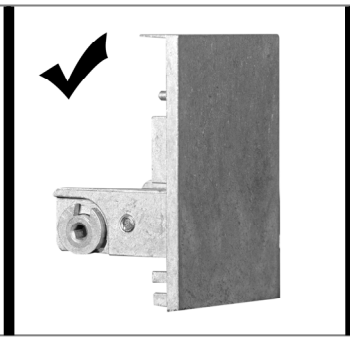



Exzenter mit Inbusschlüssel anziehen.
Fix eccentrics with Allen key.

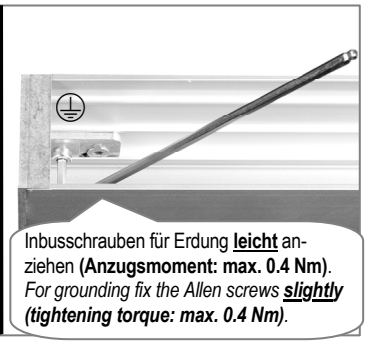

Inbusschrauben für Erdung **leicht** anziehen **(Anzugsmoment: max. 0.4 Nm)**.
*For grounding fix the Allen screws **slightly** **(tightening torque: max. 0.4 Nm)**.*

LK-Z 045.102.00
Verbinder wie abgebildet in Profil schieben. *Insert connectors into profile as shown in the figure.*

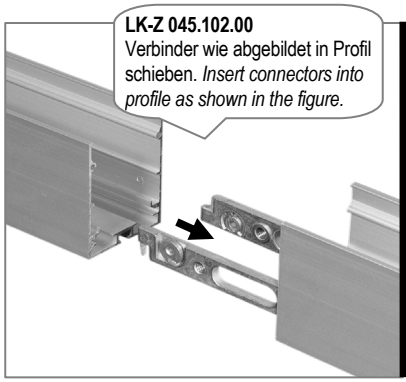

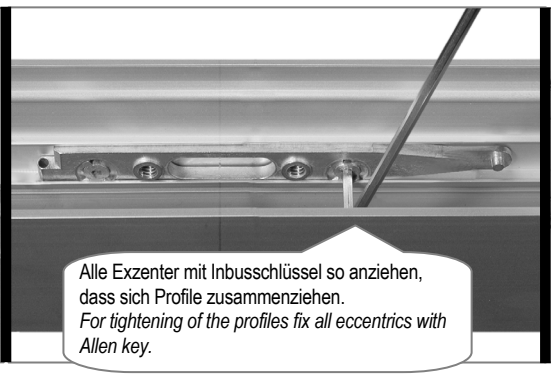

Alle Exzenter mit Inbusschlüssel so anziehen, dass sich Profile zusammenziehen.
For tightening of the profiles fix all eccentrics with Allen key.

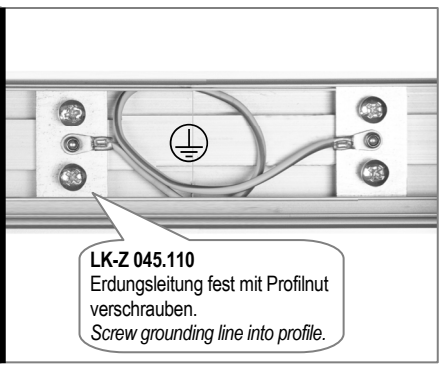

LK-Z 045.110
Erdungsleitung fest mit Profilnut verschrauben.
Screw grounding line into profile.