thePrema P360 KNX UP GR | Artikel-Nr.: 2079001

Funktionsbeschreibung

5 Jahre Garantie*

- KNX-Passiv-Infrarot-Präsenzmelder für Deckenmontage
- Quadratischer Erfassungsbereich 360° (bis 100 m^2))für sichere und einfache Planung
- 3 Kanal Licht und 2 Kanal Präsenz
- 2 Kanäle Licht C1, C2 mit 2 Lichtmessungen und zusätzlichen Lichtkanal C3 ohne Helligkeitseinfluss
- 2 Präsenzkanäle einzeln einstellbar
- Adaptive 3-Kanal-Lichtmessung
- Mischlichtmessung für LEDs, Fluoreszenzlampen (FL/PL/ESL), Halogen- und Glühlampen geeignet
- Betrieb als Voll- oder Halbautomat, umschaltbar
- Betrieb Schalten oder Konstantlichtregelung mit Stand-by Funktionalität
- Dimmbare Beleuchtung im Schaltbetrieb mit Stand-by Funktionalität
- Helligkeitsschaltwert bzw. Sollwert über Parameter, Objekt oder Fernbedienung in Lux einstellbar
- Teach-In des Helligkeitsschaltwerts bzw. Sollwerts
- Einstellung des Raumkorrekturfaktors für Abgleich Helligkeitsmessung
- Nachlaufzeit Licht einstellbar über Parameter, Objekt oder Fernbedienung
- Einschaltverzögerung und Nachlaufzeit Präsenz einstellbar
- Erfassungsempfindlichkeit einstellbar
- Selbstlernende Nachlaufzeit
- Verkürzung der Nachlaufzeit bei kurzer Anwesenheit (Kurzpräsenz)
- Szenenfunktionalität
- Äußerst einfache Einstellung des Energiesparverhaltens mit der neuen „eco plus“ Funktion
- Testbetrieb zur Überprüfung von Funktion und Erfassungsbereich
- Parallelschaltung mehrerer Melder in Master/Slave oder Master/Master möglich
- Benutzer-Fernbedienung und Management-Fernbedienung (optional)
- Raumüberwachung
- * Gemäß Garantiebedingungen, siehe www.theben.de/garantie

Technische Daten

Betriebsspannung KNX	Busspannung, ca. 9 mA
Empfohlene Montagehöhe	2 – 3,5 m
Mindesthöhe	> 1,7 m
Einstellbereich Helligkeit	5 – 3000 lx
Erfassungswinkel	360°
Anschlussart	Steckklemmen WAGO 243
Montageart	Deckenmontage
Nachlaufzeit Licht	30 s – 60 min
Leuchtmittel	Kompaktleuchtstofflampen, Fluoreszenzlampen, Glüh-/Halogenlampen, LEDs
Art der Lichtmessung	Mischlichtmessung
Nachlaufzeit Präsenz	10 s - 120 min
Einschaltverzögerung Präsenz	10 s – 30 min / inaktiv
Umgebungstemperatur	+0 °C … +50 °C
Farbe	Grau
Schutzart	IP 40 (im eingebauten Zustand)

Erfassungsbereich

Montagehöhe (A)	Sitzend (S)	Gehend (T)
2 m	20 m² | 4,5 m x 4,5 m	36 m² | 6 m x 6 m ± 0,5 m
2,5 m	36 m² | 6 m x 6 m	64 m² | 8 m x 8 m ± 0,5 m
3 m	49 m² | 7 m x 7 m	81 m² | 9 m x 9 m ± 1 m
3,5 m	64 m² | 8 m x 8 m	100 m² | 10 m x 10 m ± 1 m
5 m	–	144 m² | 12 m x 12 m ± 1,5 m
10 m	–	400 m² | 20 m x 20 m ± 2 m

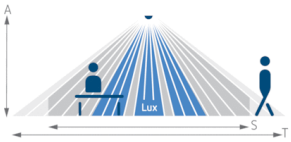

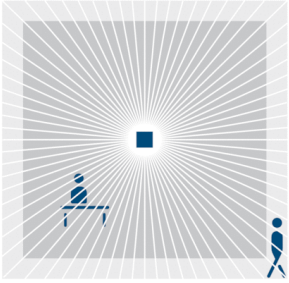

Maßbilder

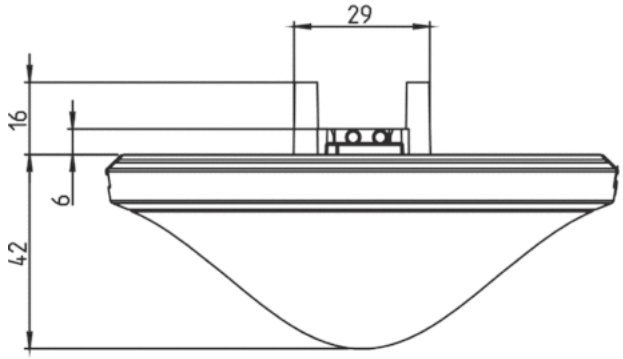

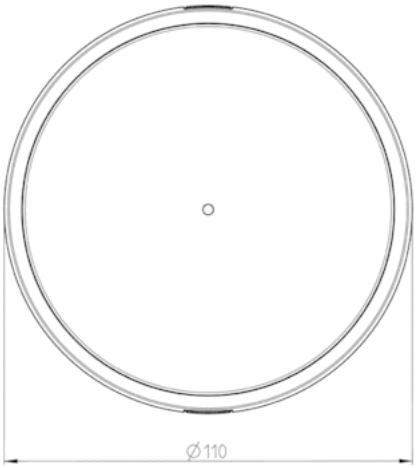

Zubehör

AP-Rahmen 110A GR

- Artikel-Nr.: 9070913
  Details ▸ www.theben.de

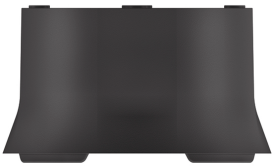

AP-Rahmen 110B GR

- Artikel-Nr.: 9070919
  Details ▸ www.theben.de

SendoPro 868-A

- Artikel-Nr.: 9070675
  Details ▸ www.theben.de

theSenda P

- Artikel-Nr.: 9070910
  Details ▸ www.theben.de

theSenda S

- Artikel-Nr.: 9070911
  Details ▸ www.theben.de

Decken-Einbaudose 73A

- Artikel-Nr.: 9070917
  Details ▸ www.theben.de

QuickSafe Ballschutzkorb

- Artikel-Nr.: 9070531
  Details ▸ www.theben.de