BEGA Lichttechnische Spezialfabrik
Hennenbusch · D - 58708 Menden

BEGA

Gebrauchsanweisung
Instructions for use
Fiche d'utilisation

Scheinwerfer
Floodlight
Projecteur

IP 65 **8412**

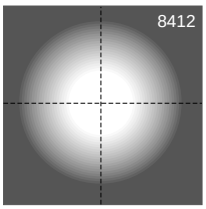

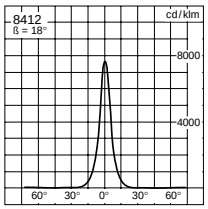

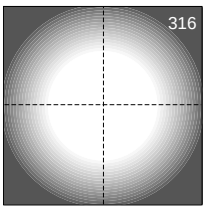

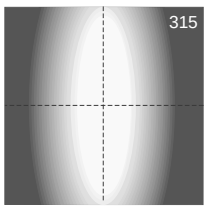

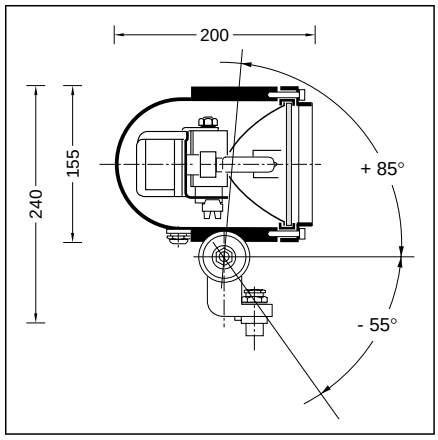



Anwendung
Scheinwerfer mit bündelnder Lichtstärkeverteilung und Anschlußgewinde G½.
Der Scheinwerfer kann bauseits mit jedem Innengewinde G½ nach DIN ISO 228 verschraubt werden.
Für die Anstrahlung von Pflanzen, Baudetails, Wand- oder Werbeflächen und für viele andere Beleuchtungsaufgaben.

Lampe
Halogen-Metalldampflampe
HIT-TC-CE 35 W · G 8,5
Osram: HCI-TC 35 W 3300 lm
Philips: CDM-TC 35 W 3300 lm
Bitte beachten Sie die Betriebshinweise der Lampenhersteller.

Produktbeschreibung
Leuchte besteht aus Aluminiumguß, Aluminium und Edelstahl
Sicherheitsglas klar
Silikondichtung
Reflektor aus eloxiertem Reinst-Aluminium
Drehbereich des Scheinwerfers 350°
Schwenkbereich des Scheinwerfers +85°/-55°
Befestigungsbügel mit Anschlußgewinde G½
1 Leitungsverschraubung für bauseitige Netzanschlußleitung H05RN-F 3G0,75□
Anschlußklemme 2,5□
Schutzleiteranschluß
Fassung G 8,5
Vorschaltgerät 230/240/250 V ∿ 50 Hz
umschaltbar · Versandschaltung 230 V
Zündgerät mit Timer
Befestigungsmöglichkeit für Kompensationskondensator
Schutzklasse I
Schutzart IP 65
Staubdicht und Schutz gegen Strahlwasser
F Zeichen – Leuchte ist für die Montage auf normal entflammbaren Befestigungsflächen geeignet
10 DE – Sicherheitszeichen
CE – Konformitätszeichen
Gewicht: 2,9 kg

Lichttechnik
Bündelnde rotationssymmetrische Lichtstärkeverteilung.
Halbstreuwinkel 18°
Durch Austausch des Abschlußglases ist es möglich, den gebündelten Lichtkegel in eine streuende oder eine bandförmige Lichtstärkeverteilung zu ändern.
Für streuende Lichtstärkeverteilung: Austauschglas 316
Für bandförmige Lichtstärkeverteilung: Austauschglas 315

Application
Floodlight with narrow beam light distribution and mounting bush G½.
The floodlight can be fixed to any female thread G½ according to DIN ISO 228 supplied by others.
For the illumination of plants, details on buildings, walls and advertising boards and for a variety of other lighting tasks.

Lamp
Metal halide discharge lamp
HIT-TC-CE 35 W · G 8,5
Osram: HCI-TC 35 W 3300 lm
Philips: CDM-TC 35 W 3300 lm
Please note the lamp manufacturers' operating instructions.

Product description
Luminaire made of aluminium alloy, aluminium and stainless steel
Clear safety glass
Silicone gasket
Reflector made of anodised pure aluminium
Rotation range of floodlight 350°
Swivel range of floodlight +85°/-55°
Fixing bracket with G½ mounting bush
1 screw cable gland for mains supply cable H05RN-F 3G0.75□ provided by others
Connecting terminal 2.5□
Earth conductor connection
Lampholder G 8,5
Ballast 230/240/250 V ∿ 50 Hz
tapped · Dispatch connection 230 V
Ignitor with timer
Prepared for PF correction capacitor
Safety class I
Protection class IP 65
Dust tight and protection against water jets
F Symbol – Luminaire is suitable for mounting on normal inflammable fixing surfaces
10 DE – Safety mark
CE – Conformity mark
Weight: 2.9 kg

Light technique
Floodlight with rotationally symmetrical light distribution.
Half beam angle 18°
By exchanging the diffuser lenses a broad spread or flat beam lighting distribution can be archieved.
For broad spread light distribution: Exchangeable lens 316
For flat beam light distribution: Exchangeable lens 315

Utilisation
Projecteur avec répartition lumineuse intensive et raccord fileté G½.
Le projecteur peut être vissé à tout raccord fileté femelle G½ selon DIN ISO 228.
Pour l'éclairage de plantes, de détails de bâtiment, de murs ou enseignes publicitaires et pour de nombreuses applications d'éclairages.

Lampe
Lampe aux halogénures métalliques
HIT-TC-CE 35 W · G 8,5
Osram: HCI-TC 35 W 3300 lm
Philips: CDM-TC 35 W 3300 lm
Veuillez respecter les instructions des fabricants de lampe.

Description du produit
Luminaire fabriqué en fonte d'alu, aluminium et acier inoxydable
Verre de sécurité clair
Joint silicone
Réflecteur en aluminium pur anodisé
Projecteur orientable sur 350°
Inclinaison max. +85°/-55°
Etrier de fixation avec raccord fileté G½
1 presse-étoupe pour câble de raccordement H05RN-F 3G0,75□ à prévoir sur le site
Bornier 2,5□
Raccordement de mise à la terre
Douille G 8,5
Ballast 230/240/250 V ∿ 50 Hz
permutable · Branchement d'usine 230 V
Amorceur temporisé
Fixation prévue pour condensateur de compensation
Classe de protection I
Degré de protection IP 65
Etanche à la poussière et protégé contre les jets d'eau
F Sigle – Luminaire approprié à l'installation sur des surfaces de fixation normalement inflammables
10 DE – Sigle de sécurité
CE – Sigle de conformité
Poids: 2,9 kg

Technique d'éclairage
Projecteur à répartition lumineuse à rotation symétrique, intensive.
Angle de diffusion à demi-intensité 18°
On peut en changeant le verre, modifier le faisceau intensif en une répartition lumineuse diffuse ou en forme de bandeau.
Pour répartition lumineuse diffuse: lentille interchangeable 316
Pour répartition lumineuse en forme de bandeau: lentille interchangeable 315

Sicherheit
Für die Installation und für den Betrieb dieser Leuchte sind die nationalen Sicherheitsvorschriften zu beachten.
Der Hersteller übernimmt keine Haftung für Schäden, die durch unsachgemäßen Einsatz oder Montage entstehen.
Werden nachträglich Änderungen an der Leuchte vorgenommen, so gilt derjenige als Hersteller, der diese Änderungen vornimmt.

Montage
Die Leuchte darf nur mit ihrer vollständigen Schutzabdeckung betrieben werden.
Schrauben lösen. Abdeckring mit Glas, Dichtung und Reflektor abnehmen.
Einrichtung demontieren.
Scheinwerfer-Anschlußgewinde G½ mit bauseitigem Innengewinde G½ oder BEGA-Ergänzungsteil fest verschrauben.
Anzugsdrehmoment des Anschlußgewindes G½ = 20 Nm.
Schraubenverbindung gegen Lockern sichern.
Schutzleiterverbindung zwischen Anschlußgewinde G½ und bauseitigem Innengewinde G½ prüfen.
Netzanschlußleitung abisolieren und durch Leitungsverschraubungen führen.
Schutzleiterverbindung herstellen.
Silikonschläuche über Anschlußadern schieben und elektrischen Anschluß vornehmen.
Leitungsverschraubungen dicht verschrauben.
Lampe einsetzen. Abdeckring mit Glas, Dichtung und Reflektor auf das Scheinwerfergehäuse setzen.
Auf richtigen Sitz der Dichtung achten.
Schrauben gleichmäßig fest anziehen.
Scheinwerfereinstellung vornehmen.
Gelenkschraube fest anziehen.
Anzugsdrehmoment = 5 Nm.
Der Netzanschluß muß in einem geschützten Anschlußraum entsprechender Schutzart und Schutzklasse erfolgen.
Anzugsdrehmoment = 10 Nm.

Lampenwechsel · Wartung
Anlage spannungsfrei schalten.
Leuchte öffnen und reinigen.
Nur lösungsmittelfreie Reinigungsmittel verwenden. Lampe auswechseln.
Dichtung überprüfen, ggf. ersetzen.
Leuchte schließen.
Für Reinigungsarbeiten dürfen keine Hochdruckreiniger verwendet werden.

Kompensation
Leuchte kann werkseitig netzparallel kompensiert geliefert werden.
1 HIT-TC-CE 35 W 1 x 6 µF · 250 V ~
Kondensator: EN 61 048/049
- 40° bis + 100° C

Ergänzungsteile

130	Farbeffektfilter grün
131	Farbeffektfilter blau
132	Farbeffektfilter gelb
316	Austauschglas streuend
315	Austauschglas bandförmig
214	Muffe für Mast ø 48 mm
248	Muffe für Mast ø 60 mm
252	Holzschraube
280	Rohrschelle G½
379	Traverse G½

Zu den Ergänzungsteilen gibt es eine gesonderte Gebrauchsweisung.

Ersatzteile

Bezeichnung	Bestellnummer
Ersatzglas	140434
Vorschaltgerät	610294
Zündgerät	610458
Fassung	630250
Reflektor	760511
Dichtung	830857

Safety indices
The installation and operation of this luminaire are subject to national safety regulations.
The manufacturer is then discharged from liability when damage is caused by improper use or installation.
If any luminaire is subsequently modified, the persons responsible for the modification shall be considered as manufacturer.

Installation
Luminaire mast only be operated with the complete protective cover.
Undo screws.
Remove cover ring with glass, gasket and reflector.
Disassemble electrical unit.
Screw mounting bush G½ firmly into the female G½ thread provided on site or into BEGA accessory.
Torque of the mounting bush G½ = 20 Nm.
Secure bolted connection against loosening.
Check earth conductor connection between mounting bush G½ and female thread G½ provided on site.
Bare mains supply cable and lead it through the screw cable gland.
Make earth conductor connection.
Push silicone sleeves over the lines and make electrical connection.
Assemble electrical unit.
Tighten screw cable glands firmly.
Insert lamp. Slide cover ring with glass, gasket and reflector onto luminaire housing.
Make sure that gasket is positioned correctly.
Tighten screws evenly.
Adjust the position of the floodlight.
Tighten joint screw firmly.
Torque = 5 Nm.
The mains supply connection is to be arranged in a protected connection compartment with corresponding protection class and safety class.
Torque = 10 Nm.

Relamping · Maintenance
Disconnect the electrical installation.
Open the luminaire and clean.
Use only solvent-free cleansers.
Change the lamp.
Check the gasket and replace, if necessary.
Close the luminaire.
For cleaning do not use a high pressure cleaner.

PF-Correction
The luminaire can be delivered with a prefabricated mains parallel correction.
1 HIT-TC-CE 35 W 1 x 6 µF · 250 V ~
Capacitor: EN 61 048/049
- 40° up to + 100° C

Accessories

130	Colour effect filter green
131	Colour effect filter blue
132	Colour effect filter yellow
316	Exchangeable lens broad
315	Exchangeable lens flat
214	Pole cap for pole ø 48 mm
248	Pole cap for pole ø 60 mm
252	Tree screw
280	Tube clamp G½
379	Outrigger arm G½

For the accessories a separate instructions for use can be provided upon request.

Spares

Description	Part no
Spare glass	140434
Ballast	610294
Ignitor	610458
Lampholder	630250
Reflector	760511
Gasket	830857

Sécurité
Pour l'installation et l'utilisation de ce luminaire, respecter les normes de sécurité nationales.
Le fabricant décline toute responsabilité résultant d'une mise en œuvre ou d'une installation inappropriée du produit.
Toutes les modifications apportées au luminaire se feront sous la responsabilité exclusive de celui qui les effectuera.

Installation
Le luminaire ne doit jamais fonctionner sans son couvercle complet de protection.
Desserrer les vis.
Retirer l'anneau avec le verre, le joint et le réflecteur. Démonter l'équipement électrique.
Visser fermement le nipple G½ du projecteur avec
le raccord femelle fileté G½ du site ou accessoire BEGA.
Moment de serrage du raccordement G½ = 20 Nm.
S'assurer que les vis ne peuvent se desserrer.
Vérifier le fil de terre entre le nipple G½ du projecteur et le raccord femelle fileté G½.
Dénuder le câble de raccordement et faire passer à travers le presse-étoupe.
Mettre à la terre.
Enfiler les gaines de silicone sur les fils de raccordement et procéder au raccordement électrique. Installer l'appareillage électrique.
Visser de façon étanche les presses-étoupes.
Installer la lampe.
Poser l'anneau avec le verre, le joint et le réflecteur sur le boîtier du projecteur.
Veiller au bon emplacement du joint.
Serrer régulièrement et fort les vis.
Procéder au réglage du projecteur.
Serrer fermement la vis de la rotule.
Moment de serrage = 5 Nm.
Le raccordement électrique doit être effectué dans un volume de connexion protégé avec un degré de protection approprié.
Moment de serrage = 10 Nm.

Changement de lampe · Maintenance
Travailler hors tension.
Ouvrir le luminaire et nettoyer.
N'utiliser que des produits d'entretien ne contenant pas de solvant. Changer la lampe.
Vérifier et remplacer le joint le cas échéant.
Fermer le luminaire.
Lors des travaux de nettoyage ne pas utliliser de nettoyeur haute pression.

Compensation
Le luminaire peut également être livré compensé en parallèle à l'usine.
1 HIT-TC-CE 35 W 1 x 6 µF · 250 V ~
Condensateur: EN 61 048/049
- 40° jusqu'à + 100° C

Accessoires

130	Filtre dichroïque de couleur verte
131	Filtre dichroïque de couleur bleue
132	Filtre dichroïque de couleur jaune
316	Lentille interchangeable · diffuse
315	Lentille interchangeable · bandeau
214	Manchon pour mât ø 48 mm
248	Manchon pour mât ø 60 mm
252	Vis à bois
280	Collier d'attache G½
379	Traverse G½

Une fiche d'utilisation pour ces accessoires est disponible.

Pièces de rechange

Désignation	No de commande
Verre de rechange	140434
Ballast	610294
Amorceur	610458
Douille	630250
Réflecteur	760511
Joint	830857