Produktdatenblatt

Art. Nr. 57.506.9055.0

Schutzleiterklemme WK 6 SL

Schutzleiterklemme mit Schraubanschluss für Montage auf TS 35, Nennquerschnitt 6 mm², Baubreite 8 mm, Farbe grün/gelb



Art. Nr.	57.506.9055.0
EAN	4015573458635
Bestelleinheit	100 Stück

Zulassungen

CAN-Ex ATEX SEV USA-Ex

Technische Daten

Allgemein

Nennquerschnitt	6 mm²
Farbe	grün-gelb
Anzahl der Etagen	1
Anzahl der Klemmstellen je Etage	2
Breite/Rastermaß	8 mm
Isoliergehäuse	PA666
Brennbarkeitsklasse des Isolierstoffs nach UL 94	V0
Explosionsgeprüfte Ausführung "Ex e"	ja
Montageart	TS35
Reihenklemmen für Installationsverteiler	ja

Technische Daten

Bemessungsspannung	800 V
Bemessungsstoßspannung	8 kV
Verschmutzungsgrad	3
Abschlussplatte erforderlich	nein
Isolierstoffart	Thermoplast
Länge	54 mm

Anschlussdaten

Anschlussart 1	Schraubanschluss
Anschlussart 2	Schraubanschluss
Minimaler Querschnitt eindrähtig	0,5 mm²
Maximaler Querschnitt eindrähtig	10 mm²
Minimaler Querschnitt feindrähtig	0,5 mm²
Maximaler Querschnitt feindrähtig	6 mm²

Abisolierlänge	12 mm
Anzugsdrehmoment Leiterbefestigung	1,2 Nm
Anzugsdrehmoment Schienenbefestigung	1,2

Technische Daten UL/CSA

Querschnitt UL	22-8 AWG
Querschnitt CSA	20-8 AWG

Zubehör

Art. Nr.	Typ	Beschreibung
98.300.0000.0	Tragschiene TS 35x7,5 UNPERF - l:2000mm	Tragschiene TS 35, ungelocht, Höhe 7,5 mm, Länge 2 m, Material Stahl, verzinkt und passiviert
98.300.1000.0	Tragschiene TS 35x7,5 PERF 15mm - l:2000mm	Tragschiene TS 35, gelocht, Höhe 7,5 mm, Länge 2 m, Material Stahl, verzinkt und passiviert
98.300.1900.0	Tragschiene TS 35x7,5 PERF 25mm - l:2000mm	Tragschiene TS 35, gelocht, Höhe 7,5 mm, Länge 2 m, Material Stahl, verzinkt und passiviert
98.360.0000.0	Tragschiene TS 35x15-2,3 UNPERF - l:2000mm	Tragschiene TS 35, ungelocht, Höhe 15 mm, Länge 2 m, Material Stahl, verzinkt und passiviert
98.360.0004.0	Tragschiene TS 35x15-2,3 UNPERF FZN - l:2000mm	Tragschiene TS 35, ungelocht, Höhe 15 mm, Länge 2 m, Material Stahl, feuerverzinkt
98.370.0000.0	Tragschiene TS 35x15 UNPERF - l:2000mm	Tragschiene TS 35, ungelocht, Höhe 15 mm, Länge 2 m, Material Stahl, verzinkt und chromatiert
98.370.1000.0	Tragschiene TS 35x15 PERF 15mm - l:2000mm	Tragschiene TS 35, gelocht, Höhe 15 mm, Länge 2 m, Material Stahl, verzinkt und passiviert
98.380.0000.0	Tragschiene TS 35x15-2,3 UNPERF CU - l:2000mm	Tragschiene TS 35, ungelocht, Höhe 15 mm, Länge 2 m, Material Kupfer
04.242.8053.0	Bezeichnungsschilderstreifen 9705 A / 8 / 10	Bezeichnungsschilderstreifen für Reihenklemmen Typ 9700 AL / 8…, 10 Schilder pro Streifen, Farbe: blau, unbeschriftet, beschriftbar mit Wieplot-Plotter

Technische Zeichnung

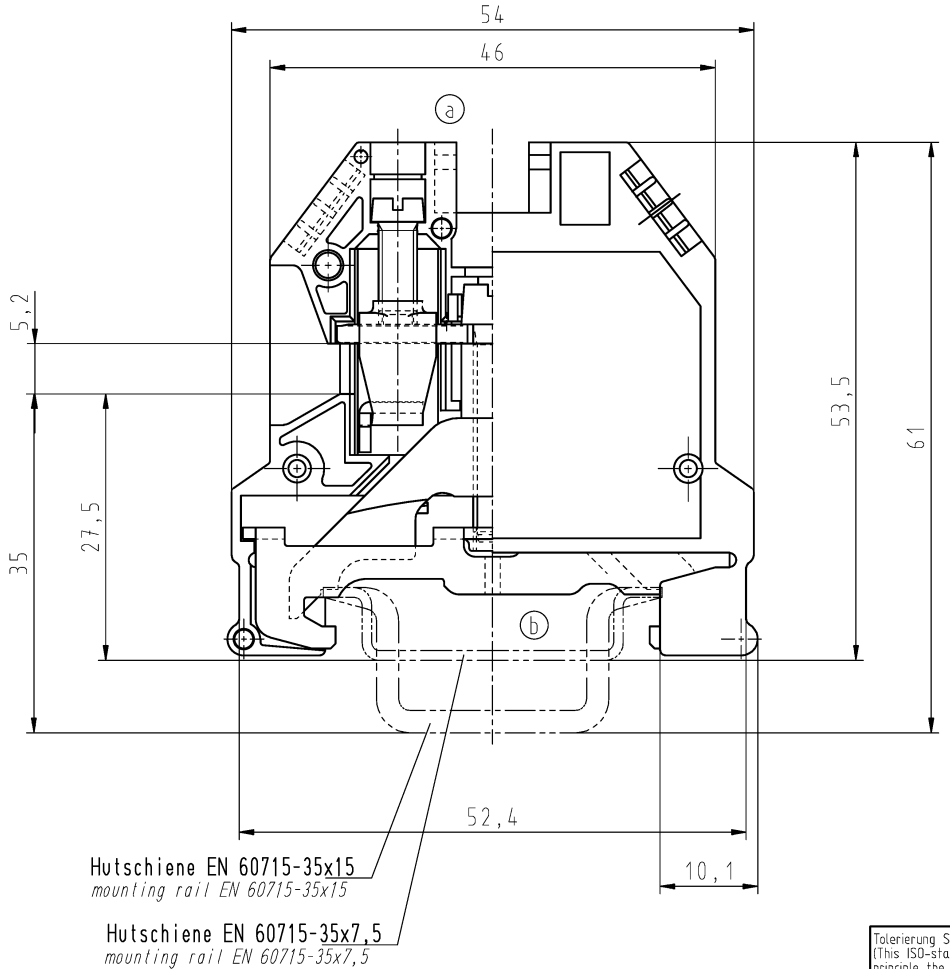

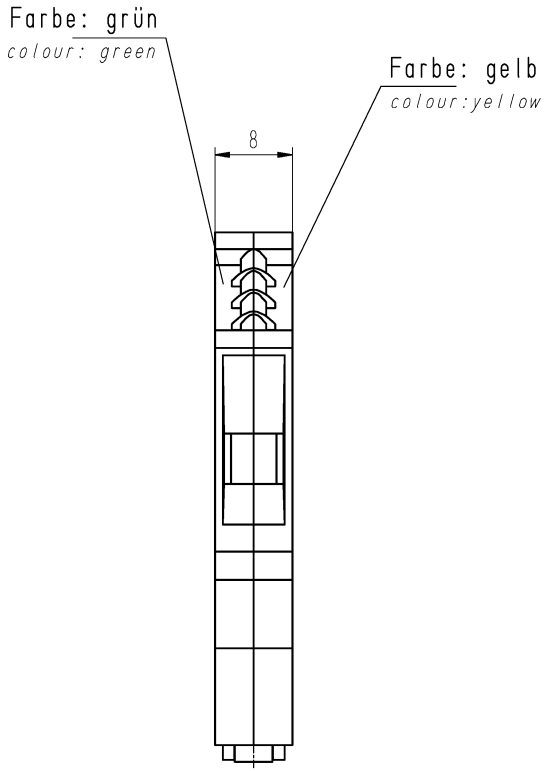

Weitere Daten siehe Katalog
further data see catalog

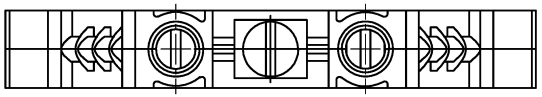

b	Teile - Nr. *part-no.*	Typ *type*
	57.506.9055.0	WK 6 SL V0

Toleranz Size ISO 14405 Ⓔ / Tolerance system Size ISO 14405 Ⓔ. (This ISO-standard describes the envelope principle. According to the envelope principle the deviations of form and parallelism are limited by the size tolerances).

ja/yes ☒ Stoffverbots- und Deklarationsliste nach WN 5020.010 ist einzuhalten. Conformity with Wieland document WN 5020.010 e (list of prohibited / declarable hazardous substances) to be declared!

Freitoleranz nach General tolerance

CAD - Zeichnung, keine manuellen Änderungen CAD - drawing, no manual modifications allowed

1. Verwendung: First Use:

Blatt: 1 von 1 Sheet: 1 of 1

Werkstoff / Material

Maßstab / Scale 2:1

Vol. mm³ Ofl./Srf. mm²

	Tag/Date	Name
gezeichnet drawn	21.10.2004	Schmitt J.
geprüft checked		
Normgepr. Stand. check		

Zeichnung Nr. / Drawing No.: T 57.506.9053.0 1K — Index: b

Maße in mm / Dimensions are in mm

Ersatz für / Replacement for:

Index	Datum / Blatt Date / Sheet	Änderung / Revision
b	02.06.2015 /	
a	28.02.2012 /	

wieland
www.wieland-electric.com

Type: WK6 SL V0

Bennenung/Title: SCHUTZLEITERKLEMME
Earth terminal

Weitergabe sowie Vervielfältigung dieses Dokuments, Verwertung und Mitteilung seines Inhalts sind verboten, soweit nicht ausdrücklich gestattet.
The reproduction, distribution and utilization of this document as well as the communication of its contents to others without express authorization is prohibited.

These dimensions will be especially checked at delivery
Only inspection dimensions
With /E marked dimensions are only valid for internal use

Diese Maße werden bei Abnahme besonders geprüft
Ausschließlich Prüfmaße
Mit /E gekennzeichnete Maße sind nur für interne Zwecke gültig