SIEMENS

Datenblatt 3RA2436-8XH32-1NB3

Stern-Dreieck-Kombination AS-i AC3: 45 kW/400 V, DC 24 V 3-polig, Baugröße S2 Schraubanschluss elektrische und mechanische Verriegelung 3 S + 3 Ö integriert

Abbildung ähnlich

Produkt-Markenname	SIRIUS
Produkt-Bezeichnung	Stern-Dreieck-Kombination
Produkttyp-Bezeichnung	3RA24
Hersteller-Artikelnummer	
• 1 des mitgelieferten Schützes	3RT2036-1NB30-0CC0
• 2 des mitgelieferten Schützes	3RT2036-1NB30
• 3 des mitgelieferten Schützes	3RT2028-1BB40
• des mitgelieferten Montagebausatzes RS	3RA2934-2BB1
• des mitgelieferten Funktionsmodules für Kommunikation	3RA2712-1CA00

Allgemeine technische Daten	
Baugröße des Schützes	S2
Produkterweiterung	
• Hilfsschalter	Nein
Isolationsspannung	
• bei Verschmutzungsgrad 3 Bemessungswert	690 V
Verschmutzungsgrad	3

Änderungen vorbehalten
© Copyright Siemens

Stoßspannungsfestigkeit Bemessungswert	6 kV
Schutzart IP	
• frontseitig	IP20
Schockfestigkeit bei Rechteckstoß	
• bei DC	7,7g / 5 ms, 4,5g / 10 ms
Schockfestigkeit bei Sinusstoß	
• bei DC	12g / 5 ms, 7g / 10 ms
mechanische Lebensdauer (Schaltspiele)	
• des Schützes typisch	10 000 000
• des Schützes mit aufgesetztem Hilfsschalterblock typisch	10 000 000
Betriebsmittelkennzeichen	
• gemäß DIN EN 81346-2	Q

Umgebungsbedingungen

Umgebungstemperatur	
• während Betrieb	-25 ... +60 °C
• während Lagerung	-55 ... +80 °C

Hauptstromkreis

Polzahl für Hauptstromkreis	3
Anzahl der Schließer für Hauptkontakte	3
Anzahl der Öffner für Hauptkontakte	0
Betriebsspannung	
• bei AC-3 Bemessungswert maximal	690 V
Betriebsstrom	
• bei AC-1 bei 400 V	
— bei Umgebungstemperatur 40 °C Bemessungswert	70 A
— bei Umgebungstemperatur 60 °C Bemessungswert	60 A
• bei AC-2 bei 400 V Bemessungswert	86 A
• bei AC-3	
— bei 400 V Bemessungswert	86 A
Leerschalthäufigkeit	1 500 1/h
Schalthäufigkeit	
• bei AC-1 maximal	1 000 1/h
• bei AC-2 maximal	600 1/h
• bei AC-3 maximal	800 1/h
• bei AC-4 maximal	250 1/h

Steuerstromkreis/ Ansteuerung

Spannungsart der Steuerspeisespannung	AC/DC
Steuerspeisespannung 1	

Änderungen vorbehalten
© Copyright Siemens

• bei DC Bemessungswert	24 V
Anzugsleistung der Magnetspule bei DC	23 W
Halteleistung der Magnetspule bei DC	1 W

Hilfsstromkreis

Anzahl der Öffner	
• für Hilfskontakte	
— unverzögert schaltend	3
Anzahl der Schließer	
• für Hilfskontakte	
— unverzögert schaltend	3
Betriebsstrom der Hilfskontakte bei AC-12 maximal	10 A
Betriebsstrom der Hilfskontakte bei AC-15	
• bei 230 V	6 A
• bei 400 V	3 A
Betriebsstrom der Hilfskontakte bei DC-13	
• bei 24 V	10 A
• bei 60 V	2 A
• bei 110 V	1 A
• bei 220 V	0,3 A
Kontaktzuverlässigkeit der Hilfskontakte	< 1 Fehler auf 100 Mio. Schaltspiele

UL/CSA Bemessungsdaten

Kontaktbelastbarkeit der Hilfskontakte gemäß UL	A600 / Q600

Kurzschluss-Schutz

Ausführung des Sicherungseinsatzes	
• für Kurzschlussschutz des Hauptstromkreises	
— bei Zuordnungsart 1 erforderlich	gL/gG NH 3NA, DIAZED 5SB, NEOZED 5SE: 160 A
— bei Zuordnungsart 2 erforderlich	gL/gG NH 3NA, DIAZED 5SB, NEOZED 5SE: 80 A
• für Kurzschlussschutz des Hilfsschalters erforderlich	Sicherung gL/gG: 10 A

Einbau/ Befestigung/ Abmessungen

Einbaulage	bei senkrechter Montageebene +/-180° drehbar, bei senkrechter Montageebene +/- 22,5° nach vorne und hinten kippbar
Befestigungsart	Schraubbefestigung
Höhe	142 mm
Breite	177,5 mm
Tiefe	223 mm
einzuhaltender Abstand	
• bei Reihenmontage	
— vorwärts	10 mm
— rückwärts	0 mm
— aufwärts	10 mm

Änderungen vorbehalten
© Copyright Siemens

— abwärts	10 mm
— seitwärts	10 mm
• zu geerdeten Teilen	
— vorwärts	10 mm
— rückwärts	0 mm
— aufwärts	10 mm
— seitwärts	10 mm
— abwärts	10 mm
• zu spannungsführenden Teilen	
— vorwärts	10 mm
— rückwärts	0 mm
— aufwärts	10 mm
— abwärts	10 mm
— seitwärts	10 mm

Anschlüsse/Klemmen

Ausführung des elektrischen Anschlusses	
• für Hauptstromkreis	Schraubanschluss
• für Hilfs- und Steuerstromkreis	Schraubanschluss
Art der anschließbaren Leiterquerschnitte	
• für Hauptkontakte	
— eindrähtig	2x (1 ... 35 mm²), 1x (1 ... 50 mm²)
— eindrähtig oder mehrdrähtig	2x (1 ... 35 mm²), 1x (1 ... 50 mm²)
— feindrähtig mit Aderendbearbeitung	2x (1 ... 25 mm²), 1x (1 ... 35 mm²)
• bei AWG-Leitungen für Hauptkontakte	2x (18 ... 2), 1x (18 ... 1)
Art der anschließbaren Leiterquerschnitte	
• für Hilfskontakte	
— eindrähtig oder mehrdrähtig	2x (0,5 ... 1,5 mm²), 2x (0,75 ... 2,5 mm²)
— feindrähtig mit Aderendbearbeitung	2x (0,5 ... 1,5 mm²), 2x (0,75 ... 2,5 mm²)
• bei AWG-Leitungen für Hilfskontakte	2x (20 ... 16), 2x (18 ... 14)

Sicherheitsrelevante Kenngrößen

B10-Wert	
• bei hoher Anforderungsrate gemäß SN 31920	1 000 000
Anteil gefahrbringender Ausfälle	
• bei niedriger Anforderungsrate gemäß SN 31920	40 %
• bei hoher Anforderungsrate gemäß SN 31920	73 %
Ausfallrate [FIT]	
• bei niedriger Anforderungsrate gemäß SN 31920	100 FIT
T1-Wert für Proof-Test Intervall oder Gebrauchsdauer gemäß IEC 61508	20 y

Änderungen vorbehalten
© Copyright Siemens

Kommunikation/ Protokoll

Produktfunktion Bus-Kommunikation	Ja
Protokoll wird unterstützt	
• AS-Interface-Protokoll	Ja

Approbationen/Zertifikate

allgemeine Produktzulassung	Konformitätserklärung	Prüfbescheinigungen	Schiffbau		
EAC	CE EG-Konf.	Typprüfbescheinigung/Werkszeugnis	BUREAU VERITAS	GL GL	Lloyd's Register LRS

Schiffbau	sonstiges	
RMRS	Umweltbestätigung	Bestätigungen

Weitere Informationen

Information- and Downloadcenter (Kataloge, Broschüren,…)
http://www.siemens.de/industrial-controls/catalogs

Industry Mall (Online-Bestellsystem)
https://mall.industry.siemens.com/mall/de/de/Catalog/product?mlfb=3RA2436-8XH32-1NB3

CAx-Online-Generator
http://support.automation.siemens.com/WW/CAXorder/default.aspx?lang=de&mlfb=3RA2436-8XH32-1NB3

Service&Support (Handbücher, Betriebsanleitungen, Zertifikate, Kennlinien, FAQs,…)
https://support.industry.siemens.com/cs/ww/de/ps/3RA2436-8XH32-1NB3

Bilddatenbank (Produktfotos, 2D-Maßzeichnungen, 3D-Modelle, Geräteschaltpläne, EPLAN Makros, …)
http://www.automation.siemens.com/bilddb/cax_de.aspx?mlfb=3RA2436-8XH32-1NB3&lang=de

Änderungen vorbehalten
© Copyright Siemens

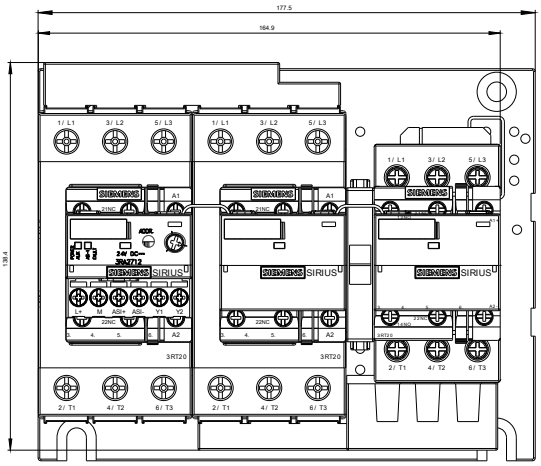

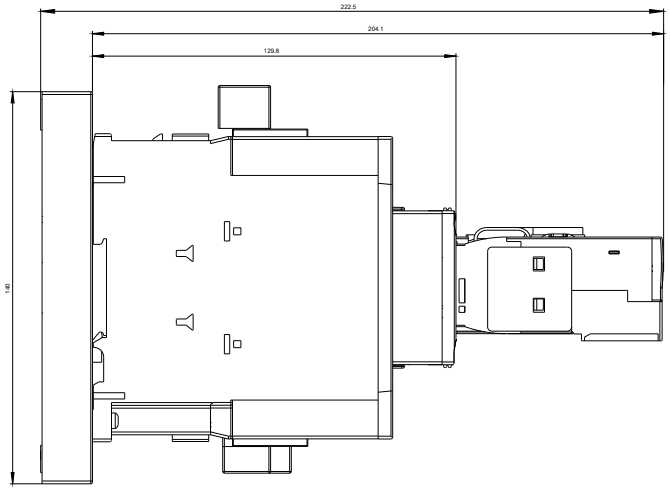

© Copyright Siemens

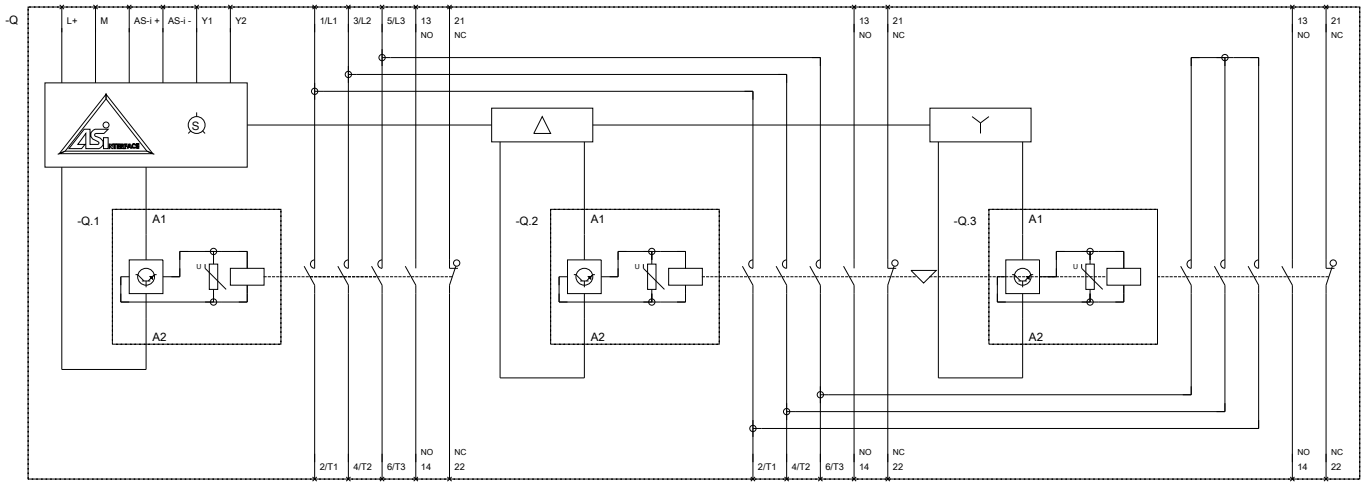

letzte Änderung: 20.04.2017

Änderungen vorbehalten
© Copyright Siemens