INSTRUCTION

36-2016

Toledo Flat 901586.002.1.76

RZB LIGHTING

IP 40 IK06 | 220 - 240 V / 50 - 60 Hz | LED | 4 x 1,5 mm² | 1,50 mm²

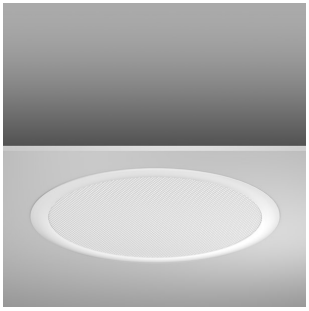

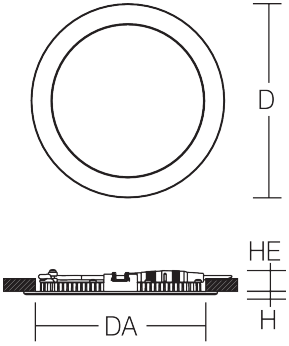

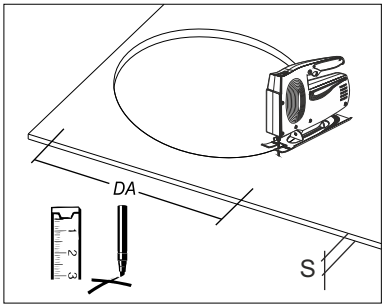

				P	
901586.002.1.76	D 495, H 6	DA 470, HE 60, S 1-18 mm	LED	35,0 W	2,69 kg

Φ	EEK_{LED}	EEK	CRI	CCT
3600 lm	A+	A+	80	4000K

B10	B16	C10	C16	I max / I max/2 / T50
18	30	30	51	5,3 A

Die Leuchte darf nur mit ihren vollständigen Schutzabdeckungen betrieben werden.
The luminaire must be used with its complete protective covers only.

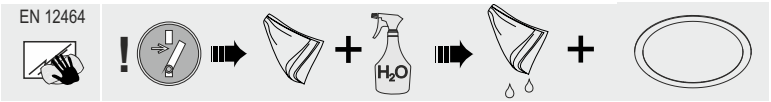

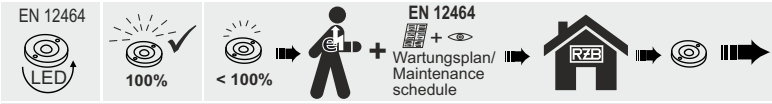

RZB
Rudolf Zimmermann, Bamberg GmbH
Rheinstraße 16
D-96052 Bamberg
Deutschland
Telefon +49 951/79 09-0
Telefax +49 951/79 09-198
www.rzb.de
info@rzb-leuchten.de

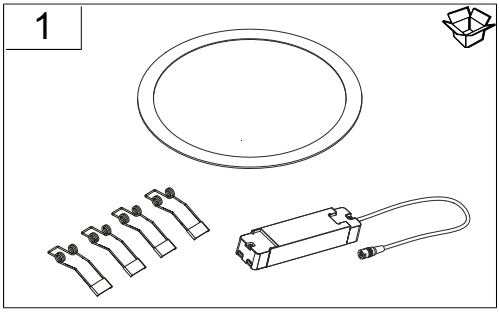
1

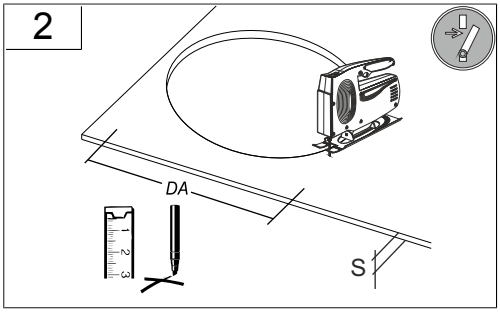
2
DA
S

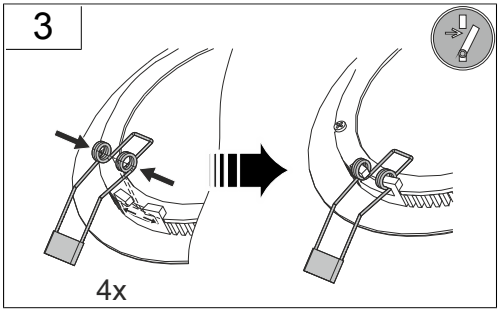
3
4x

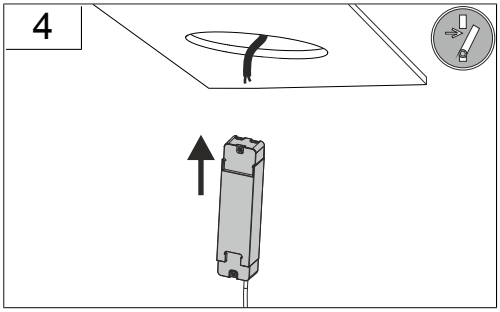
4

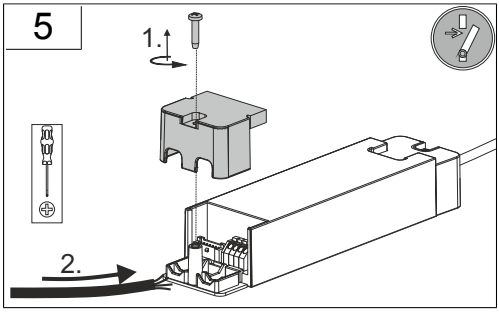
5
1.
2.

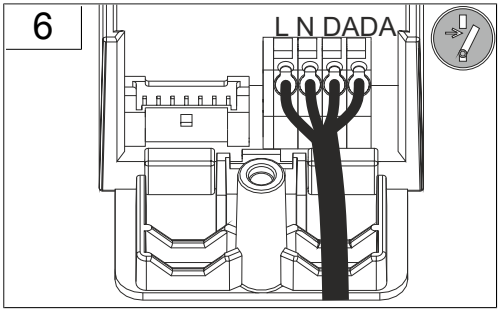
6
L N DADA

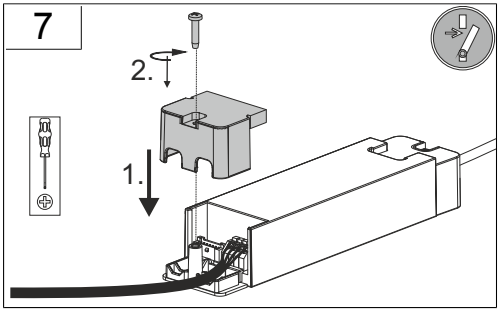
7
2.
1.

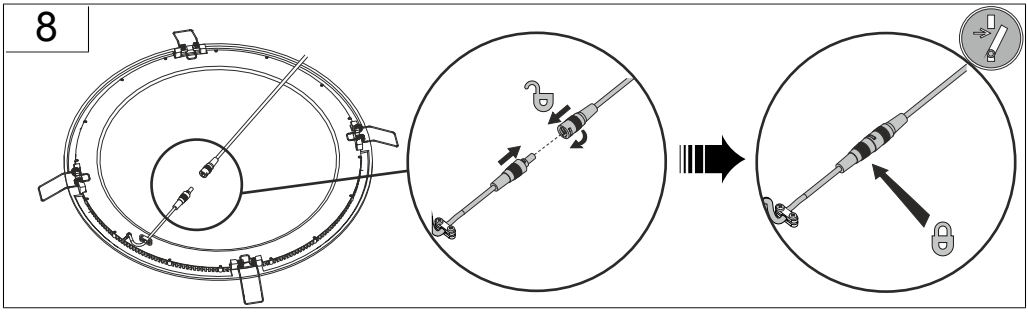
8

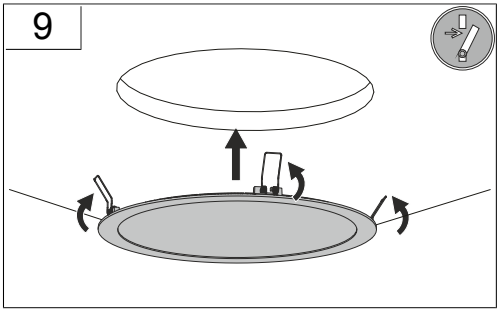
9

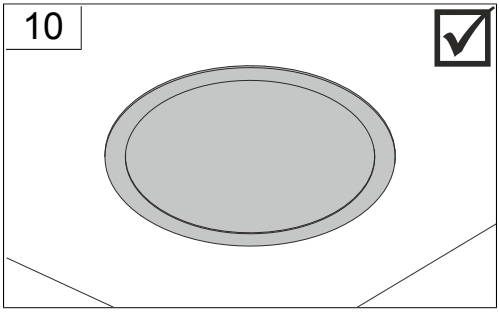
10

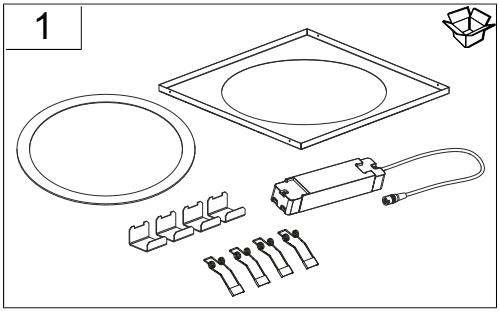
1

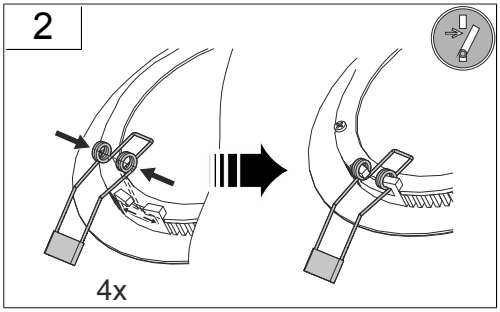
2
4x

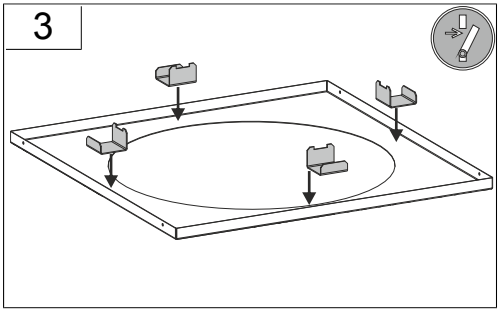
3

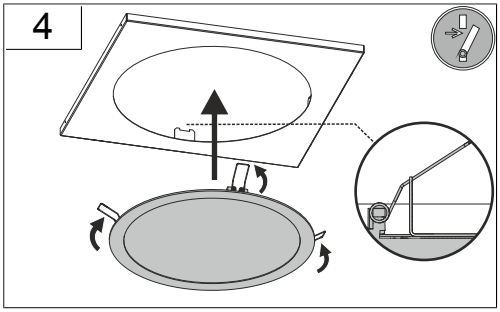
4

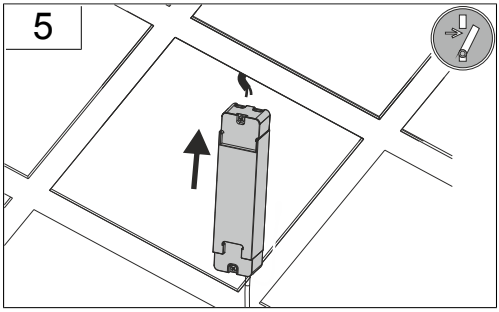
5

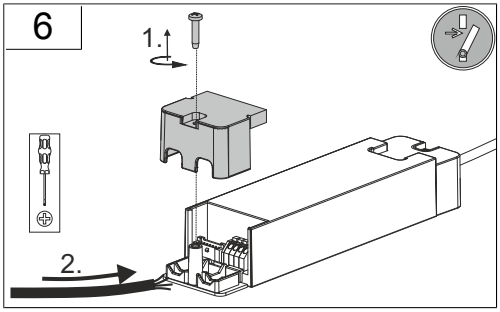
6
1.
2.

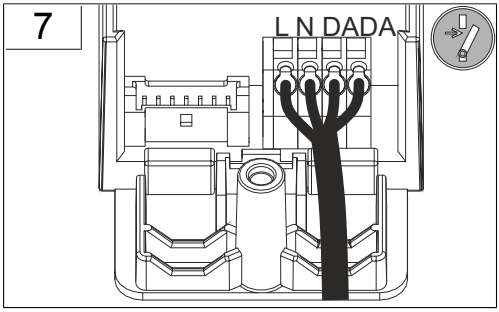
7
L N DADA

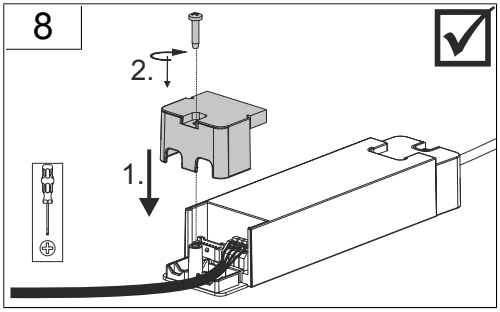
8
2.
1.

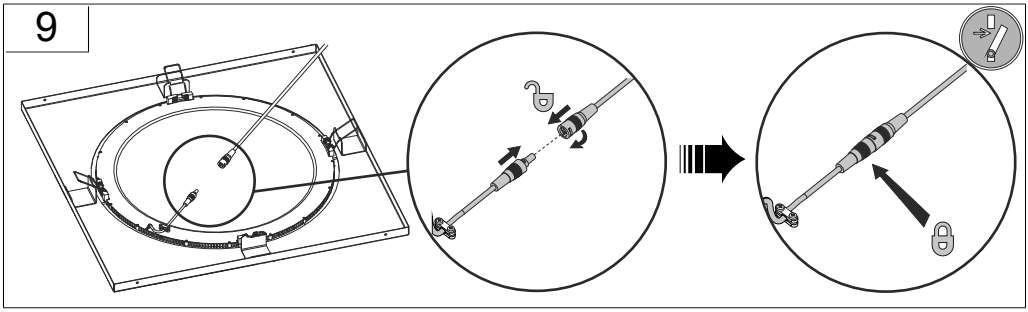
9

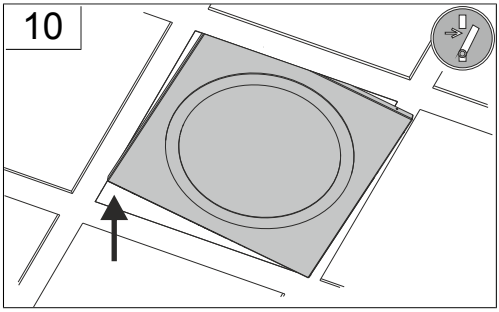
10

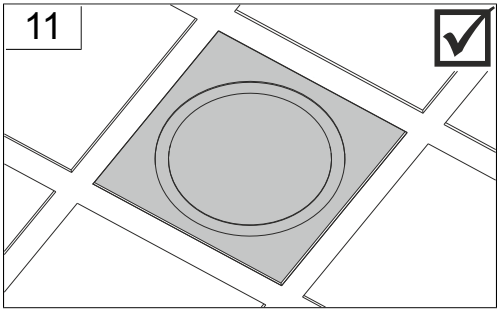
11

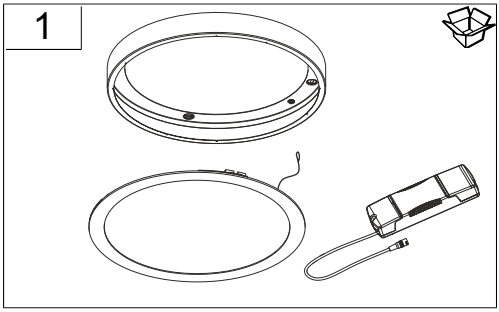
1

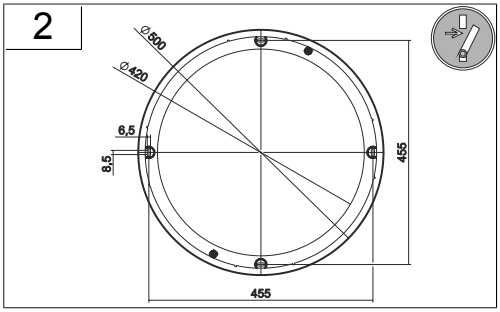
2
Ø500
Ø420
6,5
8,5
455
455

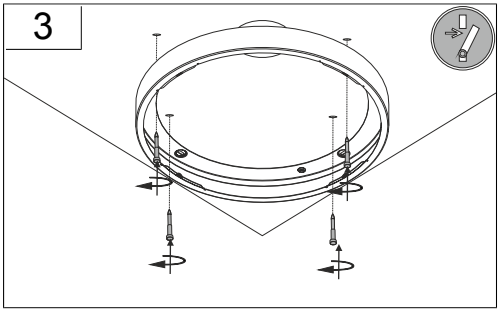
3

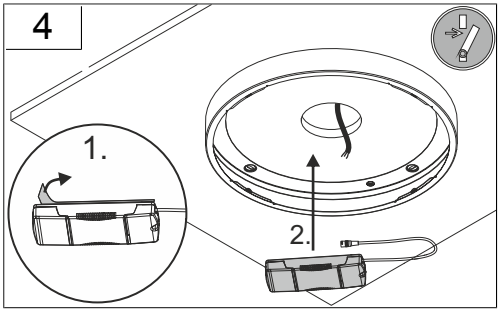
4
1.
2.

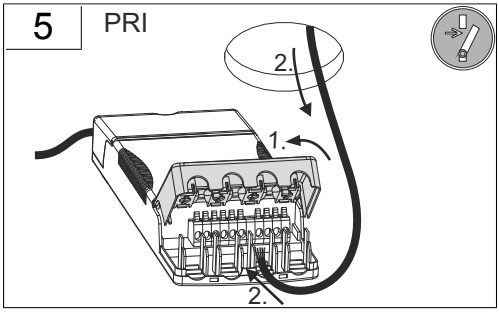
5
PRI
2.
1.
2.

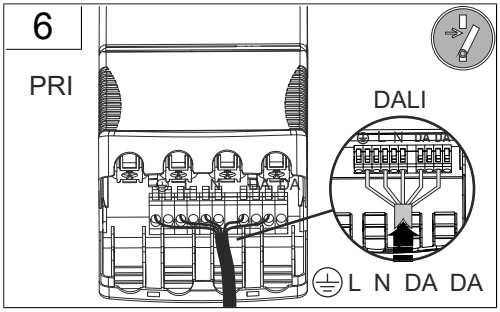
6
PRI
DALI
L N DA DA
L N DA DA

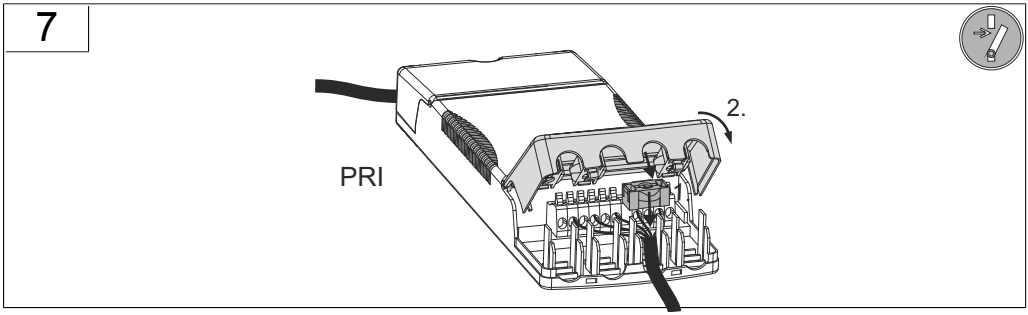
7
PRI
2.
1.

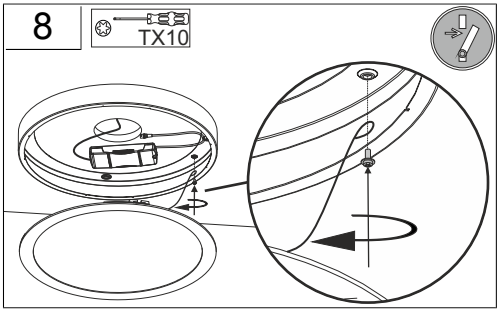
8
TX10

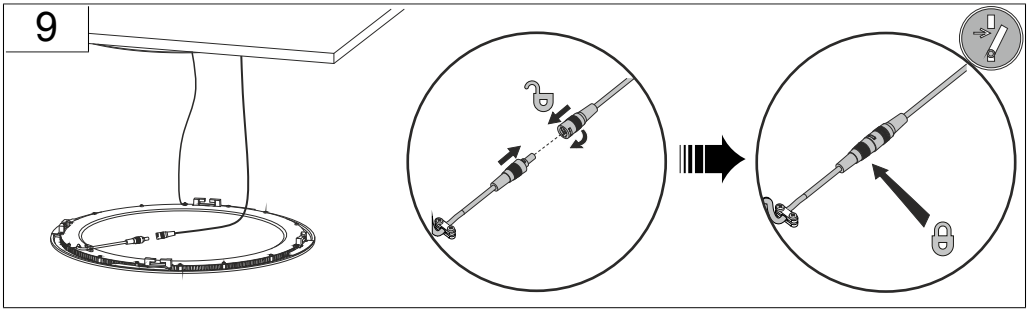
9

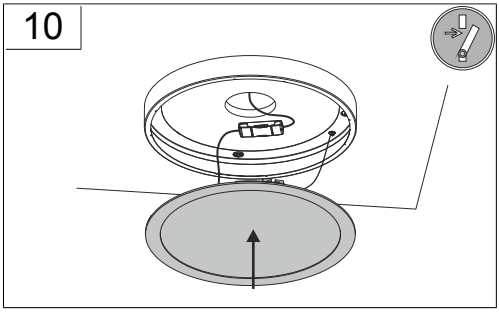
10

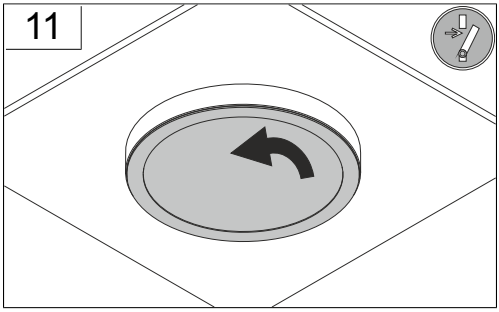
11

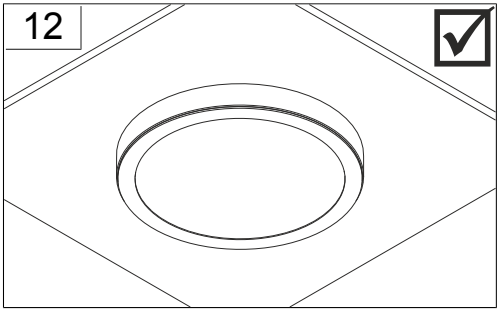
12

	+		
	982182.002	L 595, B 595, H 36	2,06 kg
	982183.002	L 622, B 622, H 36	2,36 kg
	982181.002	D 500, H 57	1,39 kg