Instruction:

09-3064.142
01-2017

RZB LIGHTING

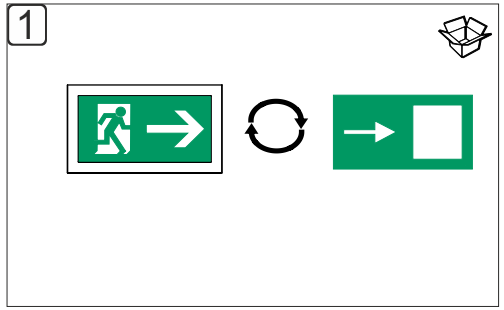

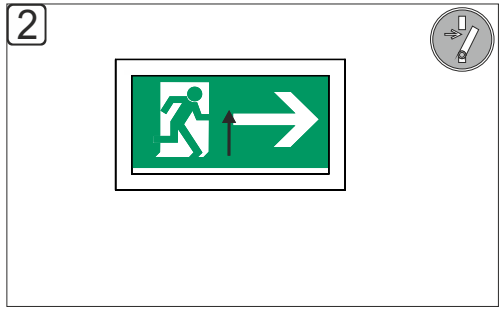

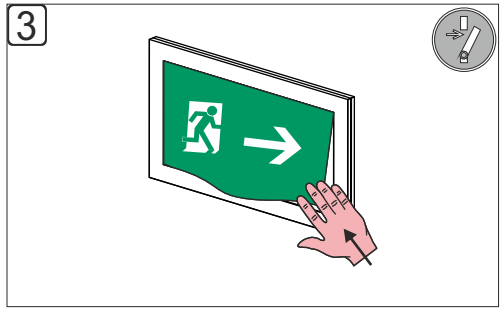

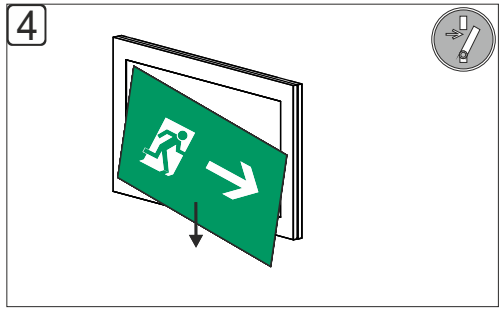

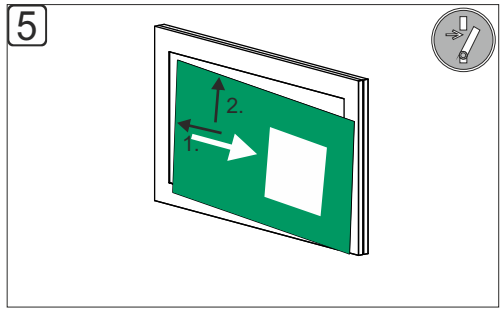

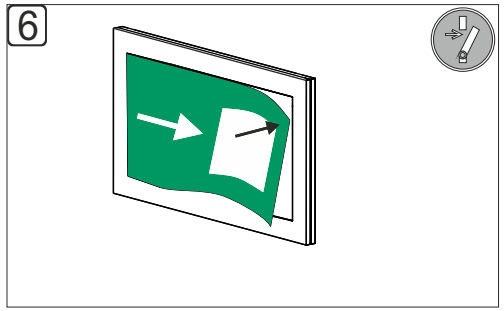

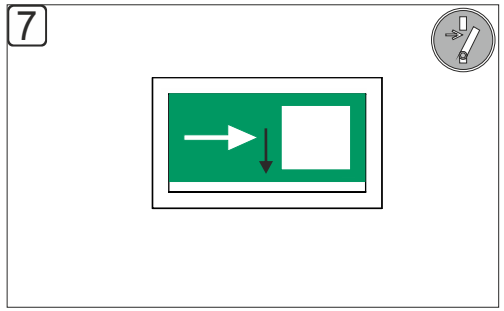

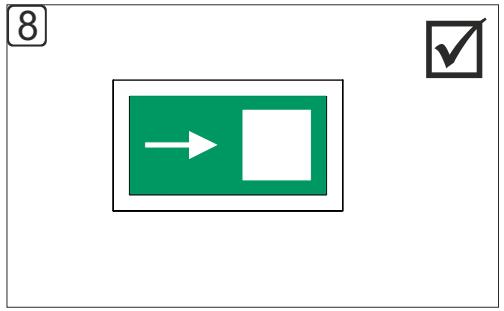

INSTRUCTION

09-3064.142
01-2017

RZB LIGHTING

TENUO

Wandeinbauleuchte / recessed wall luminaire

Einzelbatteriesystem / Selfcontained

IP 40 | 220 - 240 V / 50-60 Hz | 1,5 mm² - 2,5 mm² | 4 x 1,5 mm² (2,5 mm²) | 4 x 1,5 mm² + 2 x 1,5 mm²(2,5 mm²) (nur bei .04/ only for .04) | LED 8 h | NiCd 2,4 V - 1,8 Ah | Dauerschaltung / maintained => 0 °C - +25 °C | Bereitschaftsschaltung / non maintained => +5 °C - +40 °C

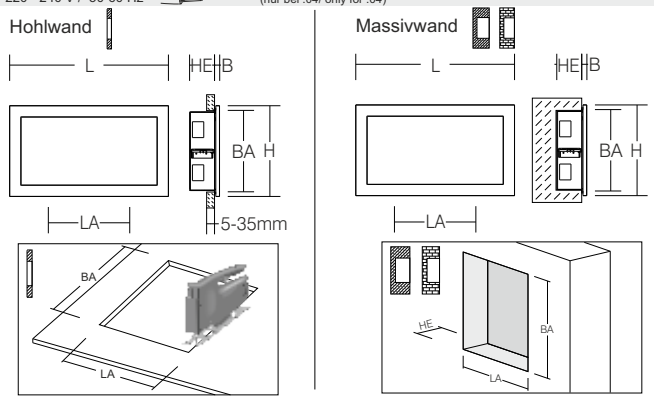

SERIE	L	B	H	LA	BA	HE
TENUO	350	11	200	175	175	70

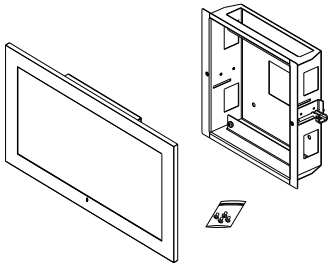

Einzelbatterie / Selfcontained

672004.004	L 350, B 11, H 200	1 x LED Modul 2,5W	5W	30m	2,08 Kg
672004.004.04	L 350, B 11, H 200	1 x LED Modul 2,5W	5W	30m	2,10 Kg

67000.0.183	L 87, D 23	100 g

! Die Sicherheitsleuchten werden generell mit entladenen oder teilentladenen Akkus geliefert und müssen für die volle Funktionstüchtigkeit mindestens 24 Stunden am Netz angeschlossen sein.
The emergency luminaires are delivered with either discharged or only partially charged batteries and need to be connected for at least 24 hours before reaching their full operability.

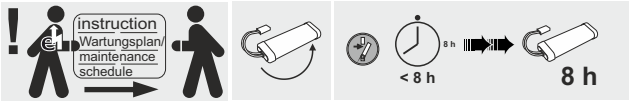

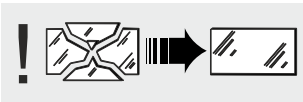

Die Leuchte darf nur mit ihren vollständigen Schutzabdeckungen betrieben werden.
The luminaire must be used with its complete protective covers only.

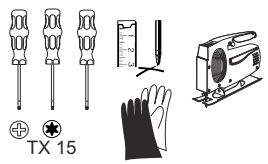

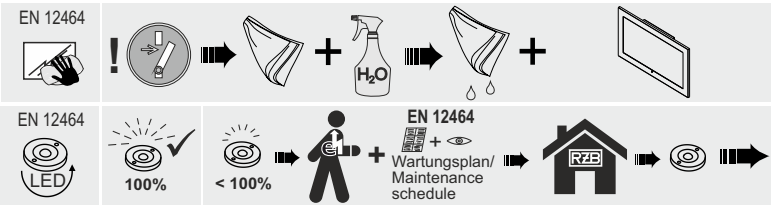

RZB
Rudolf Zimmermann, Bamberg GmbH
Rheinstraße 16
D-96052 Bamberg
Deutschland
Telefon +49 951/79 09-0
Telefax +49 951/79 09-198
www.rzb.de
info@rzb-leuchten.de

Unsere Sicherheitsleuchten sind entsprechend den aktuell gültigen Leuchtenbauvorschriften gekennzeichnet.
Die Form der Kennzeichnung ist wie folgt, als Beispiel dargestellt.

X	1	A	480

Feld 1: Bauart, Feld 2: Betriebsart, Feld 3: Einrichtungen wie Selbstttest u.s.w.
Feld 4: Betriebsdauer

Die von uns gelieferten Einzelbatterieleuchten in Dauerschaltung sind auch für den Betrieb in Bereitschaftsschaltung geeignet. Wollen Sie die Leuchten in Bereitschaftsschaltung betreiben, muß der Eintrag in Feld 2 geändert werden. Bitte kennzeichnen Sie dann 1-lampige Leuchten mit 0 anstatt der 1 und mehrlampige Leuchten mit 2 anstatt der 3.

Our saftety luminaires are marked according to the currently valid construction standards.
The type of marking can be seen in the following example.

X	1	A	480

Field 1: Type of construction, Field 2: Type of operation,
Field 3: Additional features such as self test etc., Field 4: Time of autonomy

Our single-battery emergency light fittings can be operated either in maintained or non-maintained mode. If you change the mode of operating to non-maintained, you will have to change the entry in field 2. Please change the “1” to “0” for luminaires equipped with 1 lamp and “3” to “2” for liminaires equipped with more than one lamp.

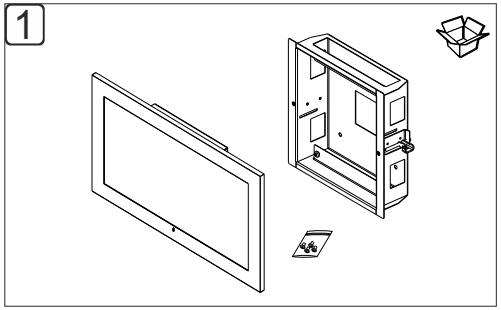

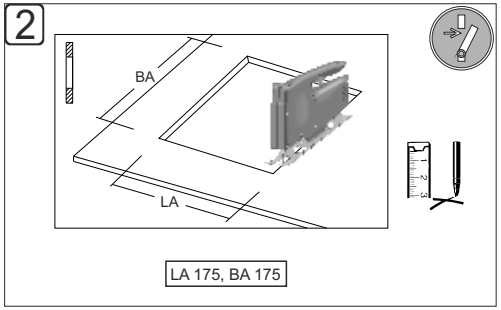

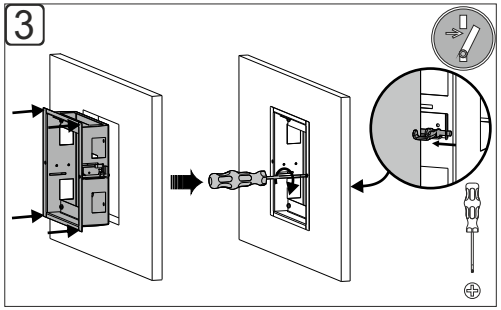

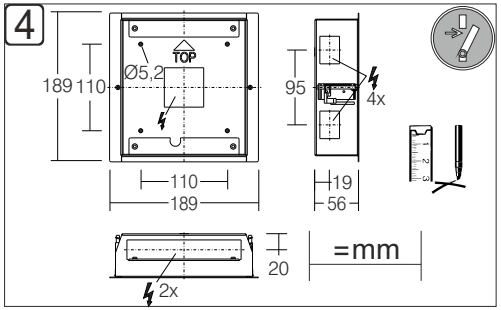

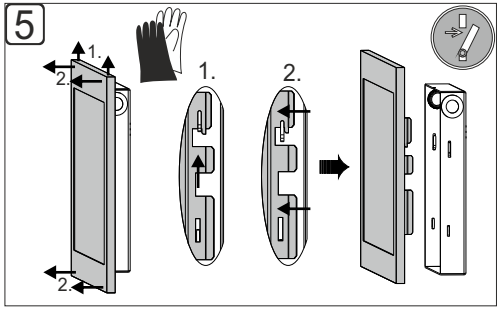

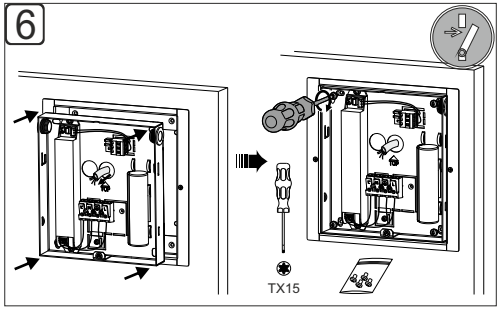

Kontrolle nach der Installation

Spätenstens 30 Minuten nach der Inbetriebnahme muss die grüne Überwachungs-LED leuchten.

Prüfungen

Einzelbatterieleuchten sind gemäß den Vorschriften am Montageort zu testen. Mängel sind sofort zu beheben. Prüfergebnisse sind im Prüfbuch zu dokumentieren.

Selbsttest

Alle Leuchten dieser Baureihe sind mit einem automatischen Selbsttestsystem ausgestattet und überprüfen die Leuchte eigenständig. Bei den Leuchten wird wöchentlich die Einsatzbereitschaft der Elektronik, der Lampe und des Akkus geprüft. Zusätzlich wird jährlich die Kapazität des Akku durch Simulation eines Netzausfalls gemessen. Der erste Kapazitätstest erfolgt 8 Tage nach der Installation oder einer Fehlerbehebung. Nach dem ersten Selbsttest muss die Ladekontrolle (LED) kontrolliert werden.
Die Anzeige an der Leuchte erfolgt, wie nachstehend beschrieben.

LED	**aus:** LED leuchtet nicht		**LED aus, leuchtet nicht:** Netzspannung fehlt oder die Notlichtelektronik ist defekt.
LED	**rot:** dauernd blinkend		**LED rot, dauernd blinkend:** Lampe defekt. Die Alarmrückstellung erfolgt bis zu ca. 1 Minute nach der Fehlerbehebung.
LED	**rot:** Dauerlicht	+ -	**LED rot:** Der Akku hat eine ungenügende Kapazität oder die Akkuzuleitung ist unterbrochen. Die Alarmrückstellung erfolgt sofort nach der Fehlerbehebung.
LED	**grün:** Dauerlicht		**LED grün:** keine Störung

Leuchten für die Überwachungssysteme Multidigit, MWEB plus und S63

Die Leuchten für Überwachungssysteme Multidigit,MWEB plus (Bestellzusatz .04) und S63 besitzen serienmäßig eine Anschlussklemme für den AB-Bus und werden vom Hersteller mit Seriennummern codiert. Die Adresse ist auf der Leuchte vermerkt. Codierte Sicherheitsleuchten dürfen nur durch Leuchten mit gleicher Adresse ausgetauscht werden.
Für die Planung, Installation, Inbetriebsetzung und Unterhaltung der Kommunikationssysteme Multidigit, MWEB plus und S63 können zusätzliche Unterlagen angefordert werden.
Die Überwachungszentrale PZ50 kann in diesen Systemen nicht angeschlossen werden.

Check after installation

The green monitoring LED must be on, 30 minutes after start-up at the latest.

Tests

Self-contained safety luminaires are to be tested at their mounting location in compliance with the regulations. Any defects have to be repaired immediately. Test results need to be documented in the test log.

Luminaires with automatic self-test

All luminaires of this series are assembled with an automatic self-test system, testing the luminaires independently. Weekly tested are the electronic system,the lamp and the battery. Additionally, every year the battery capacity is measured by simulating a mains power failure. The first capacity test is performed 8 days after installation or fault repair. The load control (LED) must be checked after the first self-test, shown on the luminaire as described hereafter:

LED	**off:** LED is not lit		**LED off, LED is not lit:** No mains connection or the emergency electronic gear is damaged.
LED	**red:** blinking		**LED red, blinking:** The lamp is damaged. The alarm is reset approximately 1 minute after the fault is repaired.
LED	**red:** Continuous light	+ -	**LED red, continuous light:** The capacity of the battery is low or the battery connector is interrupted. The alarm is reset immediately after the fault is repaired.
LED	**green:** Continuous light		**LED green, continuous light:** No fault

Luminaires for Monitoring Systems MULTIDIGIT, MWEB plus (.04) and S63

These luminaires (suffix .04) are assembled with a connecting terminal and are addressed with serial numbers (factory-made). The number is indicated on the luminaire. Already addressed safety luminaires must be replaced only by safety luminaires with the same number.
Additional documentations are available upon request; For planning, installation, commissioning and usage of monitoring systems MULTIDIGIT , MWEB plus and S63.
Monitoring systems PZ50 cannot be integrated in the monitoring system s MULTIDIGIT or MWEB plus.

Anschlussplan Einzelbatterie-Sicherheitsleuchten

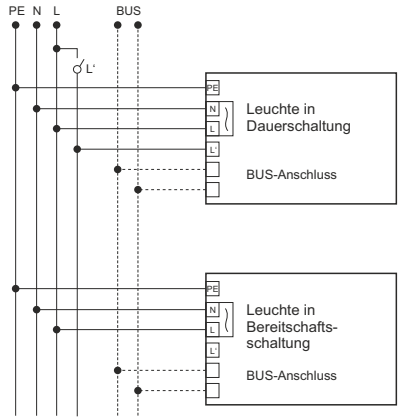

PE	=	Schutzleiter
N	=	Nullleiter
L	=	Dauerphase (Akkuladung)
L'	=	Geschaltete Phase für Dauerschaltung. Leuchten können mit der Allgemeinbeleuchtung geschaltet werden.
BUS	=	**.04** *System MULTIDIGIT* Kennzeichnung AB Signalstandard < 36 Volt. Anschlussleitungen dürfen vertauscht werden.

Wiring diagram for self-contained safety luminaires

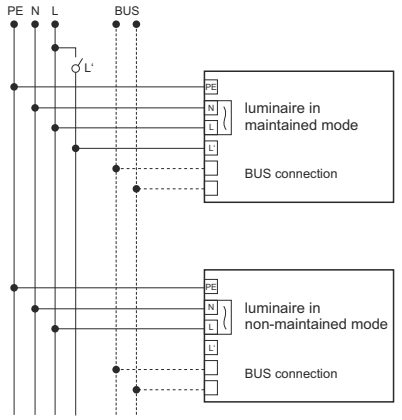

PE	=	protective earthing conductor
N	=	neutral conductor
L	=	maintained Phase (back-up battery)
L'	=	Connected phase for maintained operation. Luminaires can also be operated with the fittings for the general lighting
BUS	=	**.04** *MULTIDIGIT System* Marking AB Signal standard < 36 Volt. Connection wires may be exchanged.

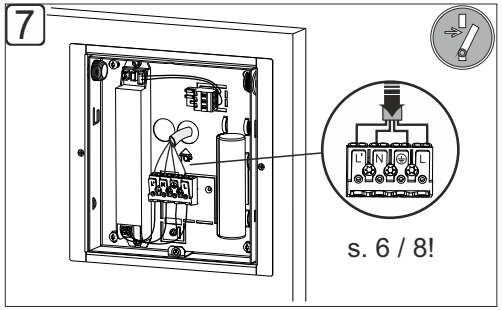

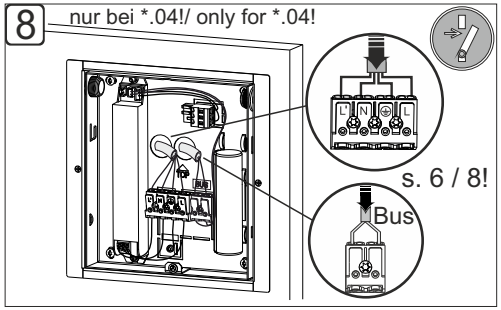

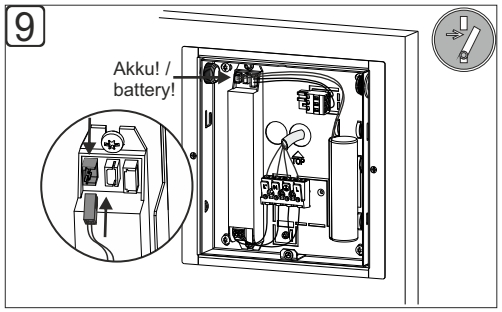

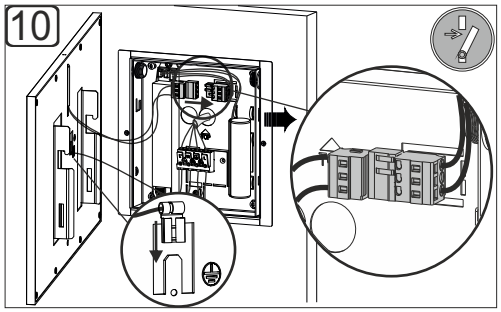

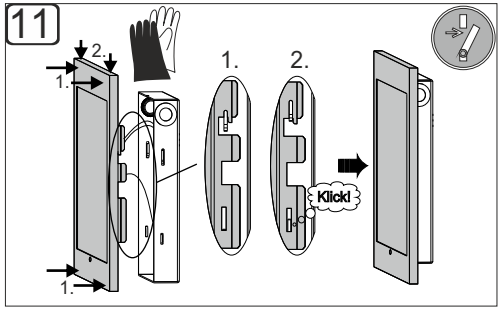

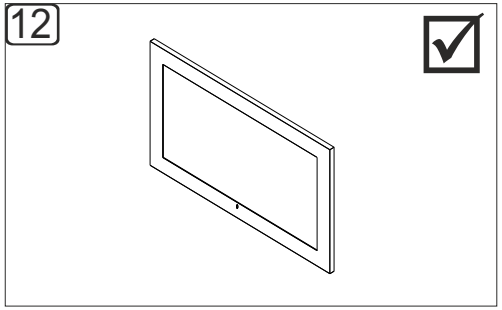

1

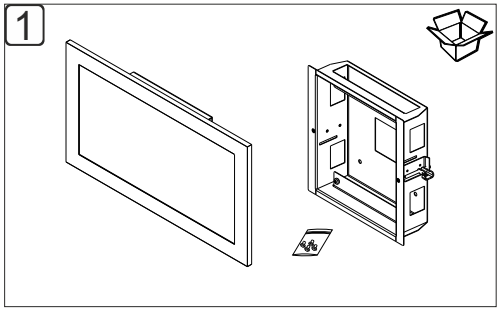

2

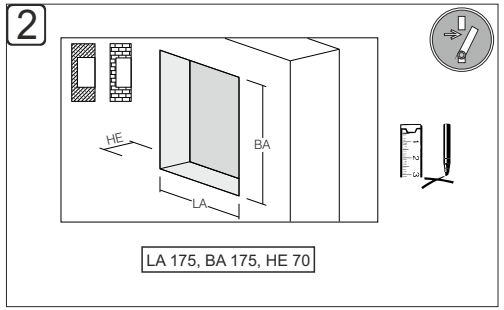

3

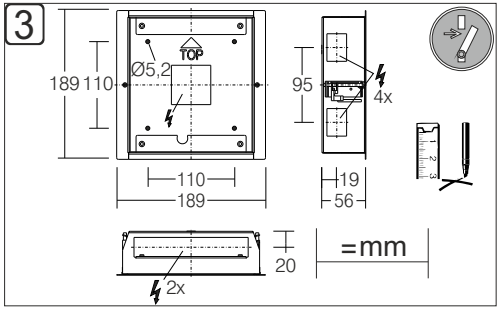

4

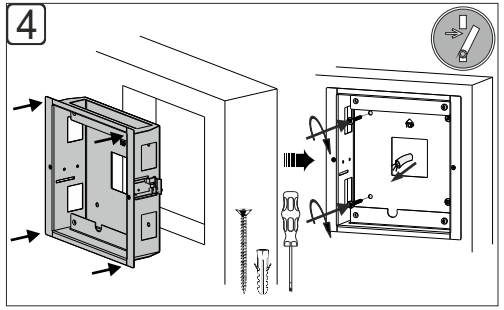

5

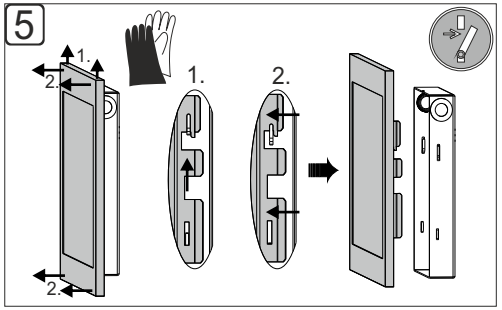

6

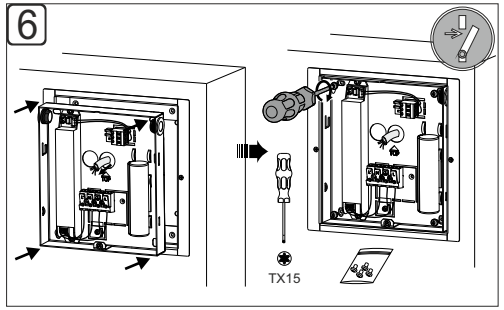

7

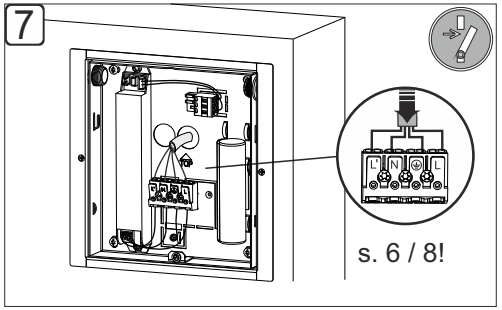

8

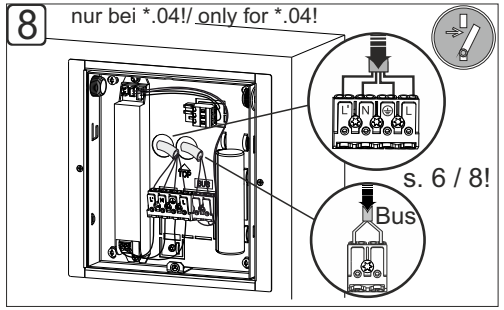

9

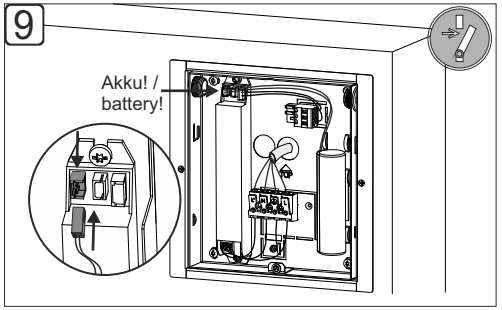

10

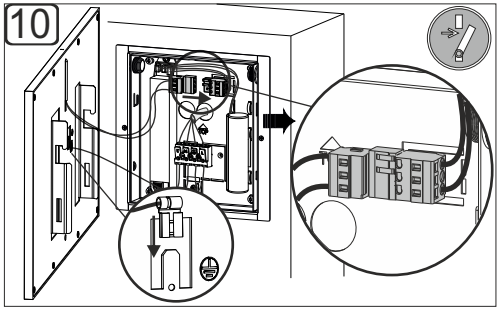

11

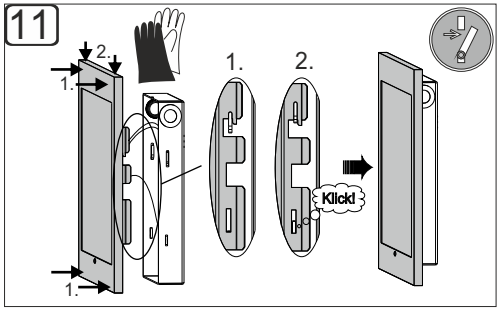
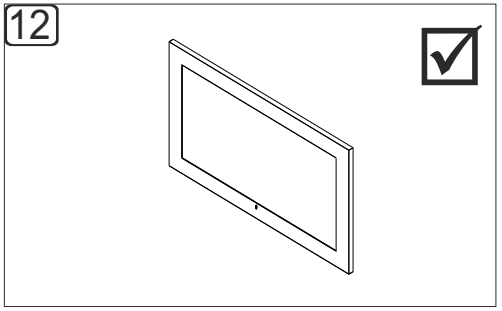
12