TRILUX

Montageanleitung
Mounting instructions
Instructions de montage
Istruzioni di montaggio
Instrucciones de montaje
Montagehandleiding

Luceo D UXP...

286 902 / XI 08

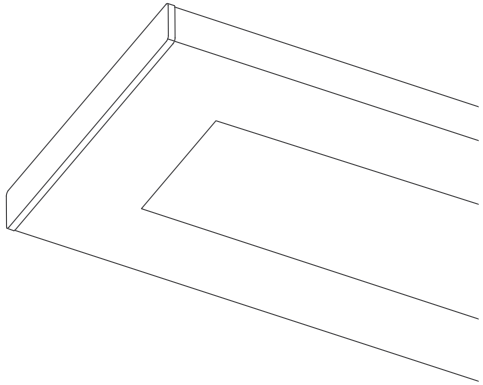

TRILUX GmbH & Co. KG
Postfach 1960 · D-59753 Arnsberg
Tel. +49 (0) 29 32.301-0
Fax +49 (0) 29 32.301-375
info@trilux.de · www.trilux.de

Typ	ca. kg
Luceo D UXP-. 128/54...	**3,7**
Luceo D UXP-. 135/49/80...	**4,4**
Luceo D UXP-. 228/54...	**4,2**
Luceo D UXP-. 235/49..	**5,2**
Luceo D UXP-. 280...	**5,2**

E=

(D) Einspeisung
(GB) Cable entry
(F) Alimentation
(I) Alimentazione
(E) Alimentación
(NL) Voeding

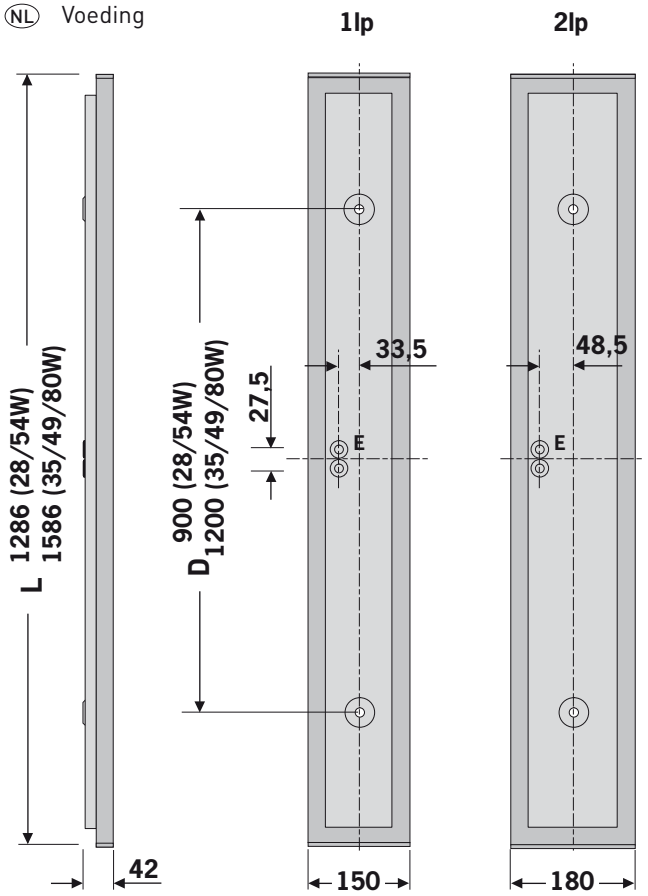

(D) **Bestimmungsgemäße Verwendung**
- Leuchte Luceo D UXP.. ist bestimmt als Anbauleuchte für Innenräume mit einer Umgebungstemperatur von t_a 25 °C.
- Leuchte ist für Netzweiterleitung geeignet.

(GB) **Intended use**
- The luminaire Luceo D UXP.. is intended as a surface-mounted luminaire for indoor rooms at an amibent temperature of t_a 25 °C.
- Luminaire is suitable for further wiring.

(F) **Utilisation conforme**
- Le luminaire Luceo D UXP.. est un plafonnier conçu pour l'intérieur à une température ambiante de t_a 25 °C.
- Luminaire équipé pour repiquage.

(I) **Utilizzo conforme alla sua determinazione**
- Apparecchio Luceo D UXP.. è previsto come apparecchio a plafone per interni con una temperatura ambiente di t_a 25 °C.
- L'apparecchio è adatto per il passaggio della rete.

(E) **Uso previsto**
- Luminaria Luceo D UXP.. está concebida como luminaria adosable para espacios interiores con una temperatura ambiente de t_a 25 °C.
- Luminaria apta para cableado suplementario.

(NL) **Volgens bestemming gebruiken**
- Armatuur Luceo D UXP.. is bestemd als inbouwarmatuur voor binnenruimtes met een omgevingstemperatuur van t_a 25 °C.
- Armatuur geschikt voor verdere bedrading.

(D) Bewahren Sie diese Montageanleitung für eventuelle Wartungs- oder Demontagearbeiten auf, bzw. stellen Sie diese Montageanleitung dem entsprechenden Personal zur Verfügung.
(GB) Store these mounting instructions for any future maintenance or demounting, or make these mounting instructions available to the appropriate personnel.
(F) Conserver ces instructions de montage pour d'éventuels travaux de maintenance ou de démontage ou encore les mettre à disposition du personnel compétent.
(I) Conservare le istruzioni di montaggio per eventuali operazioni di manutenzione o smontaggio, o metterle a disposizione del personale addetto.
(E) Conserve estas instrucciones de montaje para posibles tareas de mantenimiento y desmontaje o ponga estas instrucciones de montaje a disposición del personal correspondiente.
(NL) Bewaar deze montagehandleiding voor eventuele onderhouds- of demontagewerkzaamheden, of stel deze montagehandleiding het desbetreffende personeel ter beschikking.

(D) Sicherheitshinweise



- Der elektrische Anschluss darf nur von fachkundigem Personal durchgeführt werden, das hierfür ausgebildet und befugt ist.
- Arbeiten an der Leuchte dürfen nur im spannungsfreien Zustand durchgeführt werden.

Wichtige Hinweise zu elektronischen Betriebsgeräten (EVG)

- Eine Neutralleiterunterbrechung im Drehstromkreis führt zu Überspannungsschäden in der Beleuchtungsanlage. Neutralleiter -Trennklemme deshalb nur spannungsfrei öffnen und vor Wiedereinschalten schließen.
- Die maximal zulässige Umgebungstemperatur t_a der Leuchte darf nicht überschritten werden. Überschreitung reduziert die Lebensdauer, im Extremfall droht Frühausfall.
- Anschlussleitungen für Steuereingänge dimmbarer EVG (1...10 V, DALI etc.) 230 V netzspannungsfest auslegen.

(GB) Safety notes

- The electrical connection may be set up by suitably trained and qualified, authorised personnel only.
- Work on the luminaire must only be carried out in a tension-free state.

Important Information Regarding Electronic Control Gear (ECG)

- Interference to the neutral conductor in a three-phase system may result in surge-related damage in the lighting installation. Only open neutral conductor - disconnect terminal when disconnected from power supply and close prior to switching back on.
- The maximum admissible ambient temperature ta of the luminaire may not be exceeded. Surpassing that temperature reduces the service life and, in extreme cases, poses risk of early failure.
- Use mains cables for control inputs of dimmable ECG (1...10 V, DALI, etc.) which are rated for 230 V.

(F) Consignes de sécurité

- Le raccordement électrique ne doit être effectué que par du personnel compétent, dûment formé et autorisé à effectuer de telles opérations.
- Les travaux sur le luminaire ne peuvent être entrepris que si le luminaire est hors tension.

Remarques importantes concernant les ballasts électroniques

- Une interruption du conducteur neutre dans le circuit de courant triphasé entraîne des dommages de surtension dans le système d'éclairage. Donc, ouvrir la borne de coupure du conducteur neutre lorsque l'installation est hors tension et la fermer avant la remise sous tension.
- Ne pas dépasser la température ambiante maximale admissible ta pour les luminaires. Un dépassement réduit leur durée de vie et peut, au pire, entraîner une défaillance prématurée.
- Poser les câbles d'alimentation pour les entrées de commande de ballasts électroniques dimmables (1...10 V, DALI etc.) de manière qu'ils supportent une tension de secteur de 230 V.

(I) Avvertenze di sicurezz

- L'allacciamento elettrico deve essere eseguito esclusivamente da personale esperto, addestrato e autorizzato allo scopo.
- Eseguire lavori agli apparecchi esclusivamente a tensione nulla.

Avvertenze importanti per reattori elettronici (EVG))

- Una interruzione del conduttore neutro nel circuito di corrente trifase provoca danni da sovratensione nel sistema di illuminazione. Aprire perciò il morsetto di separazione solo in assenza di tensione e chiuderlo prima di inserirla di nuovo.
- È vietato superare la temperatura ambiente massima ammessa dell'apparecchio. Una temperatura superiore riduce la sua durata utile e in caso estremo vi è pericolo di guasto precoce.
- Posare le linee di collegamento per gli ingressi di comando di EVG dimmerabili (1...10 V, DALI ecc.) a 230 V garantendo la rigidità dielettrica.

(E) Indicaciones de seguridad

- La conexión eléctrica debe ser realizado por personal especializado, cualificado y autorizado para ello.
- Los trabajos en la luminaria sólo deben ser efectuados cuando no haya tensión.

Advertencias importantes referentes a los balastos electrónicos (EVG)

- La interrupción del conductor neutro en el circuito de corriente trifásica provoca daños por sobretensión en la instalación de iluminación. Por consiguiente, el borne desconectador del conductor neutro solamente debe abrirse cuando no lleve tensión y debe cerrarse antes de encender de nuevo la luminaria.
- La temperatura máxima admisible ta de la luminaria no debe ser superada. Una temperatura más alta provoca una reducción de la vida útil y, en caso extremo, puede producirse un fallo prematuro.
- Los cables de alimentación de los balastos electrónicos regulables para las entradas de control (1...10 V, DALI, etc.) 230 V deben colocarse con tensión estable.

(NL) Veiligheidsaanwijzingen

- De elektrische aansluiting mag alleen worden uitgevoerd door deskundig personeel, dat hiertoe opgeleid en bevoegd is.
- Werkzaamheden aan het armatuur mogen alleen in spanningsvrije toestand uitgevoerd worden.

Belangrijke aanwijzingen voor elektronische voorschakelapparaten (EVSA's)

- Een onderbreking van de nulleider in de draaistroomkring veroorzaakt schade door overspanning in de verlichtingsinstallatie. De nulklem mag daarom alleen geopend worden als de installatie spanningsvrij is en moet weer gesloten worden alvorens de spanning weer ingeschakeld wordt.
- De maximaal toelaatbare omgevingstemperatuur (ta) van de armatuur mag niet overschreden worden. Anders zal de armatuur minder lang meegaan en in extreme gevallen zelfs kapotgaan.
- De aansluitleidingen voor stuuringangen van dimbare EVSA's (1...10 V, DALI enz.) moeten 230V-netspanningsvast zijn.

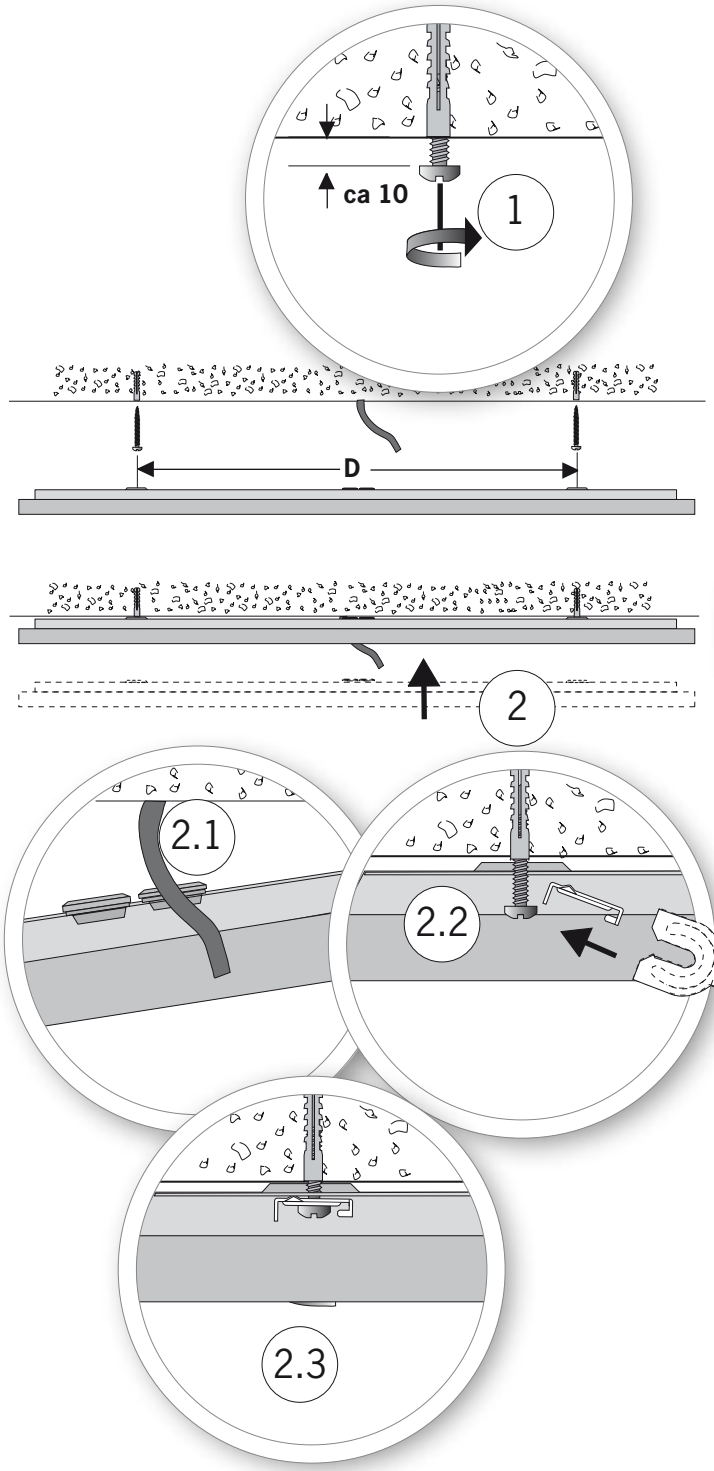

(D) Elektrischer Anschluss
(GB) Electrical connection
(F) Raccordement électrique
(I) Collegamento elettrico
(E) Conexión eléctrica
(NL) Elektrische verbinding

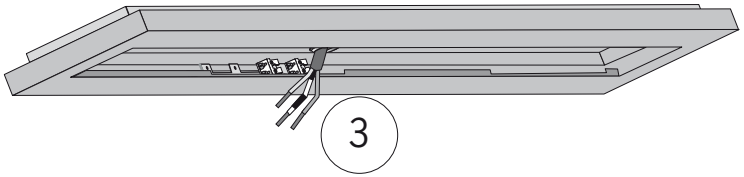

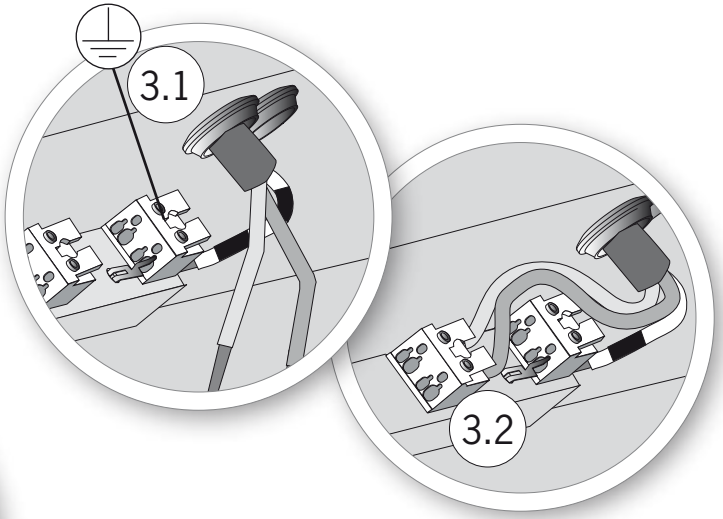

(D) TRILUX empfiehlt, das Raster während der Montage an einem sauberen Ort zwischenzulagern.
(GB) TRILUX recommends that you store the louvre temporarily in a clean place while you are doing mounting work.
(F) TRILUX recommande d'entreposer provisoirement l'optique dans un endroit propre pendant le montage.
(I) TRILUX raccomanda di depositare provvisoriamente in un luogo pulito l'ottica durante il montaggio.
(E) TRILUX recomienda almacenar provisionalmente la óptica en un lugar limpio durante el montaje.
(NL) TRILUX adviseert het raster tijdens de montage op een schone plaats op te bergen.

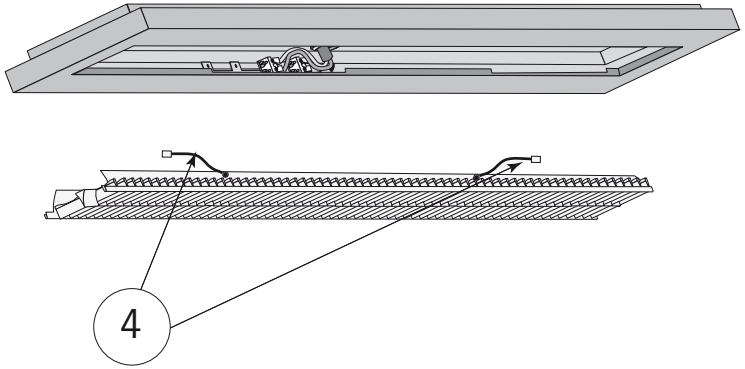

(D) Sicherung für Raster
(GB) Holding device for lamella louvre
(F) Arrêt pour diffuseur
(I) Dispositivo d'arresto per schermo lameellare
(E) Dispositivo de retención para sistema óptico
(NL) Roosterbeveiliging

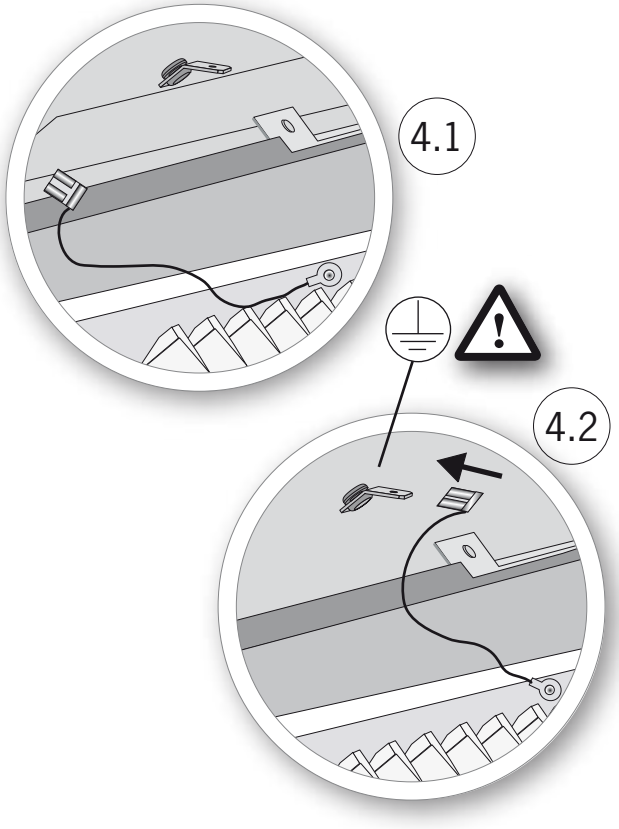

5

(D) Leuchtmittel einsetzen
(GB) Insert lamps
(F) Insérer la lampe
(I) Inserimento di lampade
(E) Colocar las lámparas
(NL) Lampen plaatsen

(D) **Hinweis zu Leuchtmitteln (Luceo D UXP-.2...)**
Beachten Sie beim Einsetzen der Leuchtmittel die Lampenseiten mit Stempel nebeneinander anzuordnen.

(GB) **Note on lamps (Luceo D UXP-.2...)**
When inserting the lamps, place the lamps so that the stamped sides are next to each other.

(F) **Remarque concernant les lampes (Luceo D UXP-.2...)**
Lors de la pose, veiller à ce que les côtés de la lampe portant l'inscription soient les uns à côté des autres.

(I) **Avvertenza relativa alle lampade (Luceo D UXP-.2...)**
Quando s'inseriscono le lampade, disporle in modo che i lati riportanti la marca siano l'uno accanto all'altro.

(E) **Indicación para las lámparas (Luceo D UXP-.2...)**
Al insertar las lámparas, procure que las caras que llevan la marca estén alineadas.

(NL) **Aanwijzing voor lampen (Luceo D UXP-.2...)**
Let erop, dat bij het aanbrengen van de armatuur de zijden van de lampen met opdruk naast elkaar komen te zitten.



