INSTRUCTION

40-2017

ToLEDo 901573.002.76

RZB LIGHTING

IP 44 IK05 | 220 - 240 V / 0/50/60 Hz | LED | 4 x 1,5 mm² | 2,50 mm²

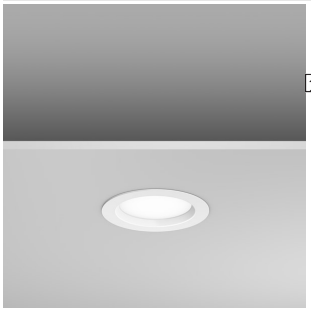

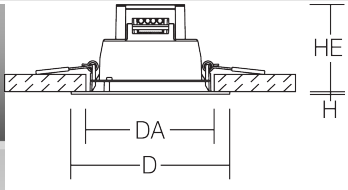

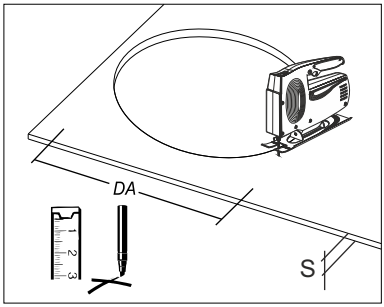

901573.002.76	D 130, H 2	DA 105, HE 140, S 1-25 mm	LED	8 W	9 W	392 g

Φ	EEK_{LED}	EEK	CRI	CCT
770 lm	A+	A+	80	2700K

B10	B16	I max / I max/2 / T50
45	80	17 A

Die Leuchte darf nur mit ihren vollständigen Schutzabdeckungen betrieben werden.
The luminaire must be used with its complete protective covers only.

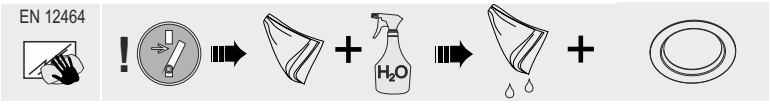

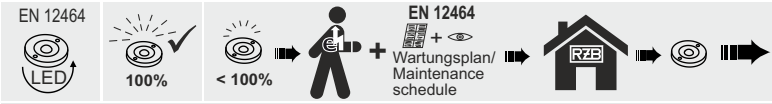

RZB
Rudolf Zimmermann, Bamberg GmbH
Rheinstraße 16
D-96052 Bamberg
Deutschland
Telefon +49 951/79 09-0
Telefax +49 951/79 09-198
www.rzb.de
info@rzb-leuchten.de

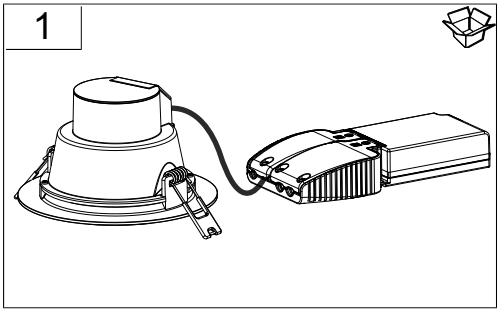
1

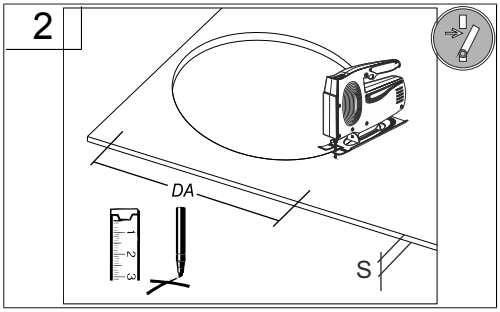
2
DA
S

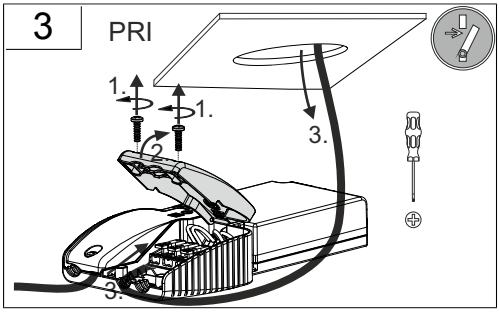
3
PRI
1.
1.
2.
3.
3.

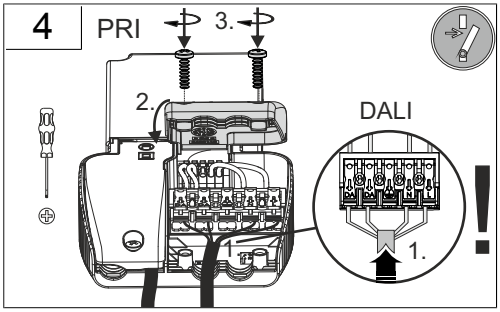
4
PRI
3.
2.
DALI
1.
1.
!

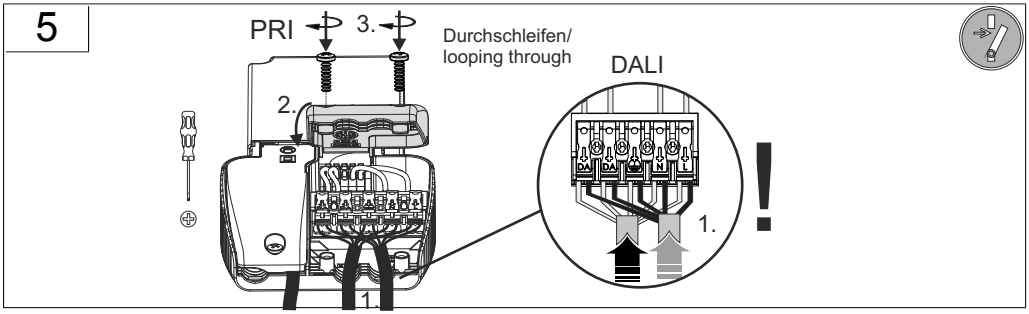
5
PRI
3.
Durchschleifen/
looping through
DALI
2.
1.
1.
!

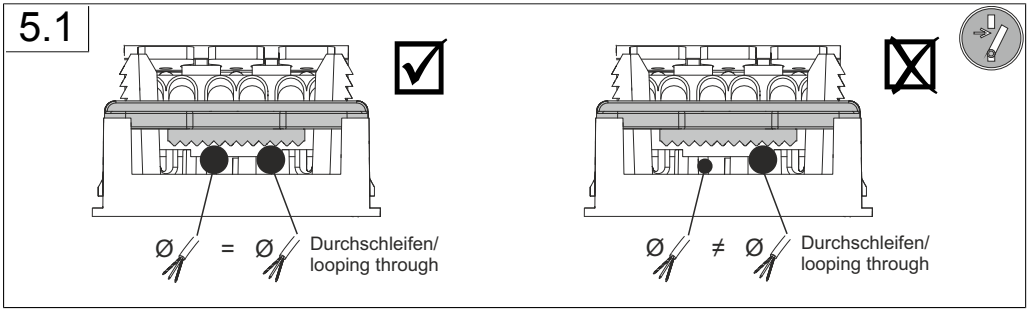
5.1
Ø = Ø
Durchschleifen/
looping through
Ø ≠ Ø
Durchschleifen/
looping through

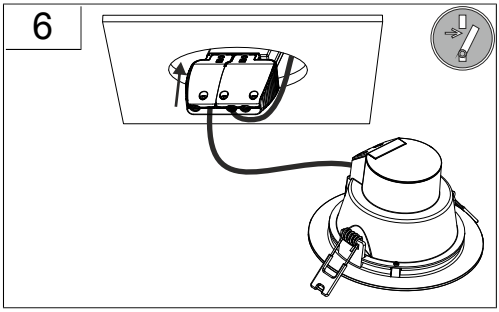
6

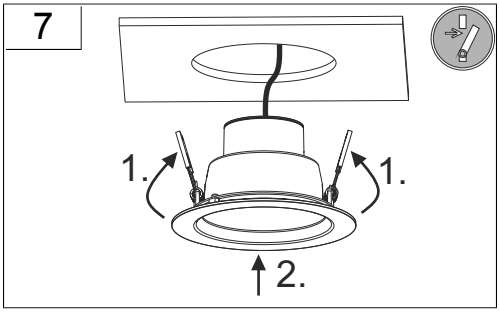
7
1.
1.
2.

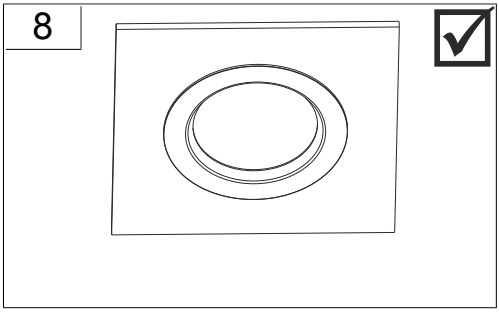
8

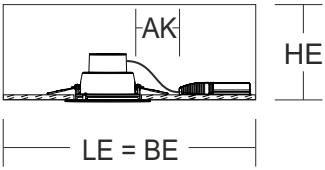

D	H	DA	LE	BE	HE	AK
130	2	105	350	350	140	50
172	2	150	450	450	140	50
225	4	200	500	500	140	50

Der Abstand zu beleuchteten Gegenständen muss mindestens 0.1 m betragen!
The distance to the direct illuminated objects must be at least 0.1 m!

Leuchte ist nicht geeignet zur Abdeckung mit Isoliermaterial!
Luminaire is not suitable for covering with insulating material!