SIEMENS

## Datenblatt 3RA2338-8XB30-1NB3

Wendekombination AC3: 37 kW/400 V, AC/DC 20-33 V 3-polig, Baugröße S2 Schraubanschluss elektrische und mechanische Verriegelung 2 S integriert

Abbildung ähnlich

| | |
|---|---|
| **Produkt-Markenname** | SIRIUS |
| **Produkt-Bezeichnung** | Wendekombination |
| **Produkttyp-Bezeichnung** | 3RA23 |
| **Hersteller-Artikelnummer** | |
| • 1 des mitgelieferten Schützes | 3RT2038-1NB30 |
| • 2 des mitgelieferten Schützes | 3RT2038-1NB30 |
| • des mitgelieferten Montagebausatzes RS | 3RA2933-2AA1 |

| Allgemeine technische Daten | |
|---|---|
| **Baugröße des Schützes** | S2 |
| **Produkterweiterung** | |
| • Hilfsschalter | Ja |
| **Isolationsspannung** | |
| • bei Verschmutzungsgrad 3 Bemessungswert | 690 V |
| **Verschmutzungsgrad** | 3 |
| **Stoßspannungsfestigkeit Bemessungswert** | 6 kV |
| **Schutzart IP** | |
| • frontseitig | IP20 |


Änderungen vorbehalten
© Copyright Siemens

| | |
|---|---|
| **Schockfestigkeit bei Rechteckstoß** | |
| • bei AC | 7,7g / 5 ms, 4,5g / 10 ms |
| • bei DC | 7,7g / 5 ms, 4,5g / 10 ms |
| **Schockfestigkeit bei Sinusstoß** | |
| • bei AC | 12g / 5 ms, 7g / 10 ms |
| • bei DC | 12g / 5 ms, 7g / 10 ms |
| **mechanische Lebensdauer (Schaltspiele)** | |
| • des Schützes typisch | 10 000 000 |
| • des Schützes mit aufgesetztem Hilfsschalterblock typisch | 10 000 000 |
| **Betriebsmittelkennzeichen** | |
| • gemäß DIN EN 81346-2 | Q |

## Umgebungsbedingungen

| | |
|---|---|
| **Umgebungstemperatur** | |
| • während Betrieb | -25 ... +60 °C |
| • während Lagerung | -55 ... +80 °C |

## Hauptstromkreis

| | |
|---|---|
| **Polzahl für Hauptstromkreis** | 3 |
| **Anzahl der Schließer für Hauptkontakte** | 3 |
| **Anzahl der Öffner für Hauptkontakte** | 0 |
| **Betriebsspannung** | |
| • bei AC-3 Bemessungswert maximal | 690 V |
| **Betriebsstrom** | |
| • bei AC-1 bei 400 V | |
| — bei Umgebungstemperatur 40 °C Bemessungswert | 80 A |
| — bei Umgebungstemperatur 60 °C Bemessungswert | 70 A |
| • bei AC-2 bei 400 V Bemessungswert | 80 A |
| • bei AC-3 | |
| — bei 400 V Bemessungswert | 80 A |
| **Betriebsstrom** | |
| • bei 1 Strombahn bei DC-1 | |
| — bei 24 V Bemessungswert | 55 A |
| — bei 110 V Bemessungswert | 4,5 A |
| • bei 2 Strombahnen in Reihe bei DC-1 | |
| — bei 24 V Bemessungswert | 55 A |
| — bei 110 V Bemessungswert | 25 A |
| • bei 3 Strombahnen in Reihe bei DC-1 | |
| — bei 24 V Bemessungswert | 55 A |
| — bei 110 V Bemessungswert | 55 A |
| **Betriebsstrom** | |


Änderungen vorbehalten
© Copyright Siemens

| | |
|---|---|
| • bei 1 Strombahn bei DC-3 bei DC-5 | |
| — bei 24 V Bemessungswert | 35 A |
| — bei 110 V Bemessungswert | 2,5 A |
| • bei 2 Strombahnen in Reihe bei DC-3 bei DC-5 | |
| — bei 24 V Bemessungswert | 55 A |
| — bei 110 V Bemessungswert | 25 A |
| • bei 3 Strombahnen in Reihe bei DC-3 bei DC-5 | |
| — bei 24 V Bemessungswert | 55 A |
| — bei 110 V Bemessungswert | 55 A |
| **Leerschalthäufigkeit** | 1 500 1/h |
| **Schalthäufigkeit** | |
| • bei AC-1 maximal | 700 1/h |
| • bei AC-2 maximal | 350 1/h |
| • bei AC-3 maximal | 500 1/h |
| • bei AC-4 maximal | 150 1/h |

## Steuerstromkreis/ Ansteuerung

| | |
|---|---|
| **Spannungsart der Steuerspeisespannung** | AC/DC |
| **Steuerspeisespannung 1 bei AC** | |
| • bei 50 Hz | 20 ... 33 V |
| • bei 60 Hz | 20 ... 33 V |
| **Steuerspeisespannung 1** | |
| • bei DC | 20 ... 33 V |
| **Arbeitsbereichsfaktor Steuerspeisespannung Bemessungswert der Magnetspule bei AC** | |
| • bei 50 Hz | 0,8 ... 1,1 |
| • bei 60 Hz | 0,8 ... 1,1 |
| **Anzugsscheinleistung der Magnetspule bei AC** | |
| • bei 50 Hz | 40 V·A |
| • bei 60 Hz | 40 V·A |
| **Leistungsfaktor induktiv bei Anzugsleistung der Spule** | |
| • bei 50 Hz | 0,64 |
| • bei 60 Hz | 0,5 |
| **Haltescheinleistung der Magnetspule bei AC** | |
| • bei 50 Hz | 2 V·A |
| • bei 60 Hz | 2 V·A |
| **Leistungsfaktor induktiv bei Halteleistung der Spule** | |
| • bei 50 Hz | 0,36 |
| • bei 60 Hz | 0,39 |
| **Anzugsleistung der Magnetspule bei DC** | 23 W |
| **Halteleistung der Magnetspule bei DC** | 1 W |

## Hilfsstromkreis


Änderungen vorbehalten
© Copyright Siemens

| | |
|---|---|
| **Anzahl der Öffner** | |
| • für Hilfskontakte | |
| — je Drehrichtung | 0 |
| **Anzahl der Schließer** | |
| • für Hilfskontakte | |
| — je Drehrichtung | 1 |
| **Betriebsstrom der Hilfskontakte bei AC-12 maximal** | 10 A |
| **Betriebsstrom der Hilfskontakte bei AC-15** | |
| • bei 230 V | 6 A |
| • bei 400 V | 3 A |
| **Betriebsstrom der Hilfskontakte bei DC-13** | |
| • bei 24 V | 10 A |
| • bei 60 V | 2 A |
| • bei 110 V | 1 A |
| • bei 220 V | 0,3 A |
| **Kontaktzuverlässigkeit der Hilfskontakte** | < 1 Fehler auf 100 Mio. Schaltspiele |

## UL/CSA Bemessungsdaten

| | |
|---|---|
| **Volllaststrom (FLA) für 3-phasigen Drehstrommotor** | |
| • bei 480 V Bemessungswert | 65 A |
| • bei 600 V Bemessungswert | 62 A |
| **abgegebene mechanische Leistung [hp]** | |
| • für 1-phasigen Drehstrommotor | |
| — bei 110/120 V Bemessungswert | 5 hp |
| — bei 230 V Bemessungswert | 15 hp |
| • für 3-phasigen Drehstrommotor | |
| — bei 220/230 V Bemessungswert | 20 hp |
| — bei 460/480 V Bemessungswert | 50 hp |
| — bei 575/600 V Bemessungswert | 60 hp |
| **Kontaktbelastbarkeit der Hilfskontakte gemäß UL** | A600 / Q600 |

## Kurzschluss-Schutz

| | |
|---|---|
| **Ausführung des Sicherungseinsatzes** | |
| • für Kurzschlussschutz des Hauptstromkreises | |
| — bei Zuordnungsart 1 erforderlich | gL/gG NH 3NA, DIAZED 5SB, NEOZED 5SE: 250 A |
| — bei Zuordnungsart 2 erforderlich | gL/gG NH 3NA, DIAZED 5SB, NEOZED 5SE: 160 A |
| • für Kurzschlussschutz des Hilfsschalters erforderlich | Sicherung gL/gG: 10 A |

## Einbau/ Befestigung/ Abmessungen

| | |
|---|---|
| **Einbaulage** | bei senkrechter Montageebene +/-180° drehbar, bei senkrechter Montageebene +/- 22,5° nach vorne und hinten kippbar |
| **Befestigungsart** | Schraub- und Schnappbefestigung auf Hutschiene 35 mm |
| **Höhe** | 141 mm |


Änderungen vorbehalten
© Copyright Siemens

| | |
|---|---|
| **Breite** | 120 mm |
| **Tiefe** | 130 mm |
| **einzuhaltender Abstand** | |
| • bei Reihenmontage | |
| — vorwärts | 10 mm |
| — rückwärts | 0 mm |
| — aufwärts | 10 mm |
| — abwärts | 10 mm |
| — seitwärts | 10 mm |
| • zu geerdeten Teilen | |
| — vorwärts | 10 mm |
| — rückwärts | 0 mm |
| — aufwärts | 10 mm |
| — seitwärts | 10 mm |
| — abwärts | 10 mm |
| • zu spannungsführenden Teilen | |
| — vorwärts | 10 mm |
| — rückwärts | 0 mm |
| — aufwärts | 10 mm |
| — abwärts | 10 mm |
| — seitwärts | 10 mm |

## Anschlüsse/Klemmen

| | |
|---|---|
| **Ausführung des elektrischen Anschlusses** | |
| • für Hauptstromkreis | Schraubanschluss |
| • für Hilfs- und Steuerstromkreis | Schraubanschluss |
| **Art der anschließbaren Leiterquerschnitte** | |
| • für Hauptkontakte | |
| — eindrähtig | 2x (1 ... 35 mm²), 1x (1 ... 50 mm²) |
| — eindrähtig oder mehrdrähtig | 2x (1 ... 35 mm²), 1x (1 ... 50 mm²) |
| — feindrähtig mit Aderendbearbeitung | 2x (1 ... 25 mm²), 1x (1 ... 35 mm²) |
| • bei AWG-Leitungen für Hauptkontakte | 2x (18 ... 2), 1x (18 ... 1) |
| **Art der anschließbaren Leiterquerschnitte** | |
| • für Hilfskontakte | |
| — eindrähtig oder mehrdrähtig | 2x (0,5 ... 1,5 mm²), 2x (0,75 ... 2,5 mm²) |
| — feindrähtig mit Aderendbearbeitung | 2x (0,5 ... 1,5 mm²), 2x (0,75 ... 2,5 mm²) |
| • bei AWG-Leitungen für Hilfskontakte | 2x (20 ... 16), 2x (18 ... 14) |

## Sicherheitsrelevante Kenngrößen

| | |
|---|---|
| **B10-Wert** | |
| • bei hoher Anforderungsrate gemäß SN 31920 | 1 000 000 |
| **Anteil gefahrbringender Ausfälle** | |


Änderungen vorbehalten
© Copyright Siemens

| | |
|---|---|
| • bei niedriger Anforderungsrate gemäß SN 31920 | 40 % |
| • bei hoher Anforderungsrate gemäß SN 31920 | 73 % |
| **Ausfallrate [FIT]** | |
| • bei niedriger Anforderungsrate gemäß SN 31920 | 100 FIT |
| **T1-Wert für Proof-Test Intervall oder Gebrauchsdauer gemäß IEC 61508** | 20 y |

## Kommunikation/ Protokoll

| | |
|---|---|
| **Produktfunktion Bus-Kommunikation** | Nein |
| **Protokoll wird unterstützt** | |
| • AS-Interface-Protokoll | Nein |

## Approbationen/Zertifikate

| allgemeine Produktzulassung | | | Konformitätserklärung | Prüfbescheinigungen | Schiffbau |
|---|---|---|---|---|---|
| CSA | UL | EAC | EG-Konf. | Typprüfbescheinigung/Werkszeugnis | ABS |

| Schiffbau | | | | | sonstiges |
|---|---|---|---|---|---|
| BUREAU VERITAS | GL | LRS | PRS | RMRS | Umweltbestätigung |

| sonstiges |
|---|
| Bestätigungen |

## Weitere Informationen

**Information- and Downloadcenter (Kataloge, Broschüren,…)**
http://www.siemens.de/industrial-controls/catalogs

**Industry Mall (Online-Bestellsystem)**
https://mall.industry.siemens.com/mall/de/de/Catalog/product?mlfb=3RA2338-8XB30-1NB3

**CAx-Online-Generator**
http://support.automation.siemens.com/WW/CAXorder/default.aspx?lang=de&mlfb=3RA2338-8XB30-1NB3

**Service&Support (Handbücher, Betriebsanleitungen, Zertifikate, Kennlinien, FAQs,…)**
https://support.industry.siemens.com/cs/ww/de/ps/3RA2338-8XB30-1NB3

**Bilddatenbank (Produktfotos, 2D-Maßzeichnungen, 3D-Modelle, Geräteschaltpläne, EPLAN Makros, …)**
http://www.automation.siemens.com/bilddb/cax_de.aspx?mlfb=3RA2338-8XB30-1NB3&lang=de


Änderungen vorbehalten
© Copyright Siemens

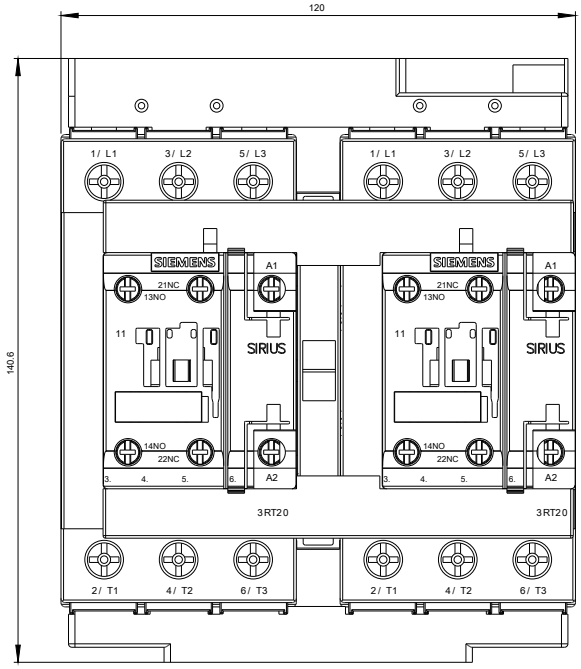


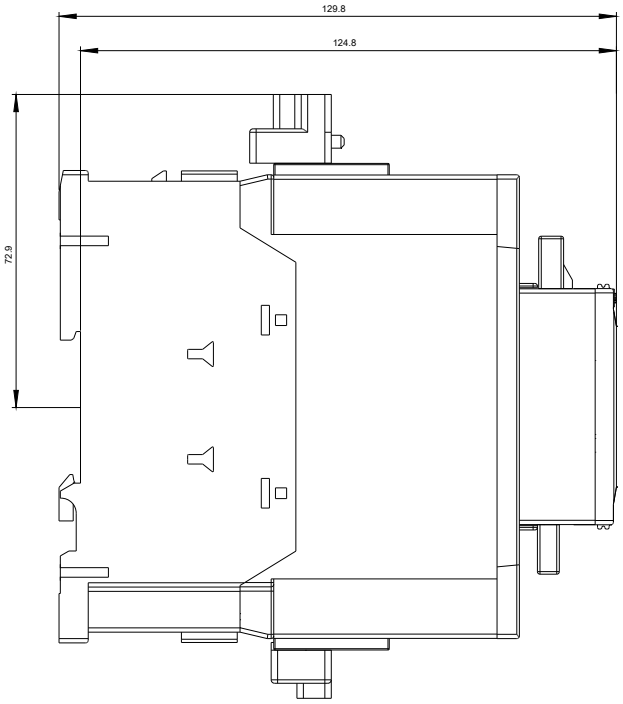



Änderungen vorbehalten
© Copyright Siemens

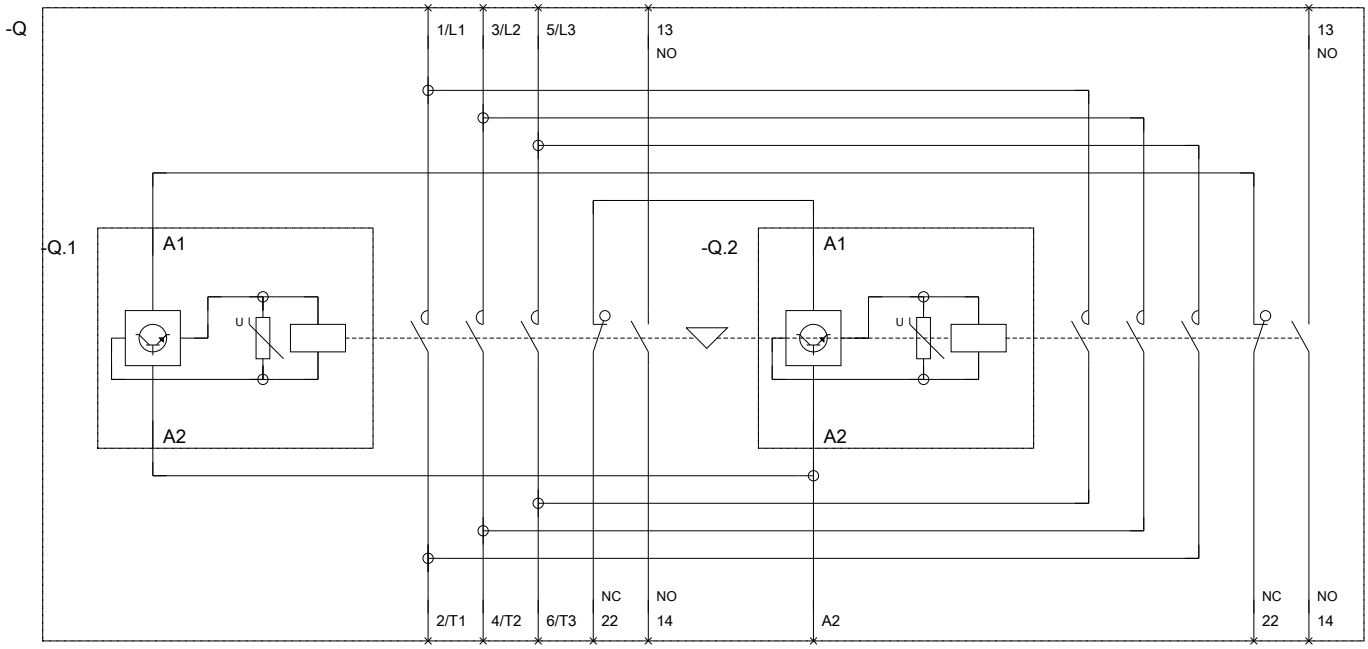


**letzte Änderung:** 20.04.2017


Änderungen vorbehalten
© Copyright Siemens