INSTRUCTION

34-2018

Lightstream LED 721733.114.1.76

IP 65 IK08 ~ 220 - 240 V 50/60 Hz 5 x 2,5 mm² 2,50 mm²



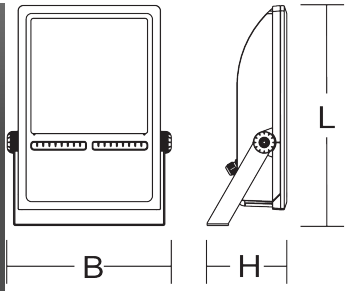

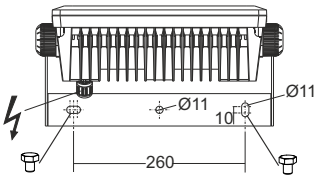

	[mm]		Ta min
721733.114.1.76	L 501, B 374, H 182	11,1 kg	-25 °C

	P	P	Φ	CCT	CRI	Ta max
LED	2 x 56 W	112 W	12000 lm	4000 K	80	50 °C

EEK	EEK	I max / T50	B10	B16
A++	A++	60 A	6	10





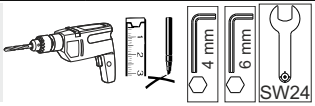

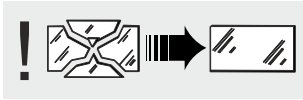

Die Leuchte darf nur mit ihren vollständigen Schutzabdeckungen betrieben werden.
The luminaire must be used with its complete protective covers only.

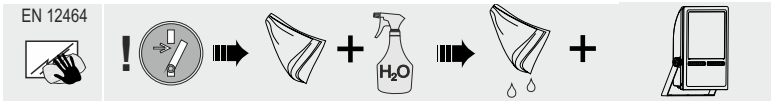



RZB
Rudolf Zimmermann,
Bamberg GmbH
Rheinstraße 16
D-96052 Bamberg
Deutschland
Telefon +49 951/79 09-0
Telefax +49 951/79 09-198
www.rzb.de
info@rzb-leuchten.de

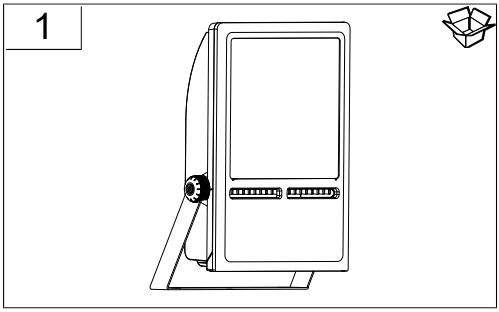
1

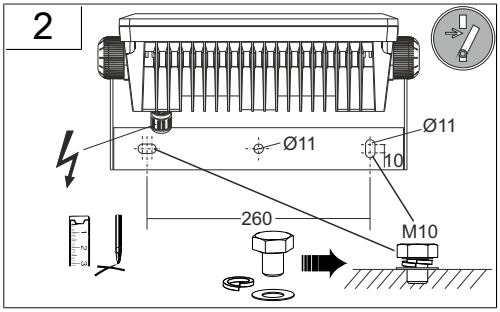
2
Ø11
Ø11
10
260
M10

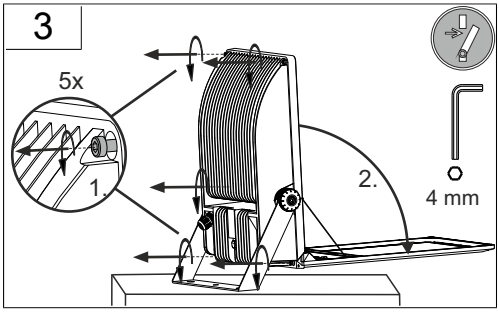
3
5x
1.
2.
4 mm

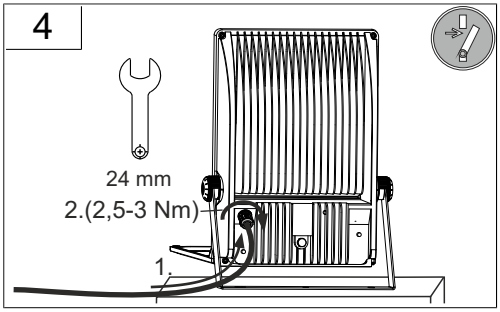
4
24 mm
2.(2,5-3 Nm)
1.

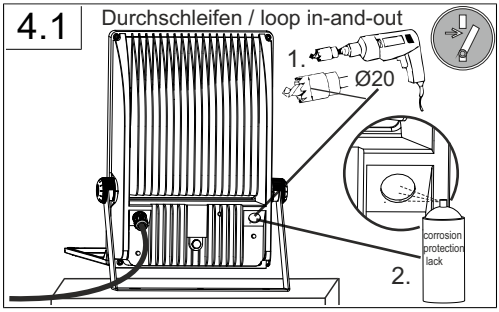
4.1
Durchschleifen / loop in-and-out
1.
Ø20
corrosion protection lack
2.

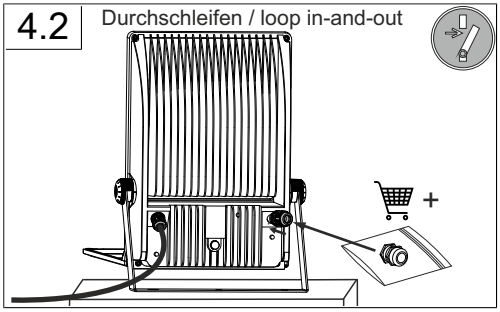
4.2
Durchschleifen / loop in-and-out
+

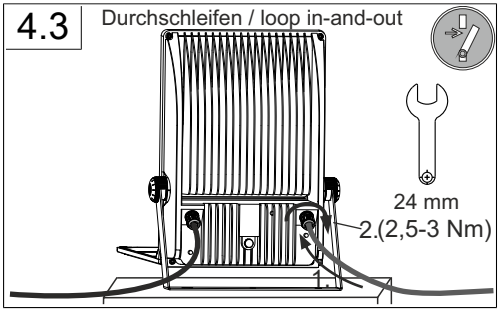
4.3
Durchschleifen / loop in-and-out
24 mm
2.(2,5-3 Nm)
1.

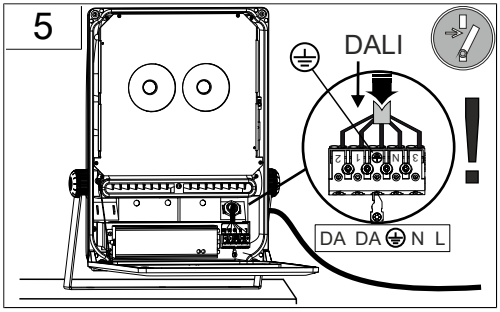
5
DALI
!
DA DA N L

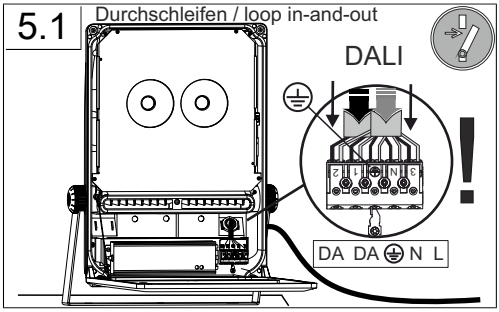
5.1
Durchschleifen / loop in-and-out
DALI
DA DA N L

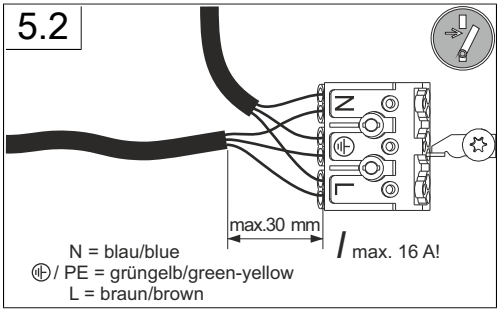
5.2
N
L
max.30 mm
max. 16 A!
N = blau/blue
PE = grüngelb/green-yellow
L = braun/brown

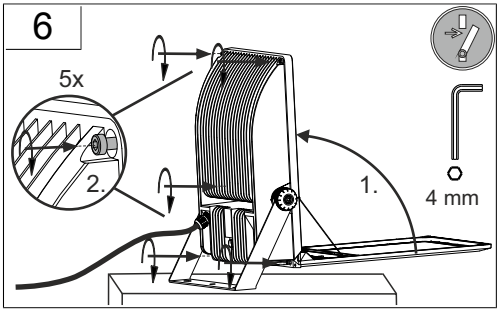
6
5x
2.
1.
4 mm

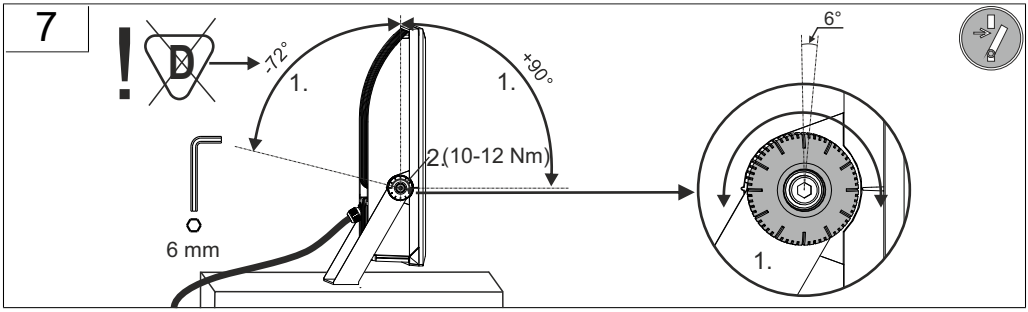
7
-72°
1.
+90°
1.
2 (10-12 Nm)
6 mm
6°
1.

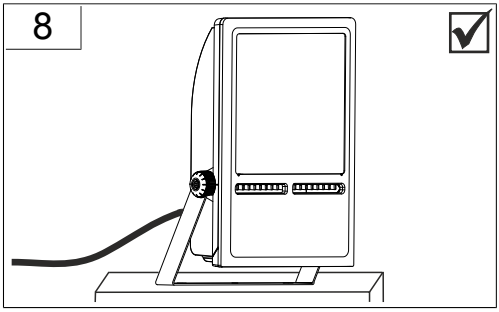
8

Hinweis zum Einsatz von Leuchten mit D-Kennzeichnung nach EN 60598-2-24		Reference for application of lumiaires with D- marking according to EN 60598-2-24	
IP 4x	Umgebung ohne Staubablagerung	IP 4x	Environment without dust deposit
IP 5x	Umgebung mit nicht elektrisch leitender Staubablagerung	IP 5x	Environment with non-electrically conductive dust deposit
IP 6x	Umgebung mit elektrisch leitender Staubablagerung Maximale Umgebungstemperatur beim Einsatzt der Leuchte in solcher Umgebung beträgt nur 25° C!	IP 6x	Environment with electrically conductive dust deposit Maximum ambient temperature when using the luminaire in such an environment is only 25 ° C!

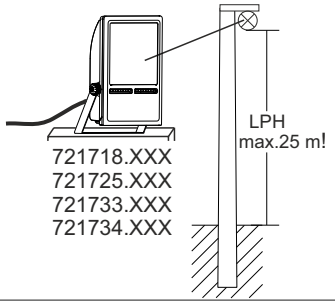

	982052.004	L 346, B 248, H 47,	0,86 kg
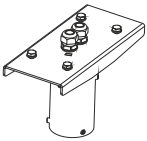	982003.000	L 346, B 112, H 154,	3,6 kg
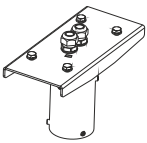	982003.004	L 346, B 112, H 154,	3,6 kg
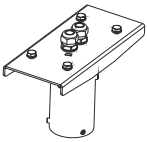	982004.000	L 346, B 136, H 204,	4,7 kg
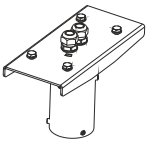	982004.004	L 346, B 136, H 204,	4,7 kg
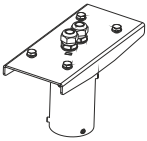	982005.000	L 346, B 136, H 204,	5,1 kg
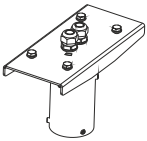	982005.004	L 346, B 136, H 204,	5,1 kg
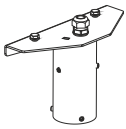	982002.000	L 346, B 97, H 154,	2,9 kg

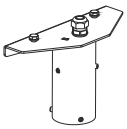	982002.004	L 346, B 97, H 154,	2,9 kg
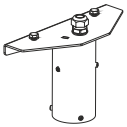	982045.000	L 346, B 97, H 154,	2,6 kg
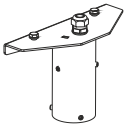	982045.004	L 346, B 97, H 154,	2,6 kg
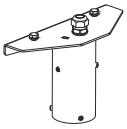	982046.000	L 346, B 110, H 204,	3,8 kg
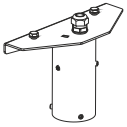	982046.004	L 346, B 110, H 204,	3,8 kg
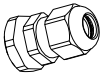	982060.004	, H 45,	18 g
	982401.004	L 525, B 381, H 87,	4,5 kg

	981984.004	L 465, B 325, H 32,	1,79 kg

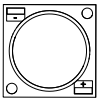	982083.000.1	L 28, B 28, H 1	2,2 g