Instruction:

09-3064.262
01-2017

RZB LIGHTING

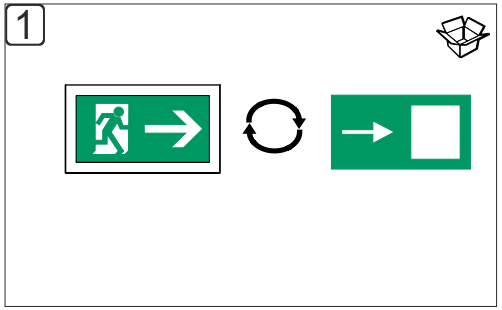

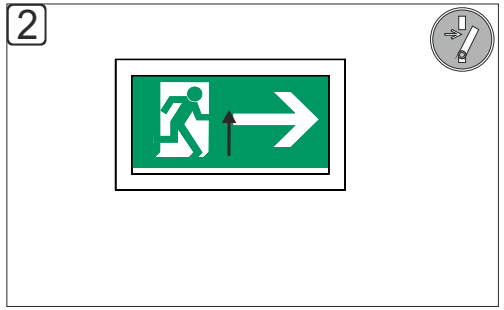

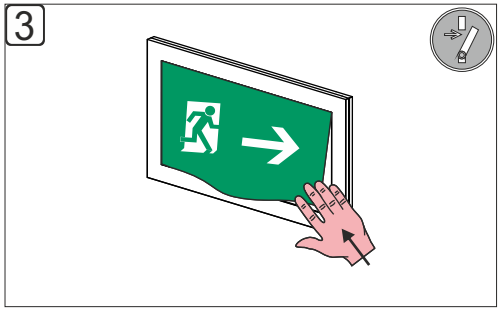

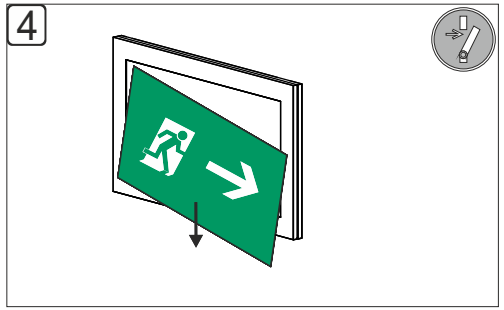

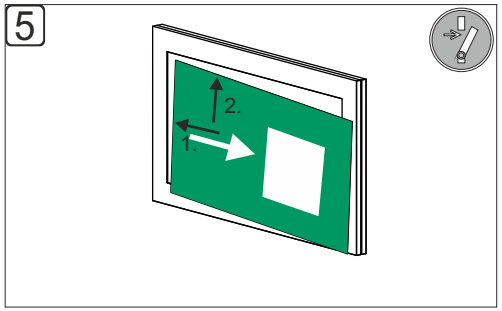

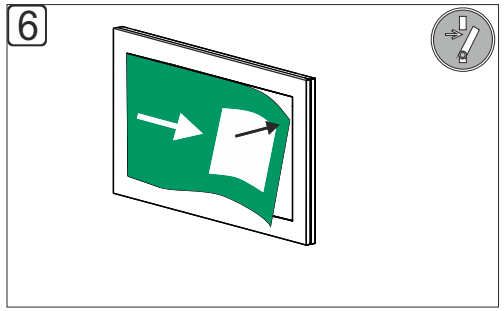

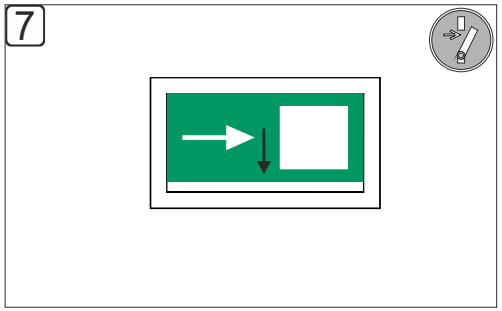

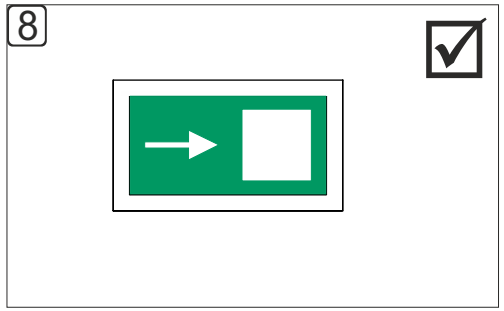

INSTRUCTION

09-3064.262
01-2017

RZB LIGHTING

TENUO

Wandeinbauleuchte / recessed wall luminaire

Einzelbatteriesystem / Selfcontained

IP 40 | 220 - 240 V / 50-60 Hz | 1,5 mm² - 2,5 mm² | 4 x 1,5 mm² + 2 x 1,5 mm²(2,5 mm²) (DALI-Bus) | LED | 8 h | NiCd 2,4 V - 1,8 Ah | Dauerschaltung / maintained => 0 °C - +25 °C | Bereitschaftsschaltung / non maintained => +5 °C - +40 °C

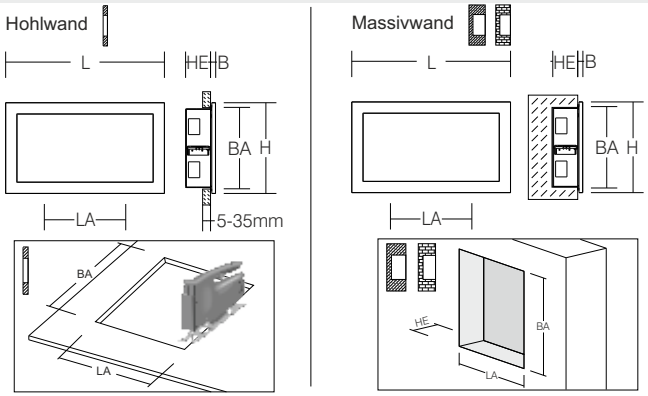

SERIE	L	B	H	LA	BA	HE
TENUO	350	11	200	175	175	70

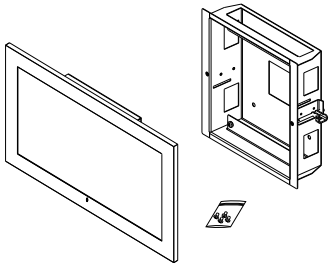

Einzelbatterie / Selfcontained

P

672004.004.07 L 350, B 11, H 200 1 x LED Modul 2,5W 5W 30m 2,10 Kg

67000.0.183 L 87, D 23 100 g

! Die Sicherheitsleuchten werden generell mit entladenen oder teilentladenen Akkus geliefert und müssen für die volle Funktionstüchtigkeit mindestens 24 Stunden am Netz angeschlossen sein.
The emergency luminaires are delivered with either discharged or only partially charged batteries and need to be connected for at least 24 hours before reaching their full operability.

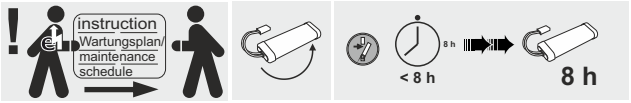

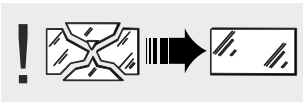

Die Leuchte darf nur mit ihren vollständigen Schutzabdeckungen betrieben werden.
The luminaire must be used with its complete protective covers only.

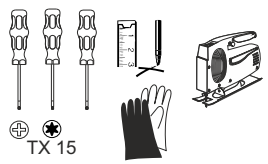

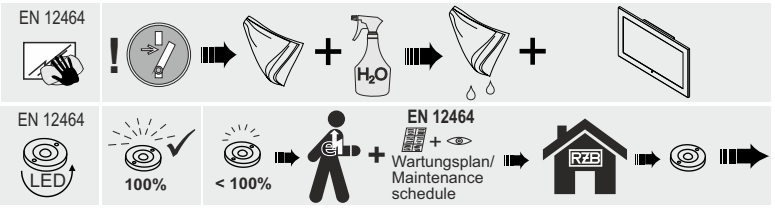

RZB
Rudolf Zimmermann, Bamberg GmbH
Rheinstraße 16
D-96052 Bamberg
Deutschland
Telefon +49 951/79 09-0
Telefax +49 951/79 09-198
www.rzb.de
info@rzb-leuchten.de

Unsere Sicherheitsleuchten sind entsprechend den aktuell gültigen Leuchtenbauvorschriften gekennzeichnet.
Die Form der Kennzeichnung ist wie folgt, als Beispiel dargestellt.

X	1	A	480

Feld 1: Bauart, Feld 2: Betriebsart, Feld 3: Einrichtungen wie Selbstttest u.s.w.
Feld 4: Betriebsdauer

Die von uns gelieferten Einzelbatterieleuchten in Dauerschaltung sind auch für den Betrieb in Bereitschaftsschaltung geeignet. Wollen Sie die Leuchten in Bereitschaftsschaltung betreiben, muß der Eintrag in Feld 2 geändert werden. Bitte kennzeichnen Sie dann 1-lampige Leuchten mit 0 anstatt der 1 und mehrlampige Leuchten mit 2 anstatt der 3.

Our saftety luminaires are marked according to the currently valid construction standards.
The type of marking can be seen in the following example.

X	1	A	480

Field 1: Type of construction, Field 2: Type of operation,
Field 3: Additional features such as self test etc., Field 4: Time of autonomy

Our single-battery emergency light fittings can be operated either in maintained or non-maintained mode. If you change the mode of operating to non-maintained, you will have to change the entry in field 2. Please change the “1” to “0” for luminaires equipped with 1 lamp and “3” to “2” for liminaires equipped with more than one lamp.

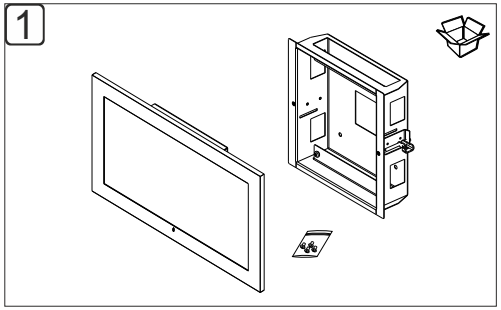

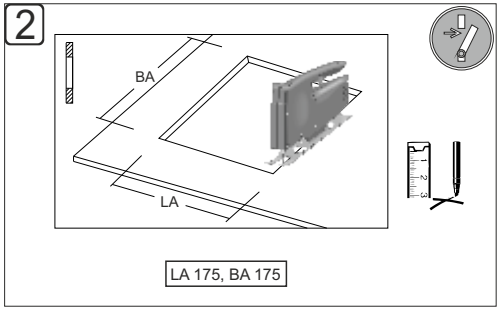

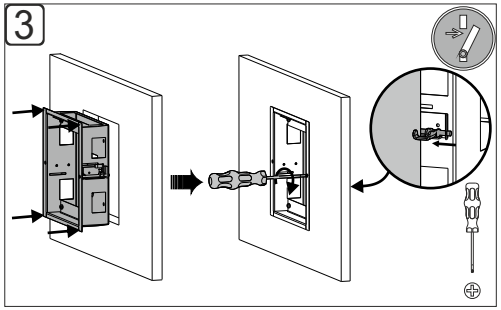

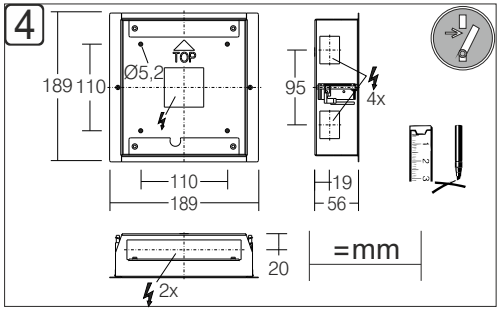

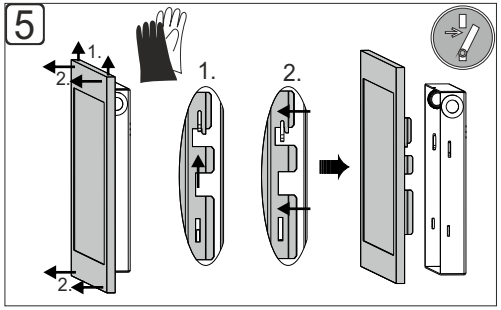

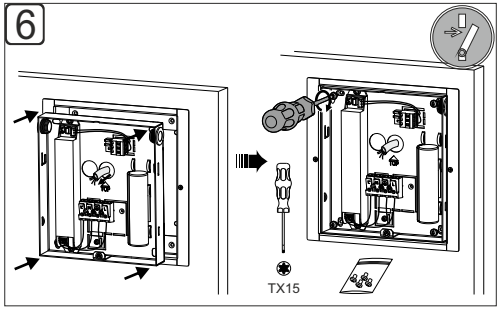

Kontrolle nach der Installation
Wenn die LED nicht leuchtet, ist die Ladung durch fehlende Netzspannung, unterbrochene Leitung zum Akku oder defekte Ladeeinheit nicht gewährleistet.

Prüfungen
Einzelbatterieleuchten sind gemäß den Vorschriften am Montageort zu testen. Mängel sind sofort zu beheben. Prüfergebnisse sind im Prüfbuch zu dokumentieren.

Selbsttest
Diese Leuchte ist mit einem automatischen Selbsttestsystem ausgestattet und überprüft die Leuchte eigenständig. Bei den Leuchten wird wöchentlich die Einsatzbereitschaft der Elektronik, der Lampe und des Akkus geprüft. Zusätzlich wird jährlich die Kapazität des Akkus durch Simulation eines Netzausfalls gemessen. Der erste Test erfolgt 24 Stunden nach der Installation oder einer Fehlerbehebung. Danach wird der Akku erneut für 24 Stunden geladen. Während der Zeit blinkt die Ladeanzeige (LED) grün. Nach Ablauf der Zeit muss die Ladeanzeige (LED) kontrolliert werden. Die Anzeige an der Leuchte erfolgt, wie nachstehend beschrieben.

LED	**aus:** LED leuchtet nicht		**LED aus, leuchtet nicht:** Netzspannung fehlt oder die Notlichtelektronik ist defekt.
LED	**grün:**		**LED grün, 10 Sekunden Impuls:** keine Störung
LED	**grün:** schnell blinkend	Test	**LED grün, schnell blinkend:** Funktionstest
LED	**grün:** langsam blinkend	Test	**LED grün, langsam blinkend:** Bemessungsbetriebsdauertest
LED	**rot:** schnell blinkend		**LED rot, schnell blinkend:** Lampe defekt. Die Alarmrückstellung erfolgt bis zu ca. 1 Minute nach der Fehlerbehebung.
LED	**rot:** langsam blinkend	+ −	**LED rot, langsam blinkend:** Der Akku hat eine ungenügende Kapazität oder die Akkuzuleitung ist unterbrochen. Die Alarmrückstellung erfolgt sofort nach der Fehlerbehebung.

Check after installation
If the LED is not lit, it must be ascertained that the charging is not inhibited due to a missing voltage supply, due to a line interruption to the battery or due to a defective charging unit.

Tests
Self-contained safety luminaires are to be tested at their mounting location in compliance with the regulations. Any defects have to be repaired immediately. Test results need to be documented in the test log.

Luminaires with automatic self-test
This luminaire is assembled with an automatic self-test system, testing the luminaire independently. Weekly tested are the electronic system,the emergency-lighting lamp and the battery. Additionally, every year the battery capacity is measured by simulating a mains power failure. The first capacity test is performed 24 hours after installation or fault repair. After this test, the battery is charged for 24 hours again. During this time the load control (LED) is blinking green. The load control (LED) must be checked after this time, shown on the luminaire as described here after:

LED	**off:** LED is not lit		**LED off, LED is not lit:** No mains connection or the emergency electronic gear is damaged.
LED	**green:**		**LED green, 10 Seconds pulse:** No fault
LED	**green:** blinking fast flash	Test	**LED green, blinking fast flash:** Functional test in progress
LED	**green:** blinking slow flash	Test	**LED green, blinking slow flash:** duration test in progress
LED	**red:** blinking fast flash		**LED red, blinking fast flash:** The lamp is damaged. The alarm is reset approximately 1 minute after the fault is repaired.
LED	**red:** blinking slow flash	+ −	**LED red, blinking slow flash:** The capacity of the battery is low or the battery connector is interrupted. The alarm is reset immediately after the fault is repaired.

Anschlussplan Einzelbatterie-Sicherheitsleuchten

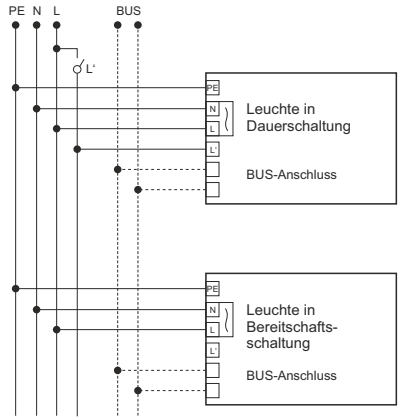

PE	=	Schutzleiter
N	=	Nullleiter
L	=	Dauerphase (Akkuladung)
L'	=	Geschaltete Phase für Dauerschaltung. Leuchten können mit der Allgemeinbeleuchtung geschaltet werden.
BUS	=	**.07** *System DALI* Kennzeichnung DA Signalstandard < 23 Volt. BUS-Anschlussleitungen dürfen vertauscht werden.

Wiring diagram for self-contained safety luminaires

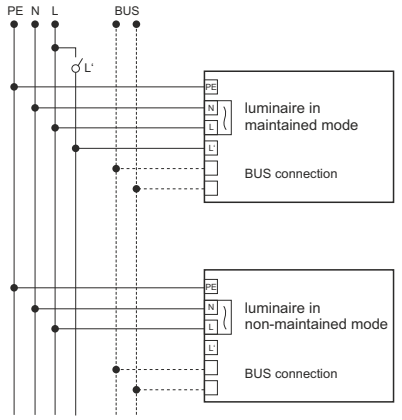

PE	=	protective earthing conductor
N	=	neutral conductor
L	=	maintained Phase (back-up battery)
L'	=	Connected phase for maintained operation. Luminaires can also be operated with the fittings for the general lighting
BUS	=	**.07** *System DALI* Marking DA Signal standard < 23 Volt. BUS-Connection wires may be exchanged.

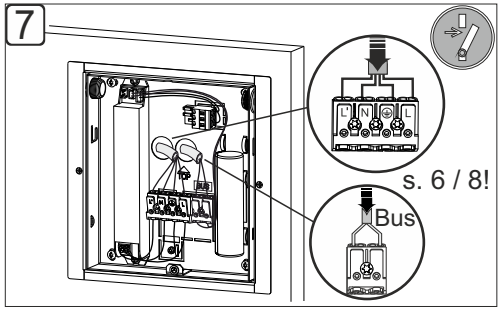

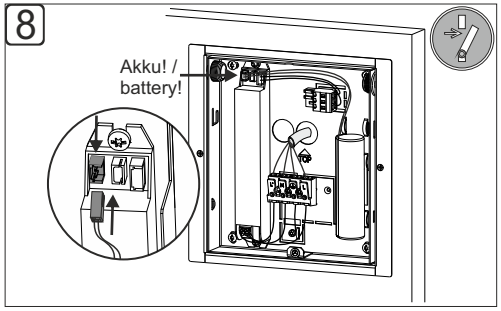

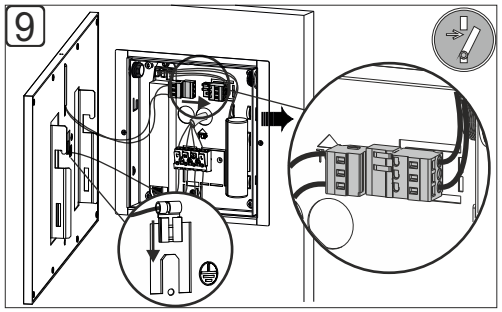

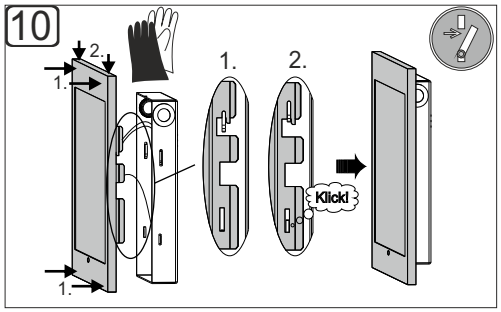

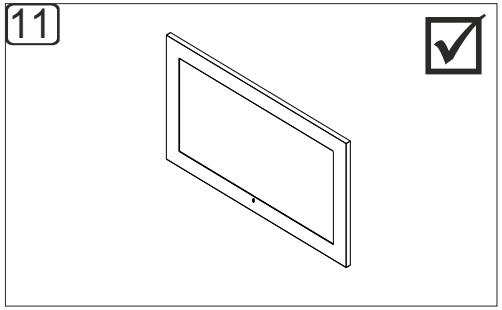

1

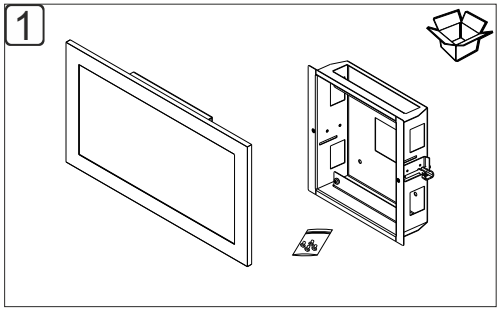

2

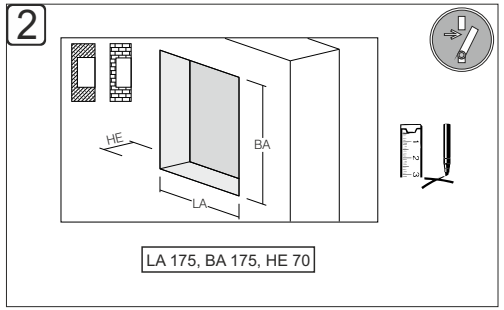

3

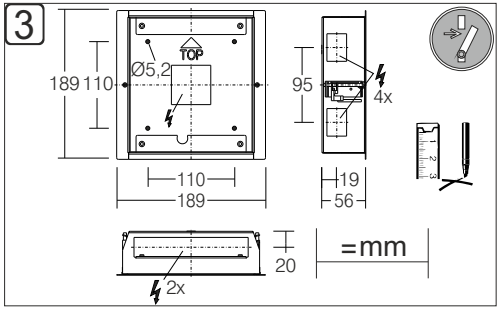

4

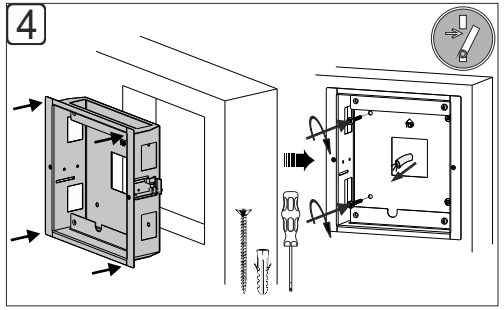

5

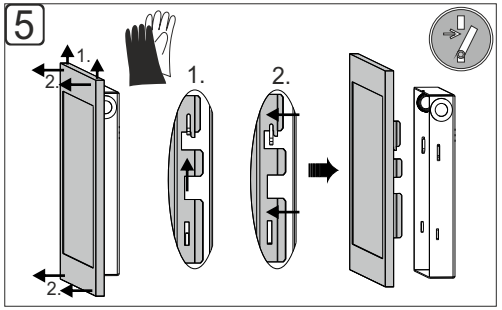

6

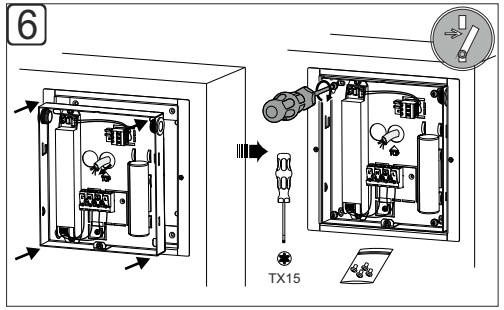

7

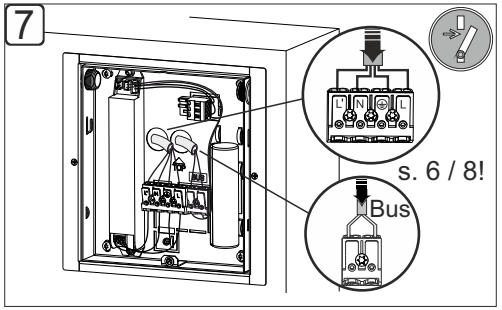

8

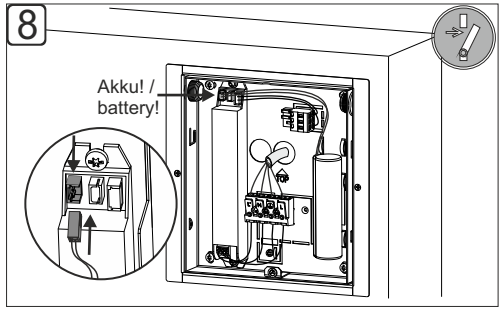

9

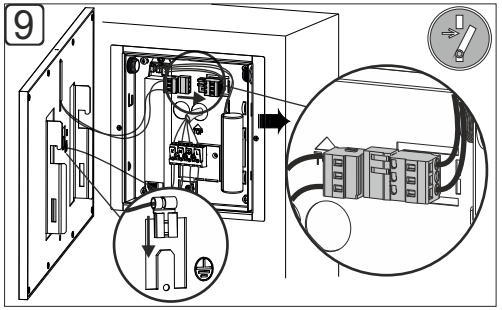

10

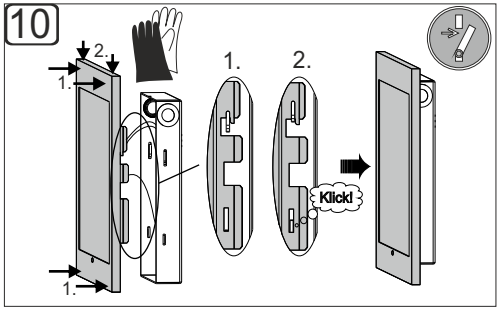
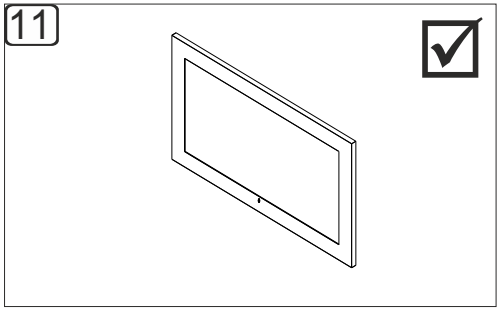
11