INSTRUCTION

26-2017

Ledona Eco 901438.002.1

RZB LIGHTING

IP 65 IK07 | 220 - 240 V / 50/60 Hz | LED | 3 x 1,0 mm²

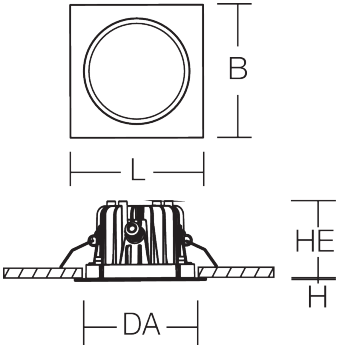

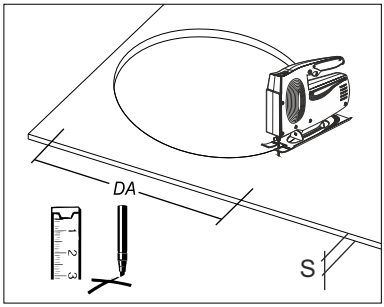

				P	
901438.002.1	L 170, B 170, H 3	DA 160, HE 90, S 1-20 mm	LED	18,4 W	0,98 kg

Φ	EEK_{LED}	EEK	CRI	CCT
1550 lm	A	A+	83	4000K

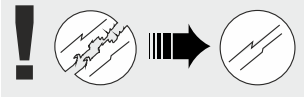

Die Leuchte darf nur mit ihren vollständigen Schutzabdeckungen betrieben werden.
The luminaire must be used with its complete protective covers only.

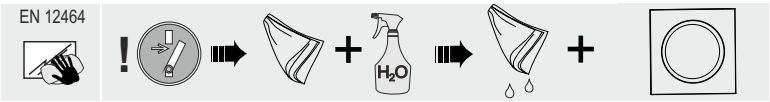

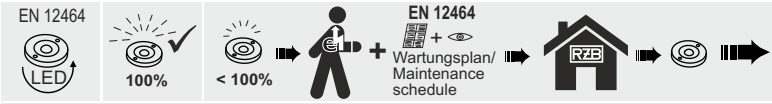

RZB
Rudolf Zimmermann, Bamberg GmbH
Rheinstraße 16
D-96052 Bamberg
Deutschland
Telefon +49 951/79 09-0
Telefax +49 951/79 09-198
www.rzb.de
info@rzb-leuchten.de

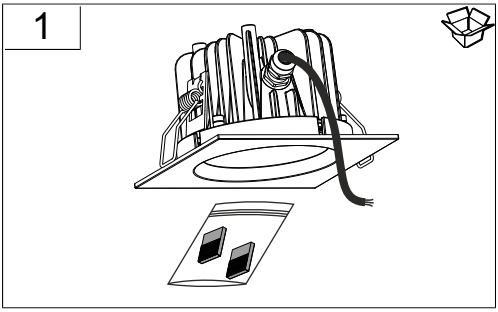
1

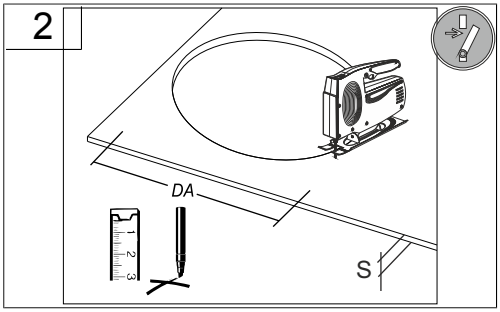
2
DA
S

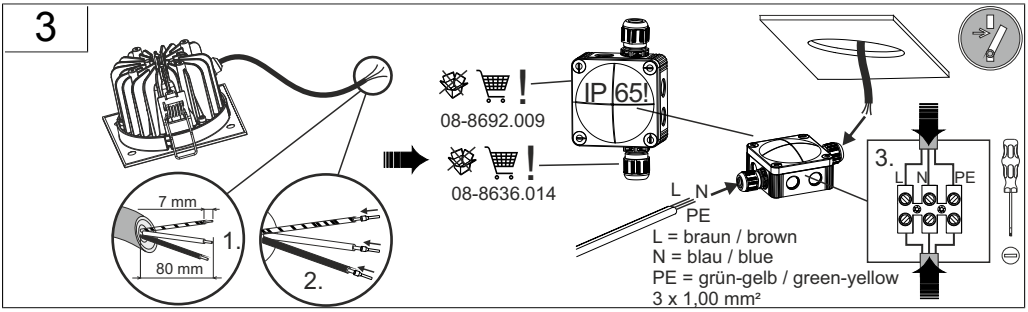
3
7 mm
80 mm
1.
2.
08-8692.009
08-8636.014
IP 65!
L N
PE
L = braun / brown
N = blau / blue
PE = grün-gelb / green-yellow
3 x 1,00 mm²
3.
L N PE

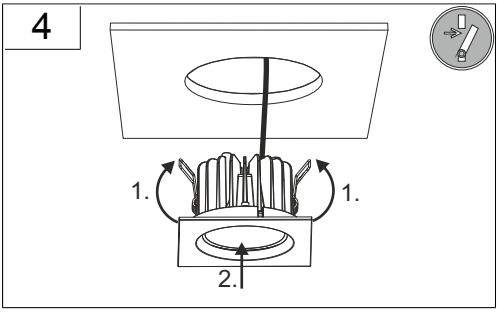
4
1.
1.
2.

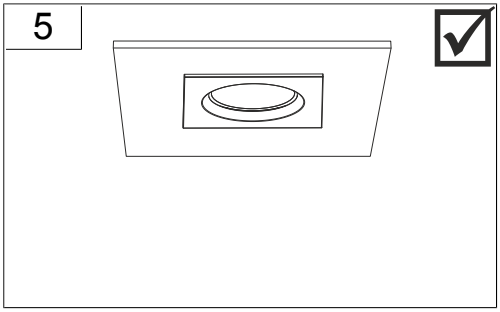
5

Leuchte ist nicht geeignet zur Abdeckung mit Isoliermaterial!
Luminaire is not suitable for covering with insulating material!

optional für Metall-, Holz- oder Gipskarton-Decken
optional for metal, timber or drywall ceilings

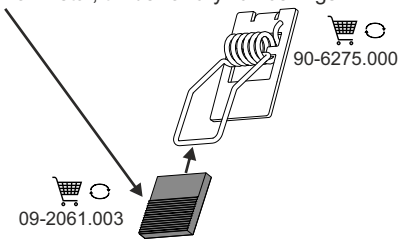
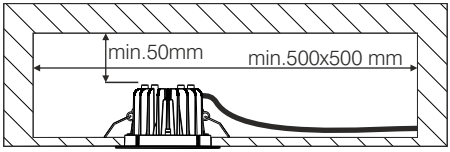
Leuchte ohne Anschlußklemme.
Für den Anschluss können Hinweise von Fachpersonen erforderlich sein!