INSTRUCTION

Gartenstrahler PAR16, ortsveränderlich
721682.0931

~ 220 - 240 V 50/60 Hz IP 55 IK 04 0.5m

3 x 1,0 mm²



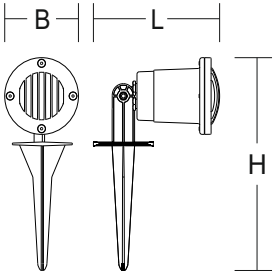

721682.0931	L 170, B 98, H 275 [mm]	1,1 kg

LEDPAR16	1 x 5 W	5 W

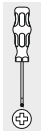



DIN EN 61340-5-1



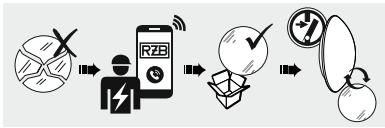

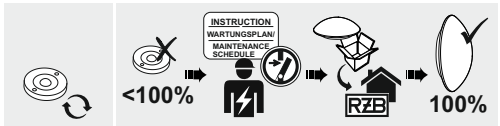

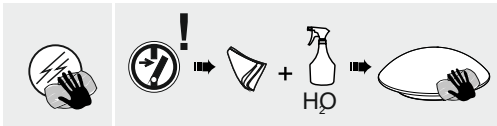

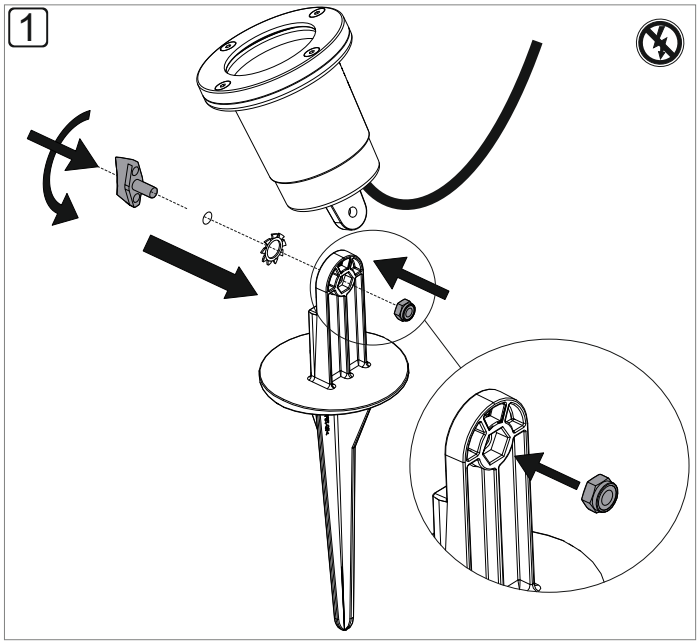
1

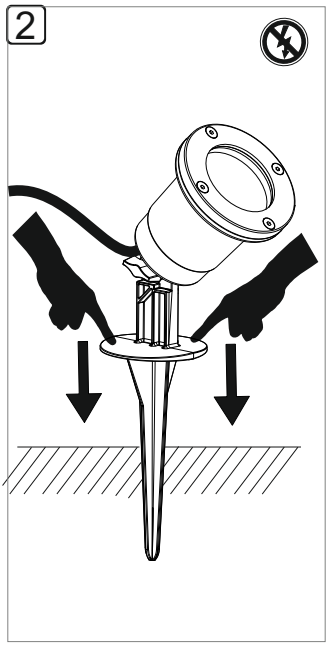
2

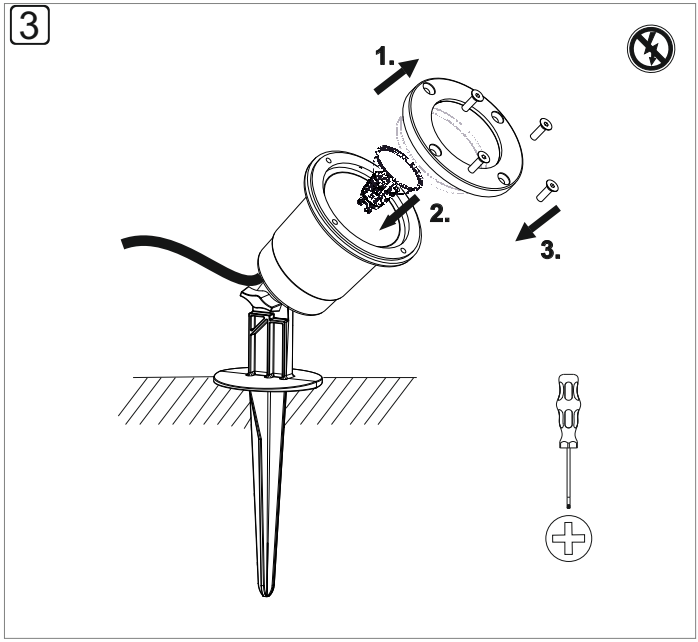
3
1.
2.
3.

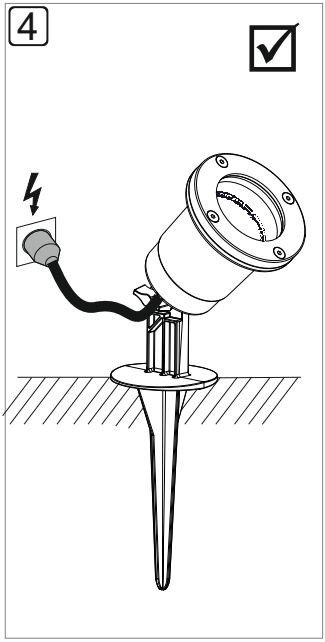
4

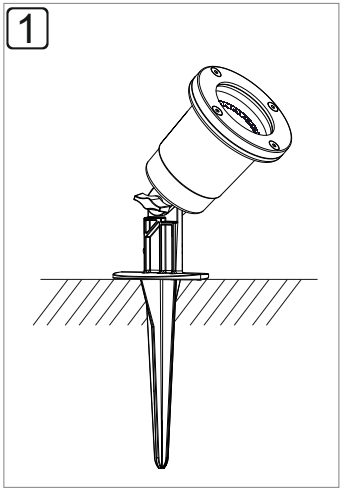
1

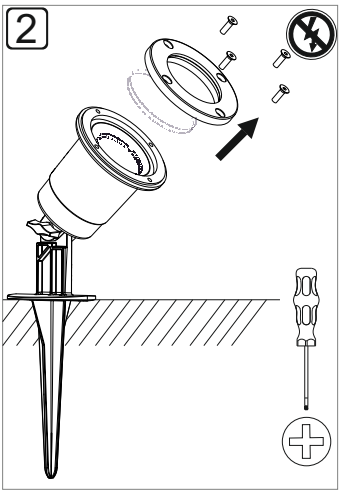
2

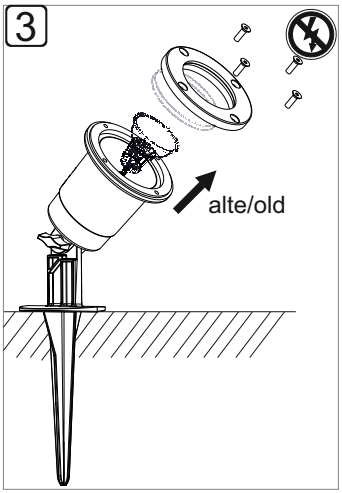
3
alte/old

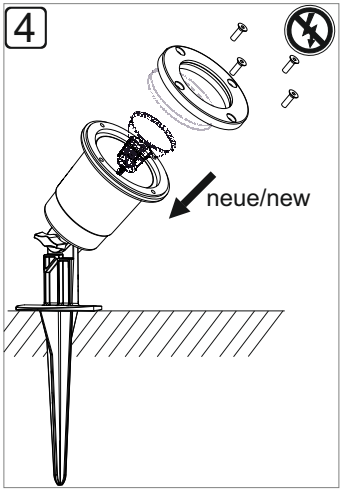
4
neue/new

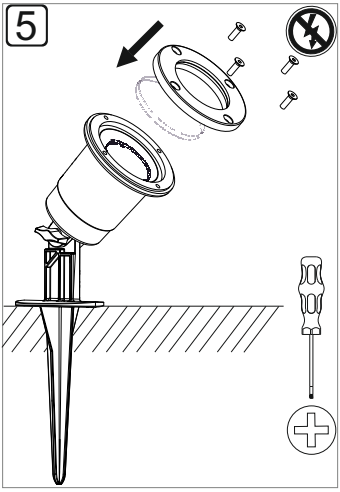
5

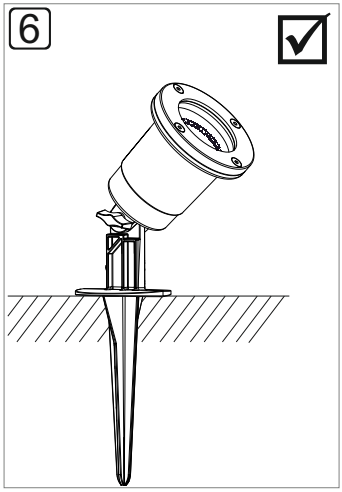
6

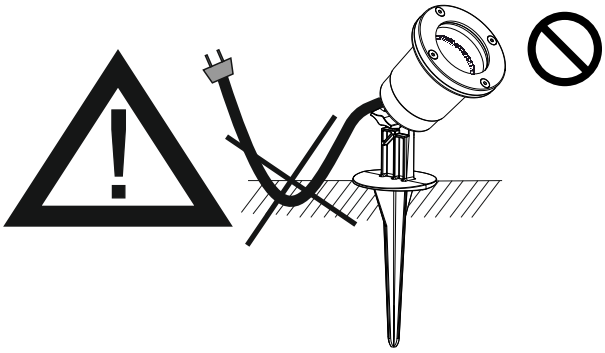

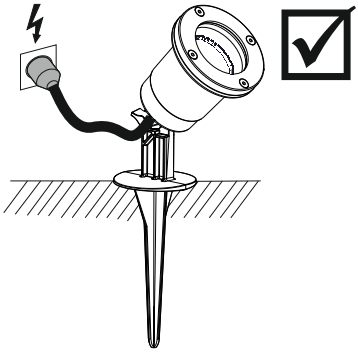

Erklärung Symbole
Explanation Symbols

Artikelnummer material number	Einschaltstrom inrush current
Abmaße dimensions	Leitungsschutzschalter B10 circuit breaker B10
Größe Deckenausschnitt ceiling cutout	Leitungsschutzschalter B16 circuit breaker B16
Gewicht weight	Leitungsschutzschalter C10 circuit breaker C10
Erkennungsweite viewing distance	Leitungsschutzschalter C16 circuit breaker C16
Nennlampe (Art) lamp (type)	Energieeffizienzklasse Leuchte energy efficiency class lighting
Bemessungsleistung Nennlampe rated input power lamp	Energieeffizienzklasse LED energy efficiency class LED
Bemessungsleistung Zusatzlampe rated input power extra lamp	Energieeffizienzklasse Glühlampe energy efficiency class light bulb
Bemessungsleistung rated input power	
Bemessungsleistung Notbetrieb rated input power emergency mode	Pollerleuchte Bollards
Farbwiedergabeindex (Ra) colour rendering index (Ra)	Deckenleuchte ceiling luminaires
Lichtfarbe light colour	Wandleuchte wall luminaires
Bemessungslichtstrom rated luminous flux	Pendelleuchte Pendant luminaires
Bemessungslichtstrom Notbetrieb rated luminous flux emergency mode	Bodeneinbauleuchte In-ground luminaires
Vor Wartung oder Reparatur spannungsfrei schalten power off before maintenance or repair	Mastaufsatzleuchte Pole top luminaires
	Deckeneinbauleuchte Recessed ceiling luminaires
Ersatzartikel substitute	Anbaustrahler Surface mounted projectors
Zubehör Accessories	Risikogruppe DIN EN 62471 risk group DIN EN 62471







RZB - Rudolf Zimmermann, Bamberg GmbH
Rheinstraße 16
96052 Bamberg
Telefon: 0951/7909-0
Telefax: 0951/7909-198
E-mail: info@rzb-leuchten.de