DATENBLATT

Alu Eck-Profil 3 weiß-matt OP 2m (bis 14mm)

Zubehör für Flexible LED SMD



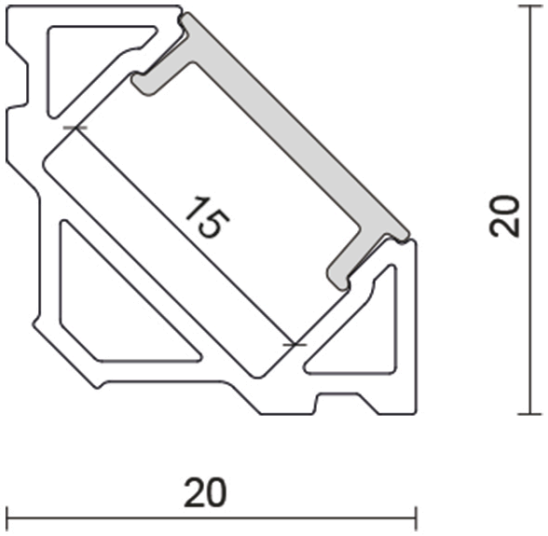

Artikelnummer	5011147808
GTIN	4044538064383

LICHTTECHNISCHE EIGENSCHAFTEN

Lichtverteilung	homogen
Lichtaustritt	direkt

ELEKTRISCHE EIGENSCHAFTEN

Kühlleistung	16 W/m

SICHERHEITSEIGENSCHAFTEN

RoHS	ja
Schutzart	IP20

MAßE UND GEWICHT

Länge	2000 mm
Breite	20 mm
Höhe	20 mm
Gewicht	608 g
Für Bänder bis zu einer Breite von	14 mm

MATERIAL UND FARBE

Werkstoff	Aluminium/PMMA opal
Farbe	weiß-matt

SONSTIGE EIGENSCHAFTEN

Eine Haftung für die von uns gelieferte Ware ist jedoch bei Vorliegen von natürlicher Abnutzung, Verschleiß sowie Verbrauch, insbesondere bei Betriebsmitteln LEDs etc. grundsätzlich ausgeschlossen und zwar auch dann, wenn diese bei Lieferung bereits mit der Ware verbunden sind. Angaben zur durchschnittlichen Lebensdauer und Lichtfarben dienen nur der Orientierung, sind unverbindlich und stellen keine Beschaffenheitsvereinbarung dar. Technische und gestalterische Änderungen im Zuge stetiger Produktentwicklungen vorbehalten. nobilé AG – Wächtersbacher Str. 78 - 60386 Frankfurt/M. Germany - www.nobile.de

Alu Eck-Profil 3 weiß-matt OP 2m (bis 14mm)

Zubehör für Flexible LED SMD

Art des Zubehörs/Ersatzteils	Profil
Entsorgung	kommunaler Wertstoffhof bzw. regionale Bestimmungen
Befestigung der Abdeckung	Klickmontage

LIEFERUMFANG

Im Lieferumfang enthalten	Abdeckung, Endkappen, Befestigungsclips
Zubehör	ja
Ersatzteil	nein

Eine Haftung für die von uns gelieferte Ware ist jedoch bei Vorliegen von natürlicher Abnutzung, Verschleiß sowie Verbrauch, insbesondere bei Betriebsmitteln LEDs etc. grundsätzlich ausgeschlossen und zwar auch dann, wenn diese bei Lieferung bereits mit der Ware verbunden sind. Angaben zur durchschnittlichen Lebensdauer und Lichtfarben dienen nur der Orientierung, sind unverbindlich und stellen keine Beschaffenheitsvereinbarung dar. Technische und gestalterische Änderungen im Zuge stetiger Produktentwicklungen vorbehalten. nobilé AG – Wächtersbacher Str. 78 - 60386 Frankfurt/M. Germany - www.nobile.de