**Auszug aus dem Online-Katalog**

# SACC-M12MR-4CON-PG 7-VA

Artikelnummer: 1553200

http://eshop.phoenixcontact.de/phoenix/treeViewClick.do?UID=1553200

Sensor-/Aktor-Stecker, Stecker, gewinkelt, 4-polig, M12, Schraubanschluss, Edelstahlrändel, Kabelverschraubung Pg7

| Kaufmännische Daten | |
|---|---|
| GTIN (EAN) | 4046356170123 |
| VPE | 1 Stk. |
| Zolltarif | 85366990 |
| Produktschlüssel | 02120 |
| Katalogseitenangabe | Seite 145 (PC-2009) |

Produkthinweise

WEEE/RoHS konform seit: 10.11.2006

http://download.phoenixcontact.de
Bitte beachten Sie, dass die hier angegebenen Daten dem Online-Katalog entnommen sind. Die vollständigen Informationen und Daten entnehmen Sie bitte der Anwenderdokumentation.
Es gelten die Allgemeinen Nutzungsbedingungen für Internet-Downloads.

## Technische Daten

### Allgemeine Daten

| | |
|---|---|
| Bemessungsstrom bei 40 °C | 4 A |
| Bemessungsspannung | 250 V |
| Polzahl | 4 |
| Durchgangswiderstand | ≤ 3 mΩ |

| | |
|---|---|
| Isolationswiderstand | ≥ 100 MΩ |

**Allgemeine Kennwerte**

| | |
|---|---|
| Kodierung | A - Standard |
| Überspannungskategorie | II |
| Verschmutzungsgrad | 3 |
| Schutzart | IP67/IP69K |
| Material Kontakt | CuZn |
| Material Kontaktoberfläche | Au |
| Material Kontaktträger | PA 66 |
| Material Griffkörper | PBT |
| Material Rändel | Edelstahl |
| Material Dichtung | NBR |
| Anschlussart | Schraubanschluss |
| Leiterquerschnitt flexibel min | 0,25 mm² |
| Leiterquerschnitt flexibel max | 0,75 mm² |
| Leiterquerschnitt AWG/kcmil min | 24 |
| Leiterquerschnitt AWG/kcmil max | 18 |
| Leitungsaußendurchmesser | 4 mm ... 6 mm |
| Statusanzeige | nein |

## Zubehör

| Artikel | Bezeichnung | Beschreibung |
|---|---|---|
| **Allgemein** | | |
| 1436505 | SACC-M12-SET/2,5-3,5 | Sensor-/Aktor-Steckverbinder, Zubehör, Druckschraube und Dichtung Pg7, für ungeschirmte M12-Steckverbinder, Kabeldurchmesser 2,5 mm - 3,5 mm |

## Zeichnungen

Maßzeichnung

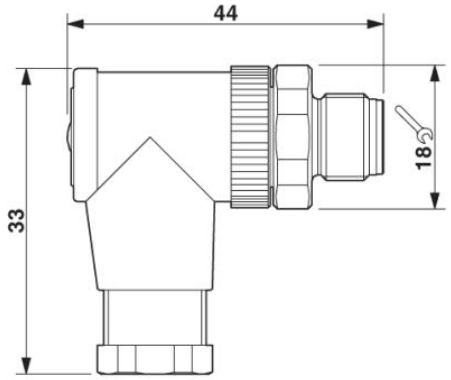


Stecker M12 x 1, gewinkelt

Schemazeichnung

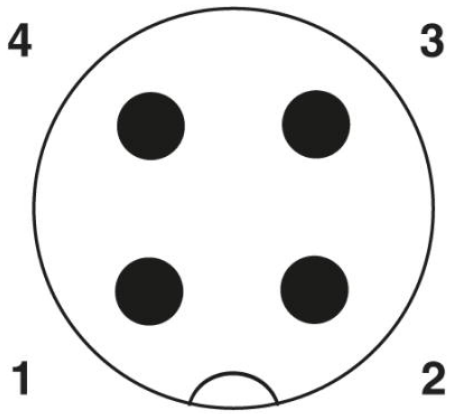


Polbild Stecker M12, 4-polig, A-kodiert, Ansicht Stiftseite

## Adresse

PHOENIX CONTACT GmbH & Co. KG
Flachsmarktstr. 8
32825 Blomberg,Germany
Tel +49 5235 3 00
Fax +49 5235 3 1200
http://www.phoenixcontact.com

© 2010 Phoenix Contact
Technische Änderungen vorbehalten