SFlow D1-L CDP-I 3700-830 ET 01

TOC: 7355840

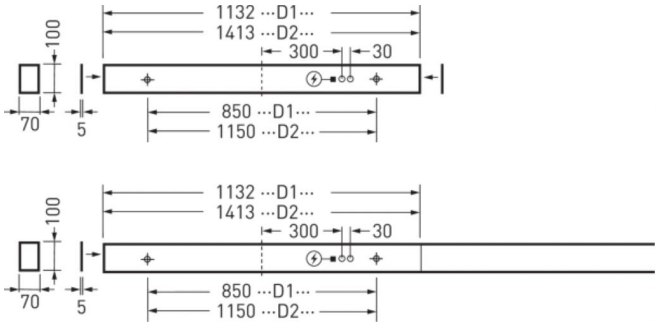

Produktmerkmale und Kenndaten

Anwendungsbereich	Ausstellungsräume|Büros|Konferenzräume|Flure|Foyers|Verkaufsräume
Leuchtentyp	LED-Anbauleuchte für Einzel- oder Lichtbandanwendungen.
Montageart	Anbau|Einbau
Leuchtenoptik	Mit hocheffizienter Mikroprismatik CDP. Die mikrostrukturierte PMMA-Prismen-Oberfläche des optischen Systems wirkt entblendend, ist vergilbungsfrei und trübt nicht ein. Prismenstruktur innen liegend, Oberfläche der Abdeckung raumseitig glatt.
Anschlussleistung	30 W
Leistungsfaktor	0,95
Farbtemperatur	3.000 K
Bemessungslichtstrom	3.700 lm
Lichtausbeute	123 lm/W
Austauschbarkeit Lichtquelle	Ja - austauschbar
Farbwiedergabeindex	80
Farbtoleranz	3 SDCM
Photobiologische Klasse	Gruppe 0 - kein Risiko
Leuchtenfarbe	RAL9016 Verkehrsweiß
Leuchtenkörper	Leuchtenkörper aus Stahlblech.
Elektrische Ausführung	Mit elektronischem Betriebsgerät, schaltbar.
Anschlussart	Steckklemme
Bemessungsfrequenz	50/60 Hz
Bemessungsspannung	220 - 240 V
Klirrfaktor (THD) < %	14 %
Schutzart	IP20
Schutzart Raumseitig	IP20
Schutzklasse	I
Schlagfestigkeit IK	IK03
Glühdrahtbeständigkeit	650 °C
Umgebungstemperatur	-20 - 25 °C
Max. Leuchten an B10	19
Max. Leuchten an B16	30
Max. Leuchten an C10	30
Max. Leuchten an C16	51
Länge-Netto	1.132 mm
Breite-Netto	100 mm
Höhe-Netto	70 mm
Gewicht	3,6 kg

Alle technischen Daten sowie Gewichts- und Maßangaben sind sorgfältig erstellt. Irrtum vorbehalten. Produktabbildungen sind beispielhaft und können vom Original abweichen. Änderungen, die dem Fortschritt dienen, behalten wir uns vor.

Lichtverteilungskurven

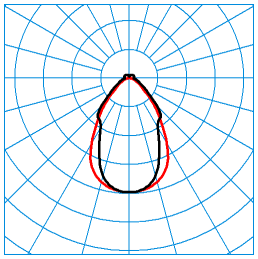

SFlow D1-L CDP-I LED3200-830 01
TX133385

UGR I = 17,2
UGR q = 18,5
DIN 5040: A50
UTE: 0,90 C + 0,10 T
CEN Flux Code: 66 88 96 90 100 21 47 74 10

C0 - C180
C90 - C270

Lieferbares Zubehör

	Material	Bezeichnung
	ZAE/01 515 4691700	Deckenanschlussdose, eckig, weiß.
	ZAE/03 515 4691800	Deckenanschlussdose zum Anschluss der 5-poligen Netzzuleitung bei Deckenauslässen. Eckig, silbergrau.
	ZS1P 2000 Seilaufhängung 5638900	1 Stück, Seilaufhängung, 1-Punkt, für Abhängelängen bis 2000 mm.
	SFlow C/D ZLK 6892600	Lichtbandkupplung für ein- oder angebaute Installation (C/D).
	SFlow ZDV 315 L1 6822600	Durchgangsverdrahtung aus wärmebeständigen Einzelleitungen, 3 x 1,5 mm ^{2} .
	SFlow H ZZT direkt 315/1000 6921000	Snap-in-Netzanschlußleitung 1000 mm für schaltbare, ausschl. direkt strahlende Hängeleuchten Typ Solvan Flow D···ET.
	SFlow H ZZT direkt 315/2000 6921100	Snap-in-Netzanschlußleitung 2000 mm für schaltbare, ausschl. direkt strahlende Hängeleuchten Typ Solvan Flow D···ET.
	ZAR/01 7002300	Deckenanschlussdose, eckig, weiß.
	ZAR/03 7002400	Deckenanschlussdose, eckig, silbergrau.
	SFlow D/H ZKS-H 01 7360000	Kopfstücke aus PMMA. Für LED-Anbau und Hängeleuchten Solvan Flow D/H... CDP-I. Farbe weiß.
	SFlow D-L B-H L560 01 7360300	
	SFlow D-L B L560 01 7360800	
	ZAE/05 515 7853800	Deckenanschlussdose zum Anschluss der 5-poligen Netzzuleitung bei Deckenauslässen. Eckig, schwarz.

Ausschreibungstext

LED-Anbauleuchte für Einzel- oder Lichtbandanwendungen. Für Wand- oder Deckenmontage in Innenräumen. Mit separat zu bestellendem Einbau-Zubehör auch für die Verwendung in Paneeldecken geeignet (SFlow ZBP L1). Für Paneeldecken im Modul 100. Mit hocheffizienter Mikroprismatik CDP. Die mikrostrukturierte PMMA-Prismen-Oberfläche des optischen Systems wirkt entblendend, ist vergilbungsfrei und trübt nicht ein. Prismenstruktur innen liegend, Oberfläche der Abdeckung raumseitig glatt. Mit symmetrisch tief-breit strahlender Lichtstärkeverteilung. Blendungsbewertung nach UGR-Einstufung (EN 12464-1) < 19. Bildschirmgerecht gemäß EN 12464-1 durch begrenzte Leuchtdichten L ≤ 1500 cd/m ^{2} für Ausstrahlungswinkel oberhalb 65° rundum. Bemessungslichtstrom 3700 lm, Bemessungsleistung 30,00 W, Leuchten-Lichtausbeute 123 lm/W. Lichtfarbe warmweiß, ähnlichste Farbtemperatur (CCT) 3000 K, allgemeiner Farbwiedergabeindex (CRI) R_a > 80. Farborttoleranz (initial MacAdam) ≤ 3 SDCM, Die Lichtquelle ist entsprechend der Ökodesign-Anforderungen (VO (EU) 2019/2020) austauschbar. Leuchtenkörper aus Stahlblech. Oberfläche weiß beschichtet (RAL 9016). Maße (L x B): 1132 mm x 100 mm, Leuchtenhöhe 70 mm. Schutzklasse (EN 61140): I, Schutzart (DIN EN 60529): IP20, Stoßfestigkeitsgrad nach IEC 62262: IK03, Prüftemperatur Glühdrahttest gemäß IEC 60695-2-11:

Alle technischen Daten sowie Gewichts- und Maßangaben sind sorgfältig erstellt. Irrtum vorbehalten. Produktabbildungen sind beispielhaft und können vom Original abweichen. Änderungen, die dem Fortschritt dienen, behalten wir uns vor.

650 °C. Gewicht: 3,6 kg. Mit elektronischem Betriebsgerät, schaltbar. Das Betriebsgerät ist entsprechend der Ökodesign-Anforderungen (VO (EU) 2019/2020) austauschbar. Das Produkt erfüllt die grundlegenden Anforderungen der anwendbaren EU-Richtlinien und des Produktsicherheitsgesetzes und trägt die CE-Kennzeichnung.

Zusatzinformation

Anwendungshinweis :
Anschlussleitungen, Kopfstücke, Lichtband-Kupplungen, Seilaufhängungen sowie Deckenanschlussdose sind gesondert zu bestellen.

EPREL ID

C: SI-B8V15B56CEU

Alle technischen Daten sowie Gewichts- und Maßangaben sind sorgfältig erstellt. Irrtum vorbehalten. Produktabbildungen sind beispielhaft und können vom Original abweichen. Änderungen, die dem Fortschritt dienen, behalten wir uns vor.