Übersicht Produktdaten:
5LJ10071X

LJ100,1x80W,T16,EVG,AH,Anb

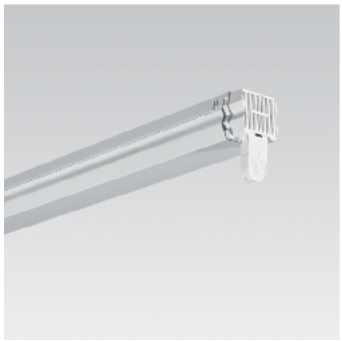

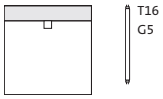



Produktbeschreibung

LJ 100, Lichtleiste, Montageart: abgehängte Montage, Anbau, für 1 x T16 80W, Vorschaltgerät: EVG, mit Klemme, 3polig, max. 2,5mm², Netzanschluss: 240V, AC/DC, 50/60Hz, Gehäuse, aus Stahlblech, lackiert, leuchtenweiß, Länge: 1.473 mm, Breite: 44 mm, Höhe: 63mm, Schutzart (gesamt): IP20, Schutzklasse (gesamt): SK I (Schutzerdung), Prüfzeichen: CE, ENEC 10, VDE, Schutzzeichen: F, Verpackungseinheit: 1 Stück,

IP 20

Bestückung:	1x T16 80W
Fassung:	G5
Gew. (kg):	1,4
Bestell-Nr.:	5LJ10071X
EAN:	4039806611857

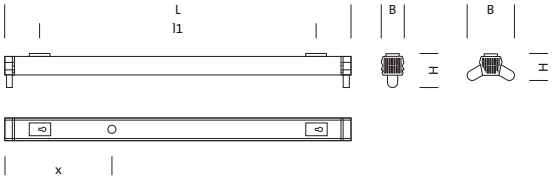

	L	B	H	L1	x
1xT16 14/24W	573	44	63	440	454
1xT16 28/54W	1173	44	63	850	731
1xT16 35/49/80W	1473	44	63	1150	737
2xT16 14/24W	573	88	50	440	454
2xT16 28/54W	1173	88	50	850	731
2xT16 35/49/80W	1473	88	50	1150	737

Details Produktdaten:

5LJ10071X

LJ100,1x80W,T16,EVG,AH,Anb

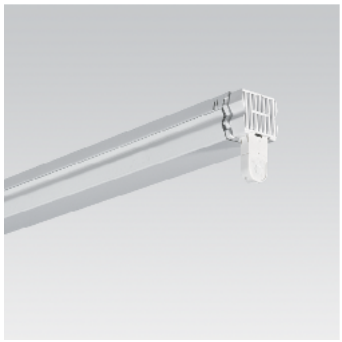

Technische Detailbeschreibung

Kenndaten

- Produkttyp: Lichtleiste
- Familie: LJ 100
- Bestell-Nr.: 5LJ10071X

Lichttechnik | Bestückung | Vorschaltgerät

Komponente 1

Lichttechnik:

- UGR Blickrichtung längs zur Leuchte: ≥ 25
- UGR Blickrichtung quer zur Leuchte: ≥ 25

Bestückung:

- Leuchtmittel: Leuchtstofflampe, 1x T16 80W
- Fassung: G5

Vorschaltgerät:

- Vorschaltgerät: EVG

Material | Farbe

- Gehäuse: Stahlblech, lackiert, leuchtenweiß

Montage

- Montageart, Montageort: abgehängte Montage, Anbau
- Anordnung: Einzel-/Bandanordnung

Elektrischer Anschluss

- Anschluss: Klemme, 3polig, max. 2,5mm²
- Nennspannung: 240V, AC/DC, 50/60Hz

Abmessung | Gewicht

- Länge: 1473mm
- Breite: 44mm
- Höhe: 63mm
- Gewicht: 1,4kg

Approbation

- Schutzart: IP20
- Schutzklasse: SK I (Schutzerdung)
- Schutzzeichen: F
- Prüfzeichen: CE, ENEC 10, VDE

Siteco Beleuchtungstechnik GmbH Georg-Simon-Ohm-Str. 50 D-83301 Traunreut Fon +49(8669)33-0 Fax +49(8669)33-397 eMail info@siteco.de Internet www.siteco.com

Maße:

5LJ10071X **LJ100,1x80W,T16,EVG,AH,Anb**

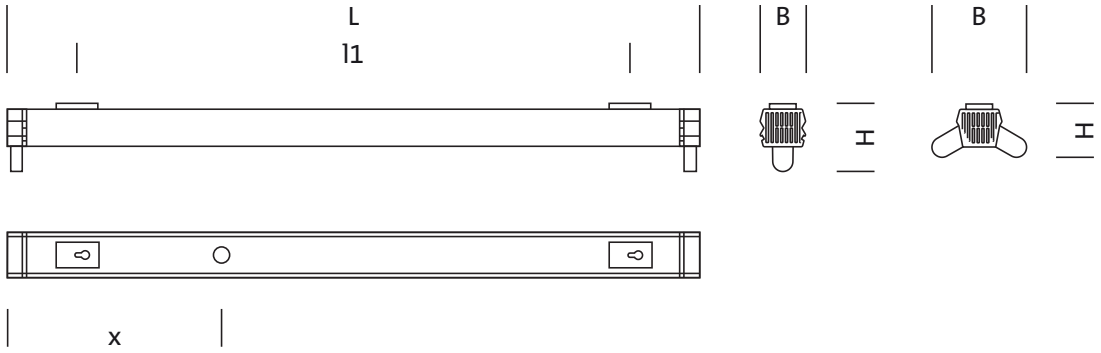

	L	B	H	L1	x
1xT16 14/24W	573	44	63	440	454
1xT16 28/54W	1173	44	63	850	731
1xT16 35/49/80W	1473	44	63	1150	737
2xT16 14/24W	573	88	50	440	454
2xT16 28/54W	1173	88	50	850	731
2xT16 35/49/80W	1473	88	50	1150	737

Siteco Beleuchtungstechnik GmbH Georg-Simon-Ohm-Str. 50 D-83301 Traunreut Fon +49(8669)33-0 Fax +49(8669)33-397 eMail info@siteco.de Internet www.siteco.com