# Jovie 50I-AM2L-MLLR/16-42-740 4G1 ETDD

TOC: 7651751

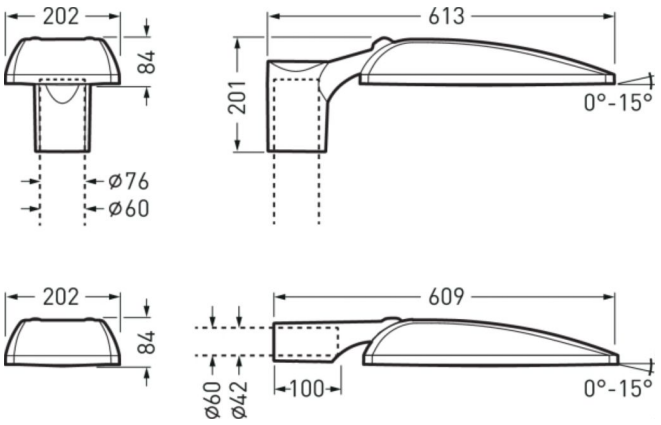

## Produktmerkmale und Kenndaten

| | | |
|---|---|---|
| **Leuchtentyp** | Vielseitige Mast-Außenleuchte in reduzierter, internationaler Formensprache und flacher Bauform. | |
| **Montageart** | Outdoor Mastansatz\|Outdoor Mastaufsatz | |
| **Leuchtenoptik** | In MLT-Ausführung (Multi-Lens-Technologie), bestehend aus hocheffizienten, UV- und temperaturbeständigen Linsensystemen in Vierfachanordnung. | |
| **LED-System** | CLO-Anfangswert | CLO-Endwert |
| **Anschlussleistung** | 36 W | 38 W |
| **Leistungsfaktor** | 0,95 | |
| **Anschlussleistung, reduziert** | 19,0 W | |
| **Farbtemperatur** | 4.000 K | 4.000 K |
| **Bemessungslichtstrom** | 4.200 lm | 4.200 lm |
| **Lichtausbeute** | 116 lm/W | 110 lm/W |
| **Austauschbarkeit Lichtquelle** | Ja - austauschbar | |
| **LED-Lebensdauer** | LCLO (25 °C) = 100.000 h | |
| **Farbwiedergabeindex** | 70 | |
| **Farbtoleranz** | 5 SDCM | |
| **Photobiologische Klasse** | Gruppe 2 - mittleres Risiko | |
| **Leuchtenfarbe** | DB703 Anthrazit | |
| **Leuchtenkörper** | Leuchtenkörper aus Aluminium-Druckguss. | |
| **Elektrische Ausführung** | Mit elektronischem Betriebsgerät, digital dimmbar (DALI). | |
| **DALI-2-Standard EN 62386** | Ja | |
| **Stoßspannungsfestigkeit (Differential Mode)** | 6 kV | |
| **Stoßspannungsfestigkeit (Common Mode)** | 10 kV | |
| **Anschlussart** | Anschlussleitung | |
| **Dimmbereich** | 20 - 100 % | |
| **Monitoring Ready** | Auf Anfrage | |
| **Bemessungsfrequenz** | 50/60 Hz | |
| **Bemessungsspannung** | 220 - 240 V | |
| **Klirrfaktor (THD) < %** | 10 % | |
| **Schutzart** | IP66 | |
| **Schutzklasse** | II | |
| **Schlagfestigkeit IK** | IK09 | |
| **Glühdrahtbeständigkeit** | 650 °C | |
| **Umgebungstemperatur** | 25 °C | |
| **Max. Leuchten an B10** | 17 | |
| **Max. Leuchten an B16** | 28 | |
| **Max. Leuchten an C10** | 29 | |
| **Max. Leuchten an C16** | 48 | |
| **Länge-Netto** | 450 mm | |
| **Breite-Netto** | 202 mm | |
| **Höhe-Netto** | 84 mm | |
| **Gewicht** | 4,4 kg | |



Alle technischen Daten sowie Gewichts- und Maßangaben sind sorgfältig erstellt. Irrtum vorbehalten. Produktabbildungen sind beispielhaft und können vom Original abweichen. Änderungen, die dem Fortschritt dienen, behalten wir uns vor.

## Lichtverteilungskurven

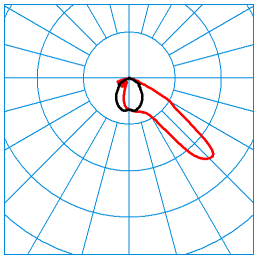

**Jovie 50I-AM2L-MLLR/16-42-740 4G1 ETDD (CLO end value)**
**TX264157**

DIN 5040: A40
UTE: 1,00 F
CEN Flux Code: 47 91 100 100 100

C0 - C180
C90 - C270

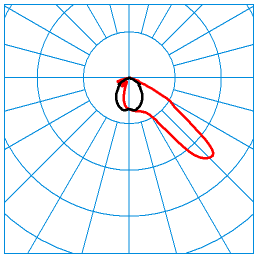

**Jovie 50I-AM2L-MLLR/16-42-740 4G1 ETDD (CLO initial value)**
**TX264156**

DIN 5040: A40
UTE: 1,00 F
CEN Flux Code: 47 91 100 100 100

C0 - C180
C90 - C270

## Lieferbares Zubehör

| | Material | Bezeichnung |
|---|---|---|
| | **0970/60 Reduzierstück**<br>2223400 | Reduzierstück, für Mastzopf Ø 60 mm. |
| | **MLT ZAH p4**<br>6818500 | Rückseitige Abschirmung für MLT IQ Linsensysteme. Zubehör zum nachträglichem Einbau in geeigneten Außenleuchten mit Linsenoptiken ABxL, SB3L, RB5L in 4er Anordnung. |
| | **0803/2/76-200-42**<br>6824200 | Mastaufsatz für Zweifachanordnung, Mastzopf 76 mm, Tragstutzen 42 mm x 200 mm. |
| | **0803/3/76-200-42**<br>6824300 | Mastaufsatz für Dreifachanordnung, Mastzopf 76 mm, Tragstutzen 42 mm x 2000 mm. |
| | **0803/2/76-200-60**<br>6824500 | Mastaufsatz für Zweifachanordnung, Mastzopf 76 mm, Tragstutzen 60 mm x 200 mm. |
| | **0803/3/76-350-60**<br>6824900 | Mastaufsatz für Dreifachanordnung, Mastzopf 76 mm, Tragstutzen 60 mm x 350 mm. |
| | **Jovie Z MB D76 26**<br>7256600 | Mastbefestigung für Leuchten der Baureihe Jovie 50/70. Aus Aluminium-Druckguss. Farbe anthrazit, ähnlich DB703 mit Metalleffekt, hochwetterfest, pulverbeschichtet. |
| | **Jovie A Z MB D42 26**<br>7256500 | Mastbefestigung für Leuchten der Baureihe Jovie 50/70. Farbe anthrazit, ähnlich DB703 mit Metalleffekt, hochwetterfest. |
| | **Jovie A Z MB D60 26**<br>7372000 | Mastbefestigung für Leuchten der Baureihe Jovie 50/70. Farbe anthrazit, ähnlich DB703 mit Metalleffekt, hochwetterfest. |
| | **Jovie Z MB D60 26**<br>7372100 | Mastbefestigung für Leuchten der Baureihe Jovie 50/70. Aus Aluminium-Druckguss. Farbe anthrazit, ähnlich DB703 mit Metalleffekt, hochwetterfest, pulverbeschichtet. |
| | **0803WB-R/100-42 26**<br>7353000 | Dekorative Wandbefestigung aus Aluminiumguss. Farbe anthrazit, mit Metalleffekt, hochwetterfest, (DB 703)., (DB 703). |
| | **Jovie Z TA/0**<br>7661100 | Traversen-Ansatz für Jovie 50/70 Aufsatzleuchte mit Mastbefestigung MB D60.... Zopfmaß Ø 60 mm. Version ohne Neigung. |



Alle technischen Daten sowie Gewichts- und Maßangaben sind sorgfältig erstellt. Irrtum vorbehalten. Produktabbildungen sind beispielhaft und können vom Original abweichen. Änderungen, die dem Fortschritt dienen, behalten wir uns vor.

**Jovie Z TA/15**
7661200

Traversen-Ansatz für Jovie 50/70 Aufsatzleuchte mit Mastbefestigung MB D60.... Zopfmaß Ø 60 mm. Version mit 15° Neigungswinkel.

**MLT ZAS G4 p4**
7851000

Seitliche Abschirmung für MLT IQ Linsensysteme. Zubehör zum nachträglichem Einbau in technische und dekorative Außenleuchten mit Linsenoptiken ABxL, AMxL, SB3L, RBxL.

## Ausschreibungstext

Vielseitige Mast-Außenleuchte in reduzierter, internationaler Formensprache und flacher Bauform. Mit Leistungsreduzierung über Steuerphase. Das Abschalten einer Steuerphase bewirkt eine Einstellung des Leuchtenlichtstroms auf 50 %. In Kombination mit der separat zu bestellenden Mastbefestigung als Mastaufsatzleuchte (Zopfmaß Ø 76 mm / Ø 60 mm, Jovie Z MB D...) oder Mastansatzleuchte (Zopfmaß Ø 42 mm / Ø 60 mm, Jovie A Z MB D...) zu verwenden. Die Neigung des Leuchtenkopfs ist 4-fach einstellbar (0° / 5° / 10° / 15°). Mit weiterem Zubehör auch an Traversen montierbar (Jovie Z MB D76 26). In MLT-Ausführung (Multi-Lens-Technologie), bestehend aus hocheffizienten, UV- und temperaturbeständigen Linsensystemen in Vierfachanordnung. Mit asymmetrisch mittelbreit strahlender Lichtstärkeverteilung. Zur Beleuchtung von Parkplätzen, Lagerflächen und ähnlich. Zur flexiblen Anpassung an kundenspezifische Beleuchtungsaufgaben stehen weitere Abstrahlcharakteristiken zur Verfügung. Leuchtenlichtstrom einstellbar (NFC). Minimaler Leuchten-Lichtstrom 4200 lm, Bemessungsleistung 36,00 W. Maximaler Leuchten-Lichtstrom 4200 lm , Bemessungsleistung 38,00 W. Leuchten-Lichtausbeute 116 lm/W. Lichtfarbe neutralweiß, ähnlichste Farbtemperatur (CCT) 4000 K, allgemeiner Farbwiedergabeindex (CRI) $R_a$ > 70. Farborttoleranz (initial MacAdam) ≤ 5 SDCM, Weitere LED-Lichtfarben auf Anfrage verfügbar. Mittlere Bemessungslebensdauer $L_{CLO}$ ($t_q$ 25 °C) = 100.000 h. Die Lichtquelle ist entsprechend der Ökodesign-Anforderungen (VO (EU) 2019/2020) austauschbar. Leuchtenkörper aus Aluminium-Druckguss. Farbe anthrazit, ähnlich DB703 mit Metalleffekt, hochwetterfest, pulverbeschichtet. Seewetter geeignete Beschichtung auf Anfrage. Mit PMMA-Abschlussscheibe, bedruckt. Abschlussscheibe auf Kundenwunsch individuell bedruckbar. Sichtbares, gegen Witterungseinflüsse geschütztes Label hinter der Abschlussscheibe auf Anfrage. Schutzklasse (EN 61140): II, Schutzart (DIN EN 60529): IP66, Stoßfestigkeitsgrad nach IEC 62262: IK09. Mast auf Anfrage erhältlich. Windangriffsfläche fw 0,100 $m^2$ . Gewicht: 4,4 kg. Der Anschluss der Leuchte erfolgt ohne Öffnen des Leuchtenkörpers durch die nach außen ausgeführte Anschlussleitung. Länge der Anschlussleitung: 8,0 m. Anschlussleitung zur Verlegung im Freien bei Montage an Traversen UV-beständig. Mit elektronischem Betriebsgerät, digital dimmbar (DALI). Betriebsgerät gemäß DALI-2-Standard (EN 62386). Das Betriebsgerät ist entsprechend der Ökodesign-Anforderungen (VO (EU) 2019/2020) austauschbar. Stoßspannungsfestigkeit 10 kV. Parametrierbares Vorschaltgerät mit Lichtstromkonstanthaltung (CLO). Anschlussleistung am Ende der Lebensdauer: 38,00 W. Das Produkt erfüllt die grundlegenden Anforderungen der anwendbaren EU-Richtlinien und des Produktsicherheitsgesetzes und trägt die CE-Kennzeichnung. Zusätzlich ist die Leuchte durch eine unabhängige Prüfstelle ENEC-zertifiziert.

## Zusatzinformation

**Hinweis zur Planung:**
Die Leuchte erfüllt die Anforderungen der EN 60598 und ist ausgelegt für Einwirkungen durch Wind nach EN 1991(Eurocode) mit einer Basiswindgeschwindigkeit von bis zu 30m/s (entspricht Windzone 4 in Deutschland) in der Geländekategorie 1. Berücksichtigt sind dabei eine Schneelast (bis zu 1kN/$m^2$ ) und Vereisung (bis zu 2 cm) bei einer Lichtpunkthöhe gemäß Montageanleitung. Nicht berücksichtigt sind exponierte Standorte (z.B. Brücken, Montage auf Gebäuden oder direkt neben Bahngleisen). Anpralllasten sind nicht berücksichtigt.

## EPREL ID

D: 4062172249188 (LS_SHZ_600934)

86005018-00



Alle technischen Daten sowie Gewichts- und Maßangaben sind sorgfältig erstellt. Irrtum vorbehalten. Produktabbildungen sind beispielhaft und können vom Original abweichen. Änderungen, die dem Fortschritt dienen, behalten wir uns vor.