INSTRUCTION

34-2018

Lightstream LED 721718.1131.76

RZB LIGHTING

IP 65 IK08 ~ 220 - 240 V 50/60 Hz LED 5 x 2,5 mm² 2,50 mm²



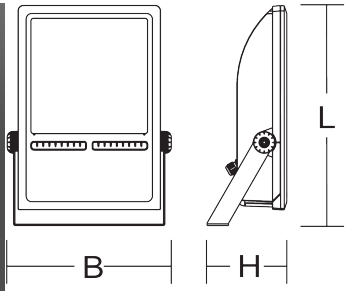

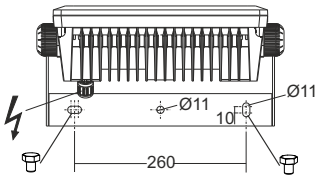

	[mm]		Ta min
721718.1131.76	L 501, B 374, H 182	12,1 kg	-30 °C

	P	P	Φ	CCT	CRI	Ta max
LED	4 x 56 W	225 W	23300 lm	3000 K	80	50 °C

EEK	EEK	I max / I max/2 T50	B10	B16	C10	C16
A++	A++	75 A / 570 µs	1	2	1	3





Die Leuchte darf nur mit ihren vollständigen Schutzabdeckungen betrieben werden.
The luminaire must be used with its complete protective covers only.

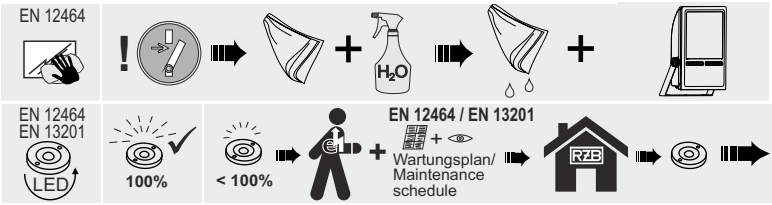

RZB
Rudolf Zimmermann,
Bamberg GmbH
Rheinstraße 16
D-96052 Bamberg
Deutschland
Telefon +49 951/79 09-0
Telefax +49 951/79 09-198
www.rzb.de
info@rzb-leuchten.de

1

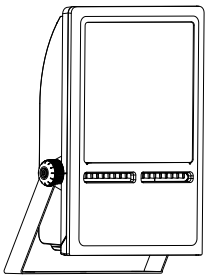

2

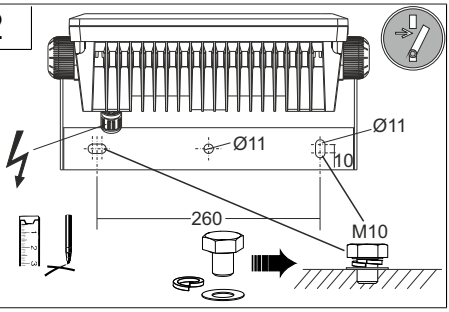

3

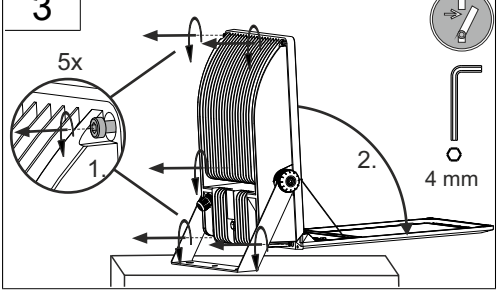

4

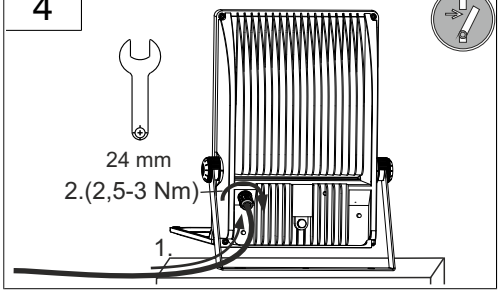

4.1 Durchschleifen / loop in-and-out

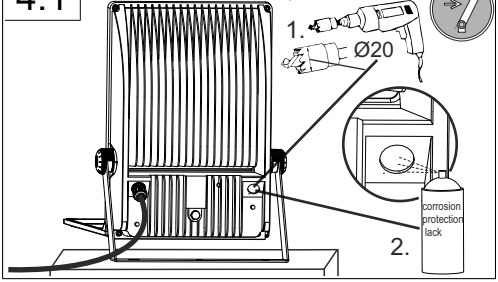

4.2 Durchschleifen / loop in-and-out

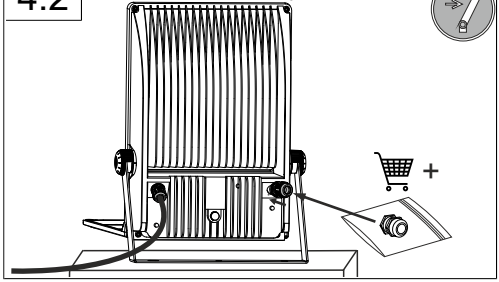

4.3 Durchschleifen / loop in-and-out

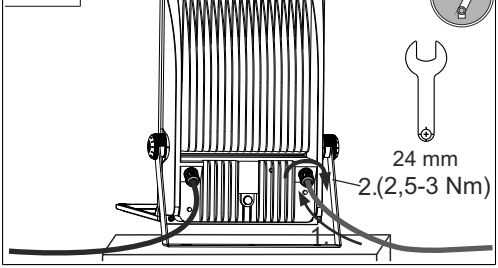

5

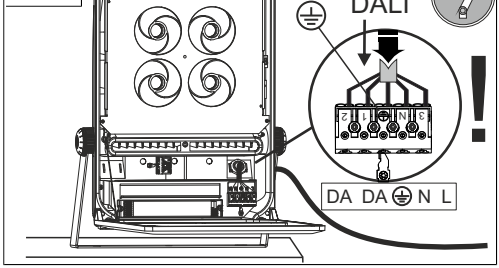

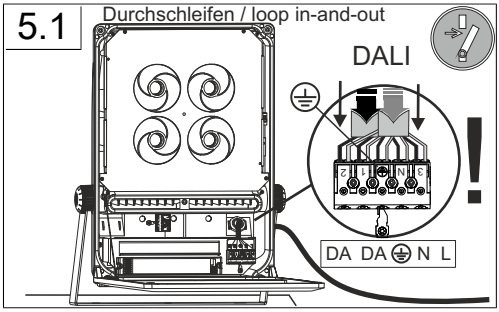
5.1
Durchschleifen / loop in-and-out
DALI
DA DA N L

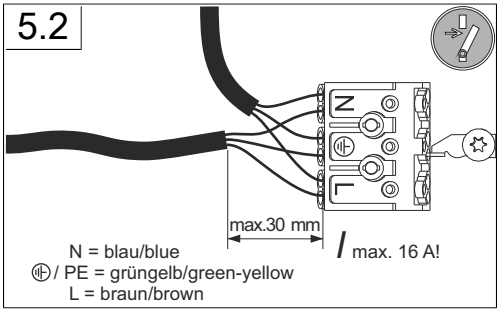
5.2
N
L
max.30 mm
max. 16 A!
N = blau/blue
PE = grüngelb/green-yellow
L = braun/brown

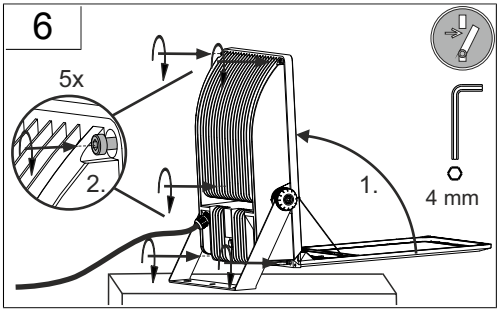
6
5x
2.
1.
4 mm

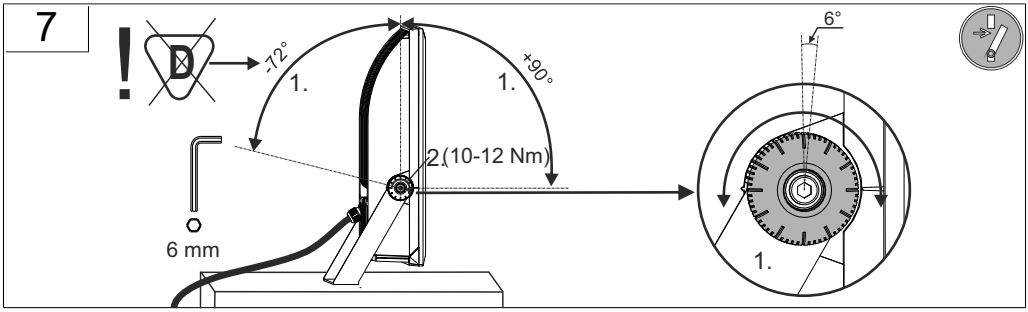
7
-72°
1.
+90°
1.
2 (10-12 Nm)
6 mm
6°
1.

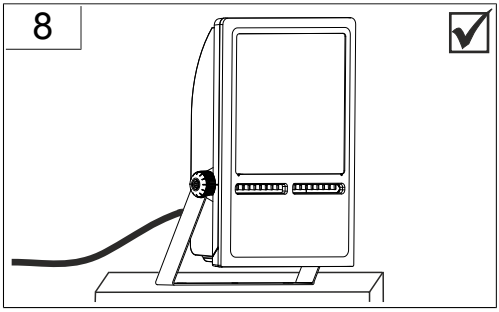
8

Hinweis zum Einsatz von Leuchten mit D-Kennzeichnung nach EN 60598-2-24		Reference for application of lumiaires with D- marking according to EN 60598-2-24	
IP 4x	Umgebung ohne Staubablagerung	IP 4x	Environment without dust deposit
IP 5x	Umgebung mit nicht elektrisch leitender Staubablagerung	IP 5x	Environment with non-electrically conductive dust deposit
IP 6x	Umgebung mit elektrisch leitender Staubablagerung Maximale Umgebungstemperatur beim Einsatzt der Leuchte in solcher Umgebung beträgt nur 25° C!	IP 6x	Environment with electrically conductive dust deposit Maximum ambient temperature when using the luminaire in such an environment is only 25 ° C!

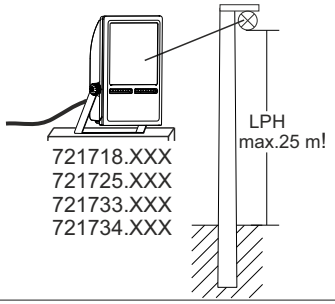

	982052.0031	L 346, B 248, H 47,	0,86 kg
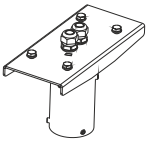	982003.000	L 346, B 112, H 154,	3,6 kg
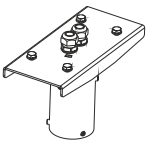	982003.0031	L 346, B 112, H 154,	3,6 kg
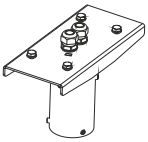	982004.000	L 346, B 136, H 204,	4,7 kg
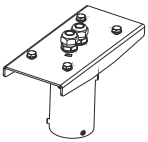	982004.0031	L 346, B 136, H 204,	4,7 kg
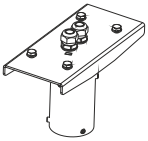	982005.000	L 346, B 136, H 204,	5,1 kg
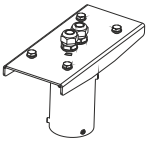	982005.0031	L 346, B 136, H 204,	5,1 kg
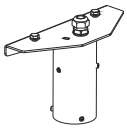	982002.000	L 346, B 97, H 154,	2,9 kg

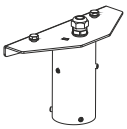	982002.0031	L 346, B 97, H 154,	2,9 kg
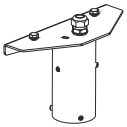	982045.000	L 346, B 97, H 154,	2,6 kg
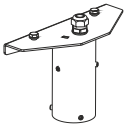	982045.0031	L 346, B 97, H 154,	2,6 kg
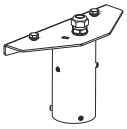	982046.000	L 346, B 110, H 204,	3,8 kg
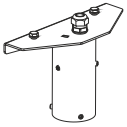	982046.0031	L 346, B 110, H 204,	3,8 kg
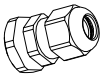	982060.004	, H 45,	18 g
	982401.0031	L 525, B 381, H 87,	4,5 kg

	981984.0031	L 465, B 325, H 32,	1,79 kg

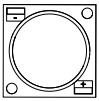	982083.000	L 28, B 28, H 1	2,2 g