Auszug aus dem Online-Katalog

VAL-CP-3C-350/O

Artikelnummer: 2881023



http://eshop.phoenixcontact.de/phoenix/treeViewClick.do?UID=2881023

Steckbarer Typ 2 - Ableiter (Überspannungsableiter) für 3-phasige Stromversorgungsnetze mit N und PE in einem gemeinsamen Leiter (4-Leitersysetm: L1, L2, L3,PEN). Gesamtbaubreite: 36 mm.

Produkthinweise

WEEE/RoHS konform seit: 28.08.2006

http://download.phoenixcontact.de
Bitte beachten Sie, dass die hier angegebenen Daten dem Online-Katalog entnommen sind. Die vollständigen Informationen und Daten entnehmen Sie bitte der Anwenderdokumentation.
Es gelten die Allgemeinen Nutzungsbedingungen für Internet-Downloads.

Kaufmännische Daten

GTIN (EAN)	4046356049245
VPE	1 Stk.
Zolltarif	85363030
Produktschlüssel	07020
Katalogseitenangabe	Seite 26 (TT-2009)

Technische Daten

Allgemein

Material Gehäuse	PBT
Brennbarkeitsklasse nach UL 94	V0
Farbe	grau

Normen für Luft- und Kriechstrecken	DIN VDE 0110-1
	IEC 60664-1
	IEC 61643-1
Überspannungskategorie	III
Verschmutzungsgrad	2
Schutzart	IP20
Montageart	Hut-Schiene 35 mm
Bauform	Tragschienenmodul zweiteilig steckbar
Polzahl	3
Umgebungstemperatur (Betrieb)	-40 °C ... 80 °C
Meldung Überspannungsschutz defekt	optisch
Wirkungsrichtung	3L-N/PE
Breite	37,25 mm
Höhe	70,00 mm
Länge	89,80 mm

Schutzschaltung

IEC Prüfklasse	II
	T2
EN Type	T2
Nennspannung U_N	240 V AC (230/400 V AC ... 240/415 V AC)
	415 V AC (L-L)
Ableiter-Bemessungsspannung U_C (L-PEN)	350 V AC
U_T (TOV-fest)	415 V AC (5 sec.)
Nennfrequenz f_N	50 Hz
	60 Hz
Nennlaststrom I_L	40 A (40 A ... 63 A)
Ableitstrom nach PE bei U_C	≤ 250 µA (Schutzleiterstrom I_{PE})
Standby-Leistungsaufnahme P_C	≤ 3,5 mW
Leistungsaufnahme ohne Last Pc	≤ 3,5 mW
Ableitstoßstrom Imax (8/20)µs maximal (L-PEN)	120 kA (alle Kanäle)
Nennableitstoßstrom In (8/20)µs (L-PEN)	20 kA (pro Kanal)
	60 kA (alle Kanäle)
Schutzpegel U_P (L-PEN)	≤ 1,4 kV

Restspannung (L-PEN)	≤ 1,4 kV (bei In)
	≤ 1,2 kV (bei 10 kA)
	≤ 1,1 kV (bei 5 kA)
	≤ 1 kV (bei 3 kA)
Begrenzungsspannung SVR (L-PEN)	≤ 0,9 kV
Begrenzungsspannung Ringwave (L-PEN)	≤ 1,2 kV (Kategorie C3 20 kV/10 kA)
	≤ 1,1 kV (Kategorie C2 10 kV/5 kA)
	≤ 1 kV (Kategorie B3/C1 6 kV/3 kA)
Ansprechzeit (L-N)	≤ 25 ns
Erforderliche Vorsicherung maximal bei Stichleitungsverdrahtung	125 A (gL/gG)
Erforderliche Vorsicherung maximal bei V-Durchgangsverdrahtung	40 A
Kurzschlussfestigkeit I_{CC} bei maximaler Vorsicherung (effektiv)	25 kA

Anschluss Schutzschaltung

Anschlussart	Schraubanschluss
Anschlussart IN	Schraubklemme Biconnect
Anschlussart OUT	Schraubklemme Biconnect
Anschlusstechnik	Biconnect-Klemme
Schraubengewinde	M5
Anzugsdrehmoment	4,5 Nm
Abisolierlänge	16 mm
Leiterquerschnitt flexibel min	2,5 mm²
Leiterquerschnitt flexibel max	16 mm²
Leiterquerschnitt starr min	2,5 mm²
Leiterquerschnitt starr max	25 mm²
Leiterquerschnitt AWG/kcmil min	12
Leiterquerschnitt AWG/kcmil max	4

Normen

Normen/Bestimmungen	IEC 61643-1
	EN 61643-11
	UL 1449
	IEEE C62.1
	IEEE C62.34
	IEEE C62.45

Approbationen

Approbationen: CB, CUL, GOST, KEMA, UL

Zubehör

Artikel	Bezeichnung	Beschreibung
Brücken		
2880684	MPB SET VAL-CP-3S	Verdrahtungsbrückenset, bestehend aus drei flexiblen Brücken 15 cm schwarz, 1 Brücke 27 cm blau.
Markierung		
0811228	X-PEN 0,35	Bezeichnungsstift ohne Tintenpatrone, zur manuellen Beschriftung von Markierungsschildern, Beschriftung extrem wischfest, Strichstärke 0,35 mm
0810038	ZBF 12:SO/CMS	Zackband flach, im 12 mm Raster, bedruckt nach Kundenangaben, 5-teilig, trennbar, Farbe: weiß
0809735	ZBF 12:UNBEDRUCKT	Zackband, flach, unbedruckt, 5-teilig, trennbar, zum Selbstbeschriften
0803595	ZBFM 5/WH:UNBEDRUCKT	Zackbandmatte, flach, unbedruckt: 120-teilig, 10 Streifen à 12 Schilder, ausreichend für 120 Klemmen, für alle Klemmen im Raster 5,2 mm beschriftbar mit B-STIFT oder CMS-System, Farbe: weiß

Zeichnungen

Maßzeichnung

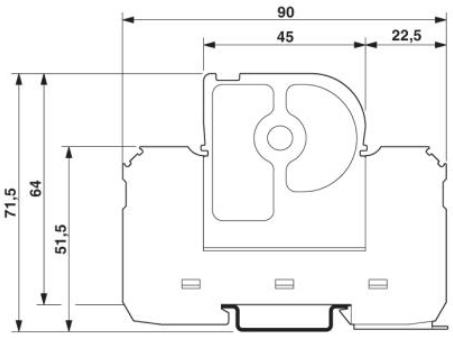

Schaltplan

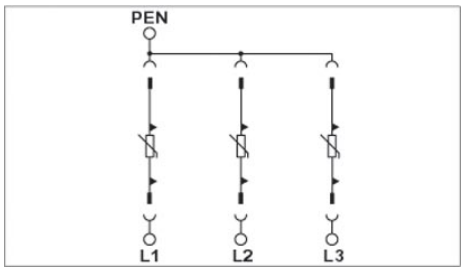

Adresse

PHOENIX CONTACT GmbH & Co. KG
Flachsmarktstr. 8
32825 Blomberg,Germany
Tel +49 5235 3 00
Fax +49 5235 3 1200
http://www.phoenixcontact.com

© 2010 Phoenix Contact
Technische Änderungen vorbehalten