Pendelleuchte DOTOO.line
DLP 1500/830/D

114217000-00805804

Waldmann
ENGINEERS OF LIGHT

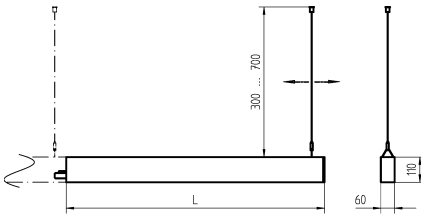

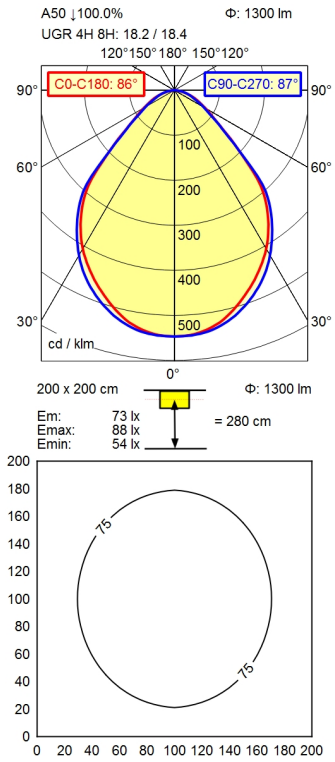

Bestückung	LED
Betriebsgerät	Digital dimmbares elektronisches Vorschaltgerät (DALI)
Anschlusswerte	220 - 240 V; 50 Hz; 60 Hz
Leistungsaufnahme	ca. 13 W
Standby	ca. 0,2 W
Leistungsfaktor	ca. 0,970
Lichtstrom	ca. 1.300 lm
Lichtart/-farbe	Warmweiß
Farbtemperatur	ca. 3.000 K
Farbwiedergabe	Ra ≥ 80
Lichtverteilung	Direkt
Direktanteil	ca. 100 %
Farbtoleranz	< 3 SDCM
Entblendung	Prismenblende
Max. Leuchtdichte (L65)	≤ 3.000 cd/m²
UGR-Klasse (4H 8H) [1]	≤ 19
Schutzart	IP 40
Technik	Stufenlos dimmbar
Schalter	Extern
Gehäuse	Aluminiumprofil; Weiß
Leuchtmittelabdeckung	Acryl (PMMA); Klar (farblos)
Gewicht	ca. 3,8 kg
Netzanschluss	mit freien Litzen-/Leitungsenden
Befestigung	Stahlseil 0.3 - 0.7 m
Gesamtlänge	L=1128mm
Abmessungen	1.128 mm
Lebensdauer LED	L90B50 50.000h
Besonderheiten	Flickerfrei; DALI Last 1x; Notlichttauglich; Durchgangsverdrahtet, bis zu 18 m an einen Netzanschluss; Werkzeuglose mechanische und elektrische Verbindung der einzelnen Module; Dimmen mittels handelsüblichem Taster

[1] gemäß DIN EN 12464-1:2021

Technische Änderungen und Irrtümer vorbehalten. Abbildungen können vom Orginal abweichen.
Lichttechnische und elektrotechnische Werte können durch Bauteiltoleranzen abweichen.

© 31/12/2023 H.Waldmann GmbH & Co. KG