Jovie 50-AB2L-ML-LR/4600-6800-730 6G1 ET

TOC: 7522340

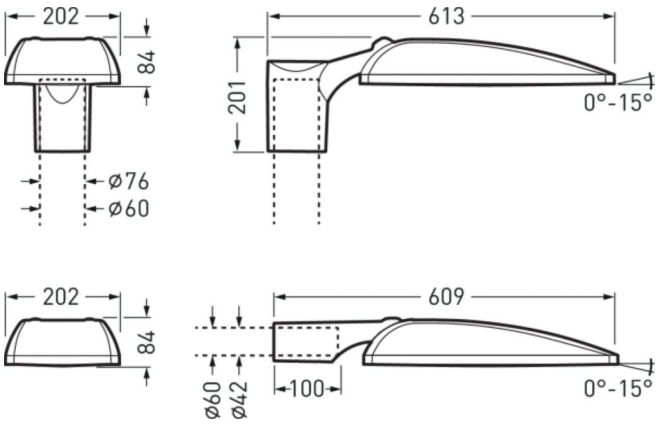

Produktmerkmale und Kenndaten

Leuchtentyp	Vielseitige Mast-Außenleuchte in reduzierter, internationaler Formensprache und flacher Bauform.	
Leuchtmittel	LED-System bestehend aus 2 MLT-LED-Modulen mit jeweils 4 LED.	
Montageart	Outdoor Mastansatz|Outdoor Mastaufsatz	
Leuchtenoptik	In MLT-Ausführung (Multi-Lens-Technologie), bestehend aus hocheffizienten, UV- und temperaturbeständigen Linsensystemen in Vierfachanordnung.	
LED-System	CLO-Anfangswert	CLO-Endwert
Anschlussleistung	64 W	67 W
Leistungsfaktor	0,95	
Anschlussleistung, reduziert	33,5 W	
Farbtemperatur	3.000 K	3.000 K
Bemessungslichtstrom	6.800 lm	6.800 lm
Lichtausbeute	106 lm/W	101 lm/W
Austauschbarkeit Lichtquelle	Ja - austauschbar	
LED-Lebensdauer	LCLO (25 °C) = 100.000 h	
Farbwiedergabeindex	70	
Farbtoleranz	5 SDCM	
Photobiologische Klasse	Gruppe 2 - mittleres Risiko	
Leuchtenfarbe	DB703 Anthrazit	
Leuchtenkörper	Leuchtenkörper aus Aluminium-Druckguss.	
Elektrische Ausführung	Mit elektronischem Betriebsgerät, schaltbar.	
DALI-2-Standard EN 62386	Ja	
Stoßspannungsfestigkeit (Differential Mode)	6 kV	
Stoßspannungsfestigkeit (Common Mode)	10 kV	
Leitungsquerschnitt	1,50 mm²	
Anschlussart	Anschlussleitung	
Bemessungsfrequenz	50/60 Hz	
Bemessungsspannung	220 - 240 V	
Klirrfaktor (THD) < %	10 %	
Schutzart	IP66	
Schutzklasse	II	
Schlagfestigkeit IK	IK09	
Glühdrahtbeständigkeit	650 °C	
Umgebungstemperatur	25 °C	
Max. Leuchten an B10	8	
Max. Leuchten an B16	12	
Max. Leuchten an C10	12	
Max. Leuchten an C16	20	
Länge-Netto	450 mm	
Breite-Netto	202 mm	
Höhe-Netto	84 mm	
Gewicht	4,4 kg	

Alle technischen Daten sowie Gewichts- und Maßangaben sind sorgfältig erstellt. Irrtum vorbehalten. Produktabbildungen sind beispielhaft und können vom Original abweichen. Änderungen, die dem Fortschritt dienen, behalten wir uns vor.

Lichtverteilungskurven

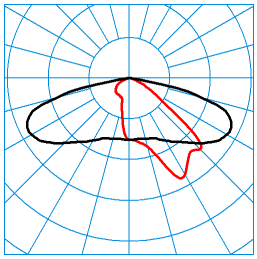

Jovie 50-AB2L-ML-LR/4600-6800-730 6G1 ET (CLO end value)
TX271467

C0 - C180
C90 - C270

DIN 5040: A30
UTE: 1,00 G
CEN Flux Code: 35 71 96 100 100

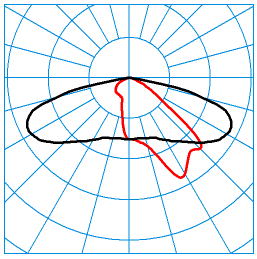

Jovie 50-AB2L-ML-LR/4600-6800-730 6G1 ET (CLO initial value)
TX271464

C0 - C180
C90 - C270

DIN 5040: A30
UTE: 1,00 G
CEN Flux Code: 35 71 96 100 100

Lieferbares Zubehör

	Material	Bezeichnung
	0970/60 Reduzierstück 2223400	Reduzierstück, für Mastzopf Ø 60 mm.
	MLT ZAH p4 6818500	Rückseitige Abschirmung für MLT IQ Linsensysteme. Zubehör zum nachträglichem Einbau in geeigneten Außenleuchten mit Linsenoptiken ABxL, SB3L, RB5L in 4er Anordnung.
	0803/2/76-200-42 6824200	Mastaufsatz für Zweifachanordnung, Mastzopf 76 mm, Tragstutzen 42 mm x 200 mm.
	0803/3/76-200-42 6824300	Mastaufsatz für Dreifachanordnung, Mastzopf 76 mm, Tragstutzen 42 mm x 2000 mm.
	0803/2/76-200-60 6824500	Mastaufsatz für Zweifachanordnung, Mastzopf 76 mm, Tragstutzen 60 mm x 200 mm.
	0803/3/76-350-60 6824900	Mastaufsatz für Dreifachanordnung, Mastzopf 76 mm, Tragstutzen 60 mm x 350 mm.
	Jovie Z MB D76 26 7256600	Mastbefestigung für Leuchten der Baureihe Jovie 50/70. Aus Aluminium-Druckguss. Farbe anthrazit, ähnlich DB703 mit Metalleffekt, hochwetterfest, pulverbeschichtet.
	Jovie A Z MB D42 26 7256500	Mastbefestigung für Leuchten der Baureihe Jovie 50/70. Farbe anthrazit, ähnlich DB703 mit Metalleffekt, hochwetterfest.
	Jovie A Z MB D60 26 7372000	Mastbefestigung für Leuchten der Baureihe Jovie 50/70. Farbe anthrazit, ähnlich DB703 mit Metalleffekt, hochwetterfest.
	Jovie Z MB D60 26 7372100	Mastbefestigung für Leuchten der Baureihe Jovie 50/70. Aus Aluminium-Druckguss. Farbe anthrazit, ähnlich DB703 mit Metalleffekt, hochwetterfest, pulverbeschichtet.
	0803WB-R/100-42 26 7353000	Dekorative Wandbefestigung aus Aluminiumguss. Farbe anthrazit, mit Metalleffekt, hochwetterfest, (DB 703)., (DB 703).
	MLT ZAS G4 p4 7851000	Seitliche Abschirmung für MLT IQ Linsensysteme. Zubehör zum nachträglichem Einbau in technische und dekorative Außenleuchten mit Linsenoptiken ABxL, AMxL, SB3L, RBxL.

Alle technischen Daten sowie Gewichts- und Maßangaben sind sorgfältig erstellt. Irrtum vorbehalten. Produktabbildungen sind beispielhaft und können vom Original abweichen. Änderungen, die dem Fortschritt dienen, behalten wir uns vor.

Ausschreibungstext

Vielseitige Mast-Außenleuchte in reduzierter, internationaler Formensprache und flacher Bauform. Mit Leistungsreduzierung über Steuerphase. Das Abschalten einer Steuerphase bewirkt eine Einstellung des Leuchtenlichtstroms auf 50 %. In Kombination mit der separat zu bestellenden Mastbefestigung als Mastaufsatzleuchte (Zopfmaß Ø 76 mm / Ø 60 mm, Jovie Z MB D...) oder Mastansatzleuchte (Zopfmaß Ø 42 mm / Ø 60 mm, Jovie A Z MB D...) zu verwenden. Die Neigung des Leuchtenkopfs ist 4-fach einstellbar (0° / 5° / 10° / 15°). In MLT-Ausführung (Multi-Lens-Technologie), bestehend aus hocheffizienten, UV- und temperaturbeständigen Linsensystemen in Vierfachanordnung. Mit asymmetrisch breit strahlender Lichtstärkeverteilung. Zur Beleuchtung von Straßen nach P-Beleuchtungsklassen. Zur flexiblen Anpassung an kundenspezifische Beleuchtungsaufgaben stehen weitere Abstrahlcharakteristiken zur Verfügung. Leuchtenlichtstrom einstellbar (NFC). LED-System bestehend aus 2 MLT-LED-Modulen mit jeweils 4 LED. Minimaler Leuchten- Lichtstrom 6800 lm, Bemessungsleistung 64,00 W. Maximaler Leuchten-Lichtstrom 6800 lm , Bemessungsleistung 67,00 W. Leuchten-Lichtausbeute 106 lm/W. Lichtfarbe warmweiß, ähnlichste Farbtemperatur (CCT) 3000 K, allgemeiner Farbwiedergabeindex (CRI) R_a > 70. Farborttoleranz (initial MacAdam) ≤ 5 SDCM, Weitere LED-Lichtfarben auf Anfrage verfügbar. Mittlere Bemessungslebensdauer L_{CLO} (t_q 25 °C) = 100.000 h. Die Lichtquelle ist entsprechend der Ökodesign-Anforderungen (VO (EU) 2019/2020) austauschbar. Leuchtenkörper aus Aluminium-Druckguss. Farbe anthrazit, ähnlich DB703 mit Metalleffekt, hochwetterfest, pulverbeschichtet. Seewetter geeignete Beschichtung auf Anfrage. Mit PMMA-Abschlussscheibe, bedruckt. Abschlussscheibe auf Kundenwunsch individuell bedruckbar. Sichtbares, gegen Witterungseinflüsse geschütztes Label hinter der Abschlussscheibe auf Anfrage. Schutzklasse (EN 61140): II, Schutzart (DIN EN 60529): IP66, Stoßfestigkeitsgrad nach IEC 62262: IK09. Mast auf Anfrage erhältlich. Windangriffsfläche fw 0,100 m^2 . Gewicht: 4,4 kg. Der Anschluss der Leuchte erfolgt ohne Öffnen des Leuchtenkörpers durch die nach außen ausgeführte Anschlussleitung. Länge der Anschlussleitung: 8,0 m. Mit elektronischem Betriebsgerät, schaltbar. Betriebsgerät gemäß DALI-2-Standard (EN 62386). Das Betriebsgerät ist entsprechend der Ökodesign-Anforderungen (VO (EU) 2019/2020) austauschbar. Stoßspannungsfestigkeit 10 kV. Parametrierbares Vorschaltgerät mit Lichtstromkonstanthaltung (CLO). Anschlussleistung am Ende der Lebensdauer: 67,00 W. Das Produkt erfüllt die grundlegenden Anforderungen der anwendbaren EU-Richtlinien und des Produktsicherheitsgesetzes und trägt die CE-Kennzeichnung. Zusätzlich ist die Leuchte durch eine unabhängige Prüfstelle ENEC-zertifiziert.

Zusatzinformation

Hinweis zur Planung:
Die Leuchte erfüllt die Anforderungen der EN 60598 und ist ausgelegt für Einwirkungen durch Wind nach EN 1991(Eurocode) mit einer Basiswindgeschwindigkeit von bis zu 30m/s (entspricht Windzone 4 in Deutschland) in der Geländekategorie 1. Berücksichtigt sind dabei eine Schneelast (bis zu 1kN/m^2) und Vereisung (bis zu 2 cm) bei einer Lichtpunkthöhe gemäß Montageanleitung. Nicht berücksichtigt sind exponierte Standorte (z.B. Brücken, Montage auf Gebäuden oder direkt neben Bahngleisen). Anpralllasten sind nicht berücksichtigt.

EPREL ID

D: 4062172249164 (LS_SHZ_600935)

86005016-00

Alle technischen Daten sowie Gewichts- und Maßangaben sind sorgfältig erstellt. Irrtum vorbehalten. Produktabbildungen sind beispielhaft und können vom Original abweichen. Änderungen, die dem Fortschritt dienen, behalten wir uns vor.