Montageanweisung / *Installation Instruction*

825038
21/02/19

Lichtkanal 045/070/110

Betoneinbaugehäuse / *Concrete Recessed Housing*

Gültig für Betoneinbaugehäuse / *valid for concrete recessed housings*		
Lichtkanal 045	Lichtkanal 070	Lichtkanal 110
LK-Z 045.005.1 BT/...	LK-Z 070.005.1 BT/...	LK-Z 110.005.1 BT/...
LK-Z 045.005.2 BT/...	LK-Z 070.005.2 BT/...	LK-Z 110.005.2 BT/...

Zentrierdeckel gemäß Abbildung ❶ auf Schalung ausrichten und befestigen. **Auf richtige Lage von Ober- und Unterseite von Zentrierdeckel achten.**

Align centering cover on boarding and fix it according to figure ❶. ***Pay attention to correct situation of upper and lower surface of the centering cover.***

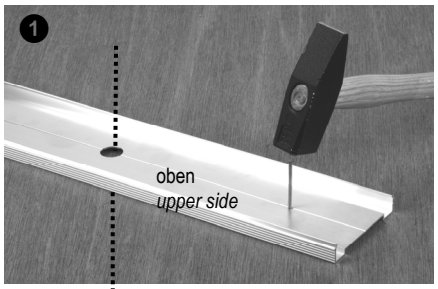

Betoneinbauprofil auf Zentrierdeckel gemäß Abbildung ❷ aufschnappen.

Snap concrete casting profile on covering plate according to figure ❷.

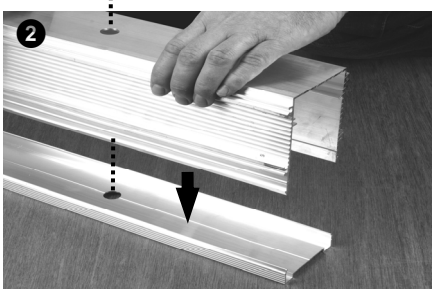

Betoneinbauprofil mit Spax und Kunststoff-Unterlegscheiben gemäß Abbildung ❸ auf Schalung fixieren. **Beim Eindrehen der Spax Unterlegscheiben nicht deformieren, Drehmoment beachten.**

Fix concrete casting profile on the boarding with drywall screws and plastic washers according to figure ❸. ***When screwing in drywall screws don't damage the washers. Pay attention to the torque.***



Betoneinbauprofile gemäß Abbildung ❹ mit Längsverbindern zusammenmontieren.

Assemble according to figure ❹ the concrete casting profiles with the aid of the longitudinal connectors.

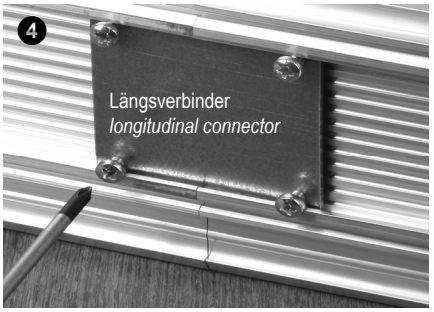

Enddeckel gemäß Abbildung ❺ montieren. Installationsschläuche durch Kabeltüllen einführen bzw. durchschleifen.
Vor dem Einziehen der Kabel überstehende Installationsschläuche und Kabeltüllen gemäß Abbildung ❻ und ❼ abschneiden.

Mount end covers according to figure ❺. Pushing-in or through-wiring of the flexible installation tubes through cable support sleeves.
Cut off protruding installation hoses and cable support sleeves in accordance with figures ❻ and ❼, before drawing in the cables.

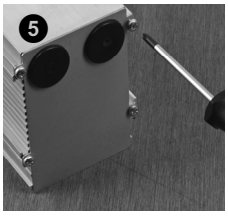

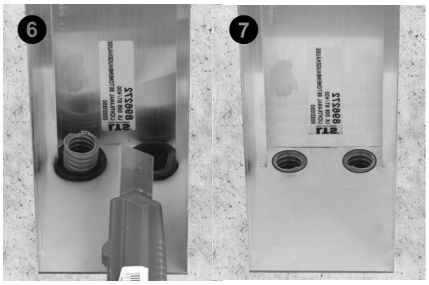

Montageanweisung / *Installation Instruction*

825054
21/09/23

Lichtkanal 045/070

Einbauprofile Gipskarton & Beton / *Recessed Profiles Plaster Board & Concrete*

RoHS

D

- **Beachten Sie folgende Hinweisblätter:**
  818278 Allgemeines Hinweisblatt für Leuchten
- **IP40 gilt nur in Verbindung mit montiertem Acrylglasprofil.**
  Die thermische Längenausdehnung des Aluminiumprofils beträgt bei dT = 10 Kelvin 0.3 mm pro Meter.
- Beachten sie die angegebenen Montageanweisungen in der Tabelle.

GB

- ***Consider the following installation instructions and notes:***
  818278 general notes for luminaires
- ***IP40 only applies in with mounted acrylic glass profile.***
  The linear thermal expansion of the aluminium profile is about 0.3 mm per meter at dT = 10 Kelvin.
- *Consider the given installation instructions in the table.*

Trimless Gipskartonmontage ***trimless plaster board mounting***		**Trimless Sichtbetonmontage** ***trimless fairfaced concrete mounting***		**Beton-Putzdecken-Montage** ***plaster concrete mounting***	
Einbaurahmen + Einbauprofil *mounting frame + profile*	Montageanweisungen *installation instructions*	Einbaurahmen + Einbauprofil *mounting frame + profile*	Montageanweisungen *installation instructions*	Einbaurahmen + Einbauprofil *mounting frame + profile*	Montageanweisungen *installation instructions*
LK-Z 045.003…+ LK-P 045.003…	970571 + 826782	LK-Z 045.005.1 BT…+ LK-P 045.005.1…	825038+ 826782	LK-Z 045.005.2 BT…+ LK-P 045.005.2…	825038+ 826783
LK-Z 070.003…+ LK-P 070.003…	970571 + 841109	LK-Z 070.005.1 BT…+ LK-P 070.005.1…	825038 + 841109	LK-Z 070.005.2 BT…+ LK-P 070.005.2…	825038 + 841110

Trimless Gipskartonmontage / ***trimless plaster board mounting***
LK-Z + LK-P 045.003… / LK-Z + LK-P 070.003…

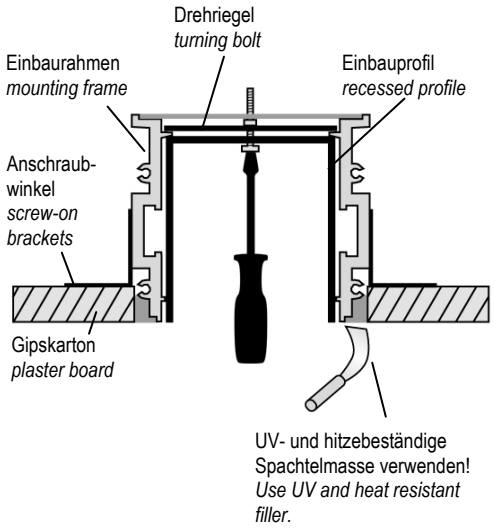

Trimless Sichtbetonmontage / ***trimless fairfaced concrete mounting***
LK-Z + LK-P 045.005.1… / LK-Z + LK-P 070.005.1…

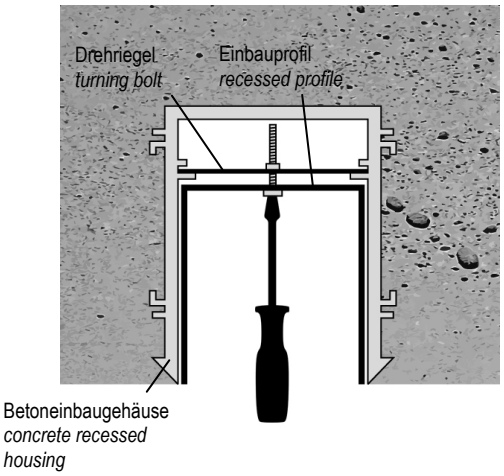

Beton-Putzdecken-Montage / ***plaster concrete mounting***
LK-Z + LK-P 045.005.2… / LK-Z + LK-P 070.005.2…

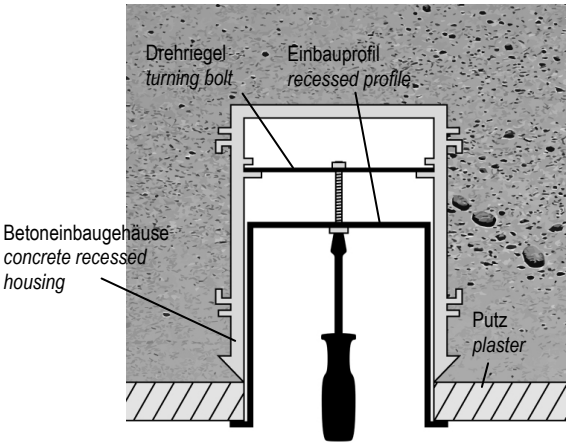

Montageanweisung / *Installation Instruction*

826782
12/03/20

Lichtkanal 045 LK-P 045.001…

Anbau & Pendel / *Surface-mounted & Suspended*

CE IP40

D

- **Beachten Sie folgende Montageanweisungen und Hinweise:**
  818278 (970486) Allgemeines Hinweisblatt für LED-Leuchten
  827473 Montageanweisung für AOV Abschirmfolie
  Beigelegte Montageanweisungen für Verbinder, Abhängungen, Wandhalter, Beton- und Trimless-Einbau beachten. Deckenmontage siehe Detail ❶ (Rückseite).
- **IP40 gilt nur in Verbindung mit montiertem Acrylglasprofil.**
  Die thermische Längenausdehnung des Aluminiumprofils beträgt bei dT = 10 Kelvin 0.3 mm pro Meter.

GB

Consider the following installation instructions and notes:
818278 (970486) general notes for LED luminaires
827473 installation instruction for AOV shielding foil
Consider the enclosed installation instructions for connectors, suspensions, wall bracket, concrete and trimless mounting. Ceiling mounting see detail ❶ (on the back).

IP40 only applies in with mounted acrylic glass profile. *The linear thermal expansion of the aluminium profile is about 0.3 mm per meter at dT = 10 Kelvin.*

LK-LED 045...
Zusammenbau mit LED Lichteinsätzen
assembly with LED light-inserts

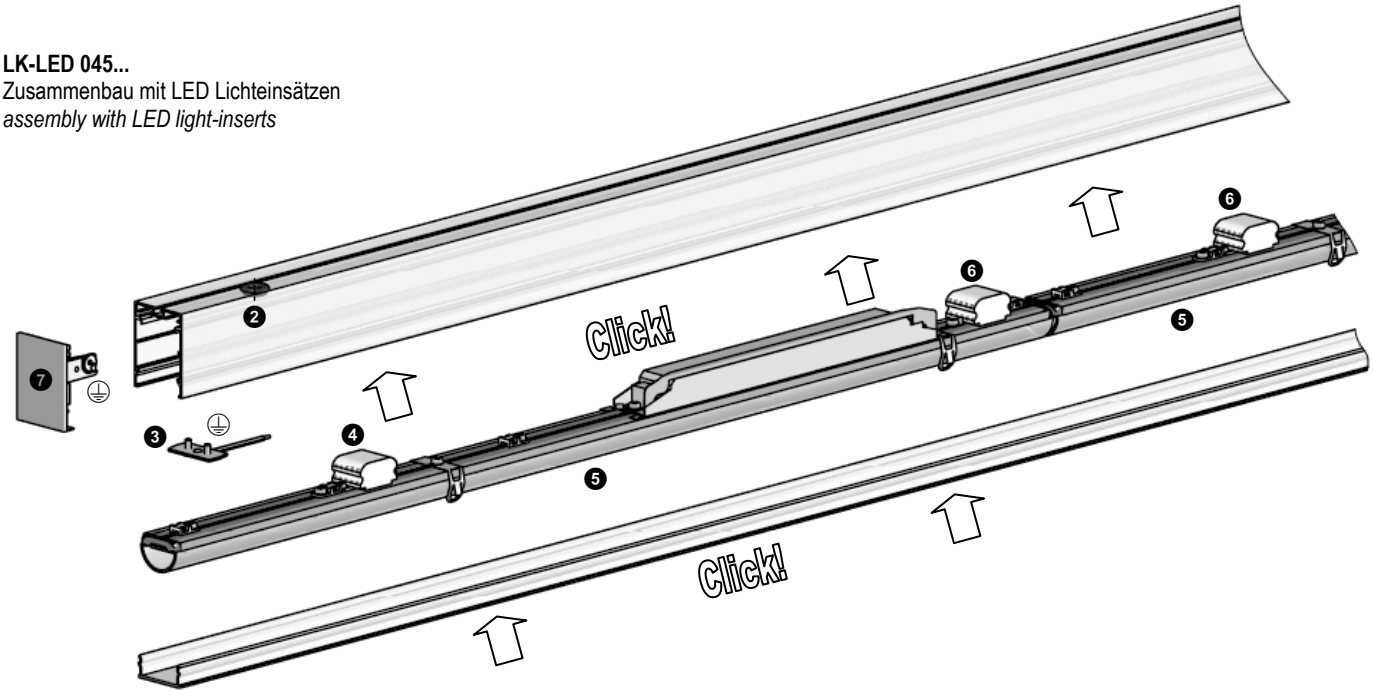

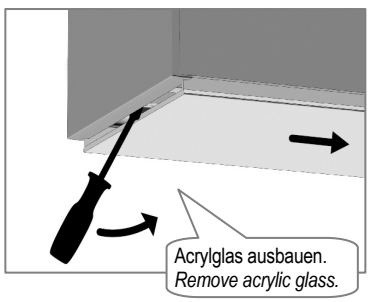

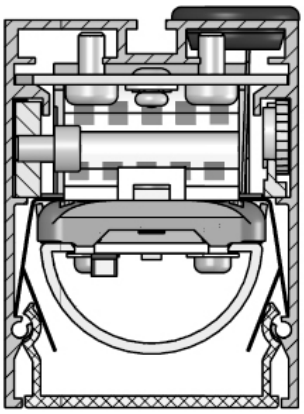

Details siehe nächste Seite
Details see next page

1

Deckenmontage
Ceiling-mounting

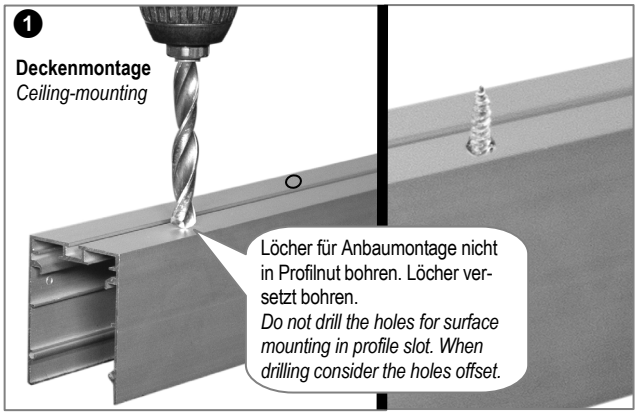

Löcher für Anbaumontage nicht in Profilnut bohren. Löcher versetzt bohren.
Do not drill the holes for surface mounting in profile slot. When drilling consider the holes offset.

2

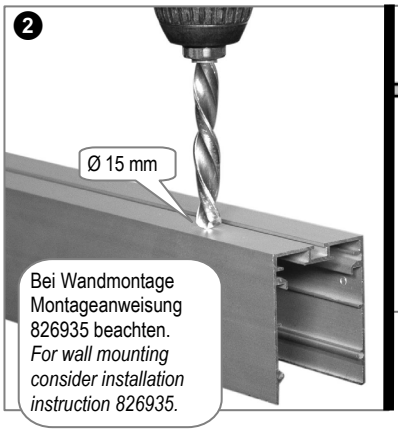

Bei Wandmontage Montageanweisung 826935 beachten.
For wall mounting consider installation instruction 826935.



Mit Würgestopfen Loch abdichten und Anschlussleitung durchführen.
Seal the hole with the gland and insert connection cable.

3

LK-Z 045.111
Erdung-Set / *earthing set*

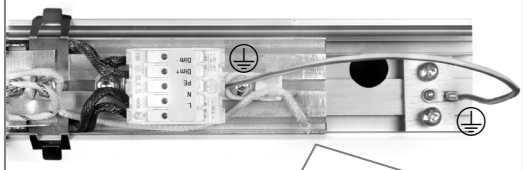

Erdungsleitung fest mit Profilnut verschrauben und wie gezeigt **unten** an Klemme anschließen.
*Screw grounding line into profile slot and connect it to the **lower** terminal as shown in the figure.*

4

Netzanschluss
Mains connection

schaltbar/*switchable*

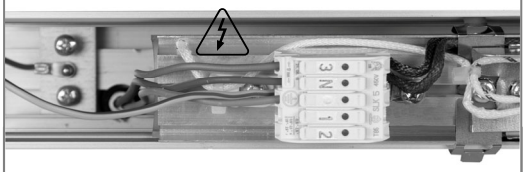

DALI

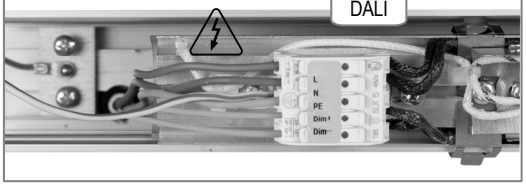

L = Braun / *brown*
N = Blau / *blue*
PE = Grün-gelb / *green-yellow*
(Dim+ = rot / *red*)
(Dim- = *Schwarz* / *black*)

Dim+/- nur bei DALI Lichteinsätzen anschließen.
Dim +/- only connect with DALI light-inserts.

5

Lichteinsatz Einbau
Install light-insert.



Lichteinsatz einrasten.
Snap-in the light-insert.

Lichteinsatz Ausbau
Remove light-insert

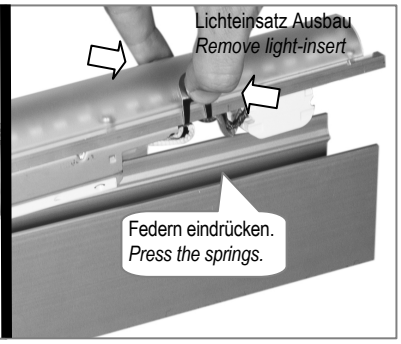

Federn eindrücken.
Press the springs.

6



Lichteinsätze durchverbinden.
Connect the light-inserts.

7

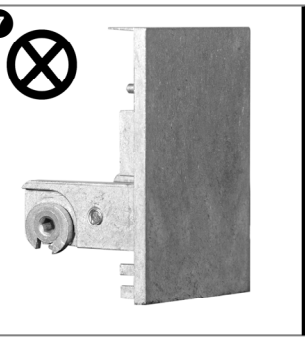

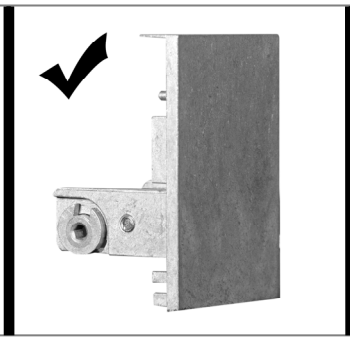



Exzenter mit Inbusschlüssel anziehen.
Fix eccentrics with Allen key.

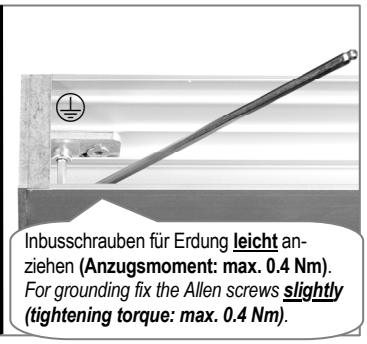

Inbusschrauben für Erdung **leicht** anziehen **(Anzugsmoment: max. 0.4 Nm)**.
*For grounding fix the Allen screws **slightly** **(tightening torque: max. 0.4 Nm)**.*

LK-Z 045.102.00
Verbinder wie abgebildet in Profil schieben. *Insert connectors into profile as shown in the figure.*

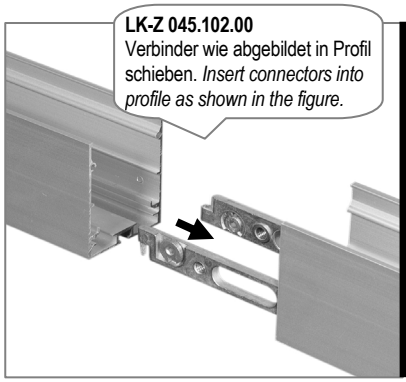

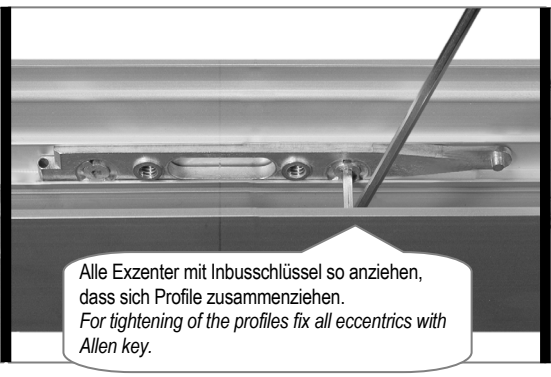

Alle Exzenter mit Inbusschlüssel so anziehen, dass sich Profile zusammenziehen.
For tightening of the profiles fix all eccentrics with Allen key.

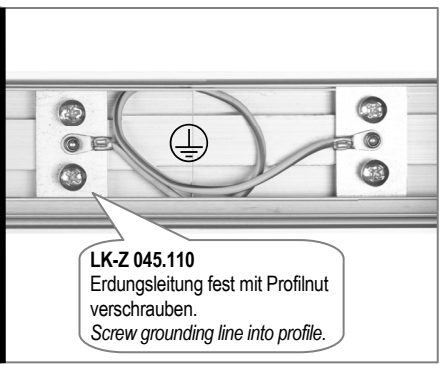

LK-Z 045.110
Erdungsleitung fest mit Profilnut verschrauben.
Screw grounding line into profile.