SIEMENS

Datenblatt 3SU1900-0AT10-0AA0

Schildträger, flach, Rahmen unten abgerundet, schwarz, für Bezeichnungsschild 27 mm x 27 mm, zum Schnappen

Abbildung ähnlich

Produkt-Markenname	SIRIUS ACT
Produkt-Bezeichnung	Schildträger
Ausführung des Produkts	für Bezeichnungsschild 27 x 27 mm
Produkttyp-Bezeichnung	3SU1

Allgemeine technische Daten

Schutzart IP	IP66, IP67, IP69(IP69K)
Schutzart NEMA	NEMA 1, 2, 3, 3R, 4, 4X, 12
Schwingfestigkeit	
• für Bahnanwendungen gemäß DIN EN 61373	Kategorie 1, Klasse B

Einbau/ Befestigung/ Abmessungen

Höhe	59,8 mm
Breite	29,8 mm

Zubehör

Material des Zubehörs	Kunststoff
Form des Schildträgers	unten abgerundet
Farbe des Schildträgers	schwarz
Befestigungsart des Schildes	schnappen

Änderungen vorbehalten
© Copyright Siemens

Approbationen/Zertifikate

allgemeine Produktzulassung			Konformitätserklärung	Prüfbescheinigungen	
CSA	UL	EAC	EG-Konf.	Werksbescheinigungen	spezielle Prüfbescheinigungen

sonstiges
Bestätigungen

Weitere Informationen

Information- and Downloadcenter (Kataloge, Broschüren,…)
http://www.siemens.de/industrial-controls/catalogs

Industry Mall (Online-Bestellsystem)
https://mall.industry.siemens.com/mall/de/de/Catalog/product?mlfb=3SU1900-0AT10-0AA0

CAx-Online-Generator
http://support.automation.siemens.com/WW/CAXorder/default.aspx?lang=de&mlfb=3SU1900-0AT10-0AA0

Service&Support (Handbücher, Betriebsanleitungen, Zertifikate, Kennlinien, FAQs,…)
https://support.industry.siemens.com/cs/ww/de/ps/3SU1900-0AT10-0AA0

Bilddatenbank (Produktfotos, 2D-Maßzeichnungen, 3D-Modelle, Geräteschaltpläne, EPLAN Makros, …)
http://www.automation.siemens.com/bilddb/cax_de.aspx?mlfb=3SU1900-0AT10-0AA0&lang=de

Änderungen vorbehalten
© Copyright Siemens

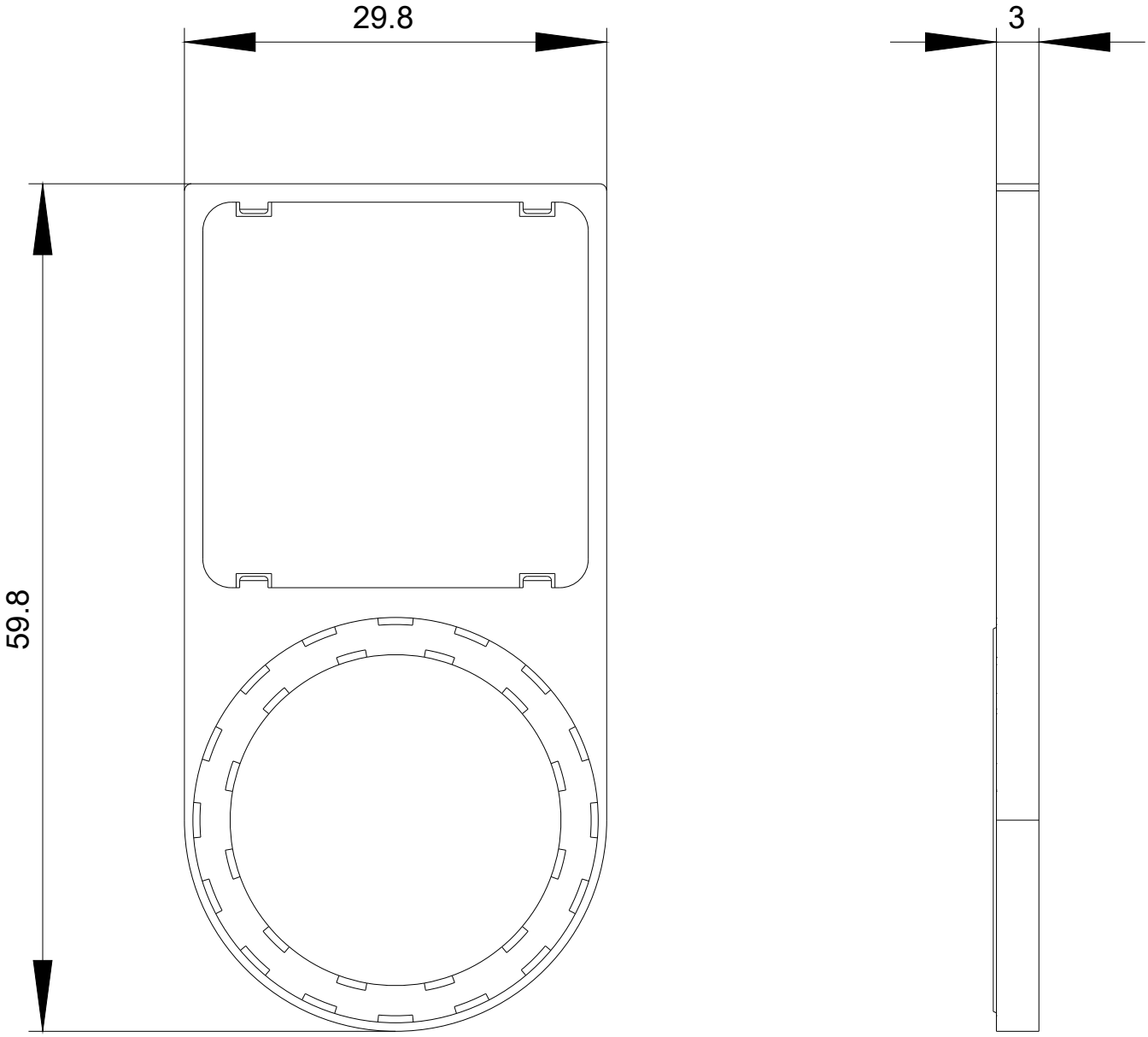

letzte Änderung: 10.04.2017

Änderungen vorbehalten
© Copyright Siemens