Übersicht Produktdaten:
5LJ10071A

LJ100,1x18W,T26,EVG,AH,Anb



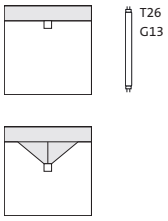

Produktbeschreibung

LJ 100, Lichtleiste, Montageart: abgehängte Montage, Anbau, für 1 x T26 18W, Vorschaltgerät: EVG, mit Klemme, 3polig, max. 2,5mm², Netzanschluss: 240V, AC/DC, 50/60Hz, Gehäuse, aus Stahlblech, lackiert, leuchtenweiß, Länge: 622 mm, Breite: 55 mm, Höhe: 80mm, Schutzart (gesamt): IP20, Schutzklasse (gesamt): SK I (Schutzerdung), Prüfzeichen: CE, ENEC 10, VDE, Schutzzeichen: F, Verpackungseinheit: 1 Stück,

IP 20

Bestückung:	1x T26 18W
Fassung:	G13
Gew. (kg):	0,8
Bestell-Nr.:	5LJ10071A
EAN:	4039806607423

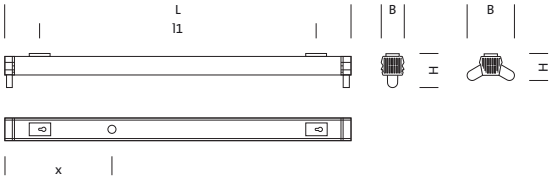

	L	B	H	L1	x
1xT26 18W	622	55	80	480	577
1xT26 36W	1232	55	80	850	766
1xT26 58W	1532	55	80	1150	766
2xT26 36W	1232	109	60	850	766
2xT26 58W	1532	109	60	1150	766

Details Produktdaten:

5LJ10071A

LJ100,1x18W,T26,EVG,AH,Anb



Technische Detailbeschreibung

Kenndaten

- Produkttyp: Lichtleiste
- Familie: LJ 100
- Bestell-Nr.: 5LJ10071A

Lichttechnik | Bestückung | Vorschaltgerät

Komponente 1

Bestückung:

- Leuchtmittel: Leuchtstofflampe, 1x T26 18W
- Fassung: G13

Vorschaltgerät:

- Vorschaltgerät: EVG

Material | Farbe

- Gehäuse: Stahlblech, lackiert, leuchtenweiß

Montage

- Montageart, Montageort: abgehängte Montage, Anbau
- Anordnung: Einzel-/Bandanordnung

Elektrischer Anschluss

- Anschluss: Klemme, 3polig, max. 2,5mm²
- Nennspannung: 240V, AC/DC, 50/60Hz

Abmessung | Gewicht

- Länge: 622mm
- Breite: 55mm
- Höhe: 80mm
- Gewicht: 0,8kg

Approbation

- Schutzart: IP20
- Schutzklasse: SK I (Schutzerdung)
- Schutzzeichen: F
- Prüfzeichen: CE, ENEC 10, VDE

Siteco Beleuchtungstechnik GmbH Georg-Simon-Ohm-Str. 50 D-83301 Traunreut Fon +49(8669)33-0 Fax +49(8669)33-397 eMail info@siteco.de Internet www.siteco.com

Maße:

5LJ10071A **LJ100,1x18W,T26,EVG,AH,Anb**

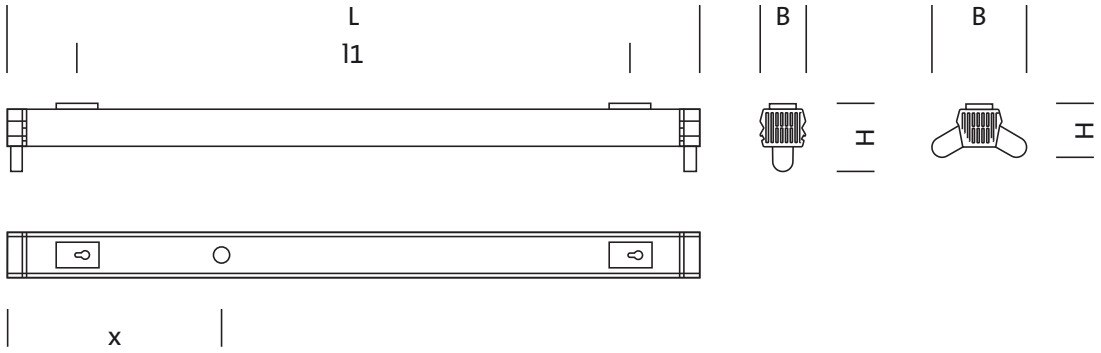

	L	B	H	L1	x
1xT26 18W	622	55	80	480	577
1xT26 36W	1232	55	80	850	766
1xT26 58W	1532	55	80	1150	766
2xT26 36W	1232	109	60	850	766
2xT26 58W	1532	109	60	1150	766

Siteco Beleuchtungstechnik GmbH Georg-Simon-Ohm-Str. 50 D-83301 Traunreut Fon +49(8669)33-0 Fax +49(8669)33-397 eMail info@siteco.de Internet www.siteco.com