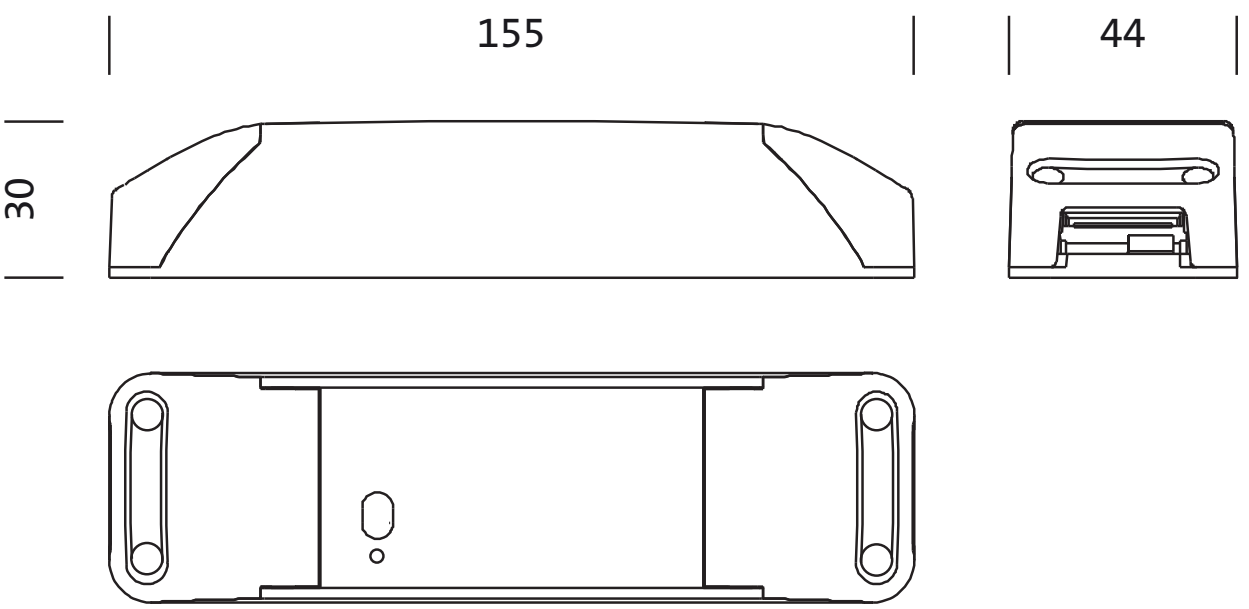
155
44
30