INSTRUCTION

41-2017

Alu-Star 721810.0031.1.76

IP 65 IK07 220 - 240 V / 50/60 Hz LED 5 x 2,5 mm² 2,50 mm²



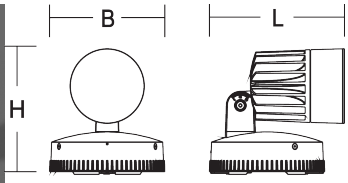

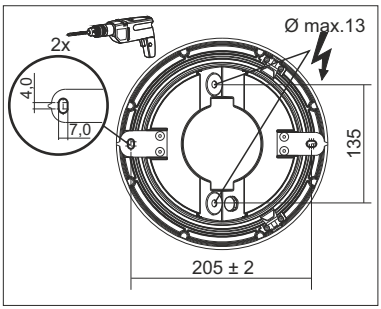

721810.0031.1.76 L 255, B 240, H 255		LED	56 W	4 kg	
Φ	EEK_{LED}	EEK	CRI	CCT	Ta min	Ta max
6550 lm	A++	A++	80	4000K	-20 °C	35 °C
B10	B16	I max / I max/2 / T50				
12	20	30 A				



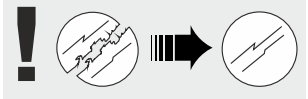

Die Leuchte darf nur mit ihren vollständigen Schutzabdeckungen betrieben werden.
The luminaire must be used with its complete protective covers only.

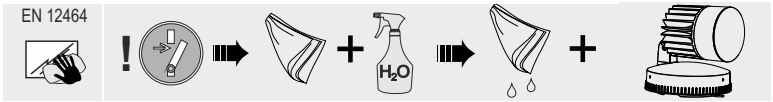



RZB
Rudolf Zimmermann, Bamberg GmbH
Rheinstraße 16
D-96052 Bamberg
Deutschland
Telefon +49 951/79 09-0
Telefax +49 951/79 09-198
www.rzb.de
info@rzb-leuchten.de

1

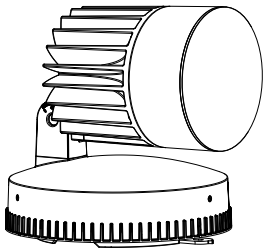

2

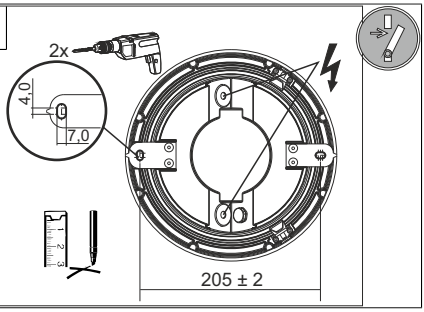

3

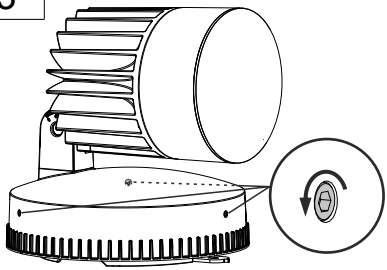

4

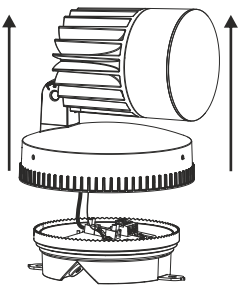

5

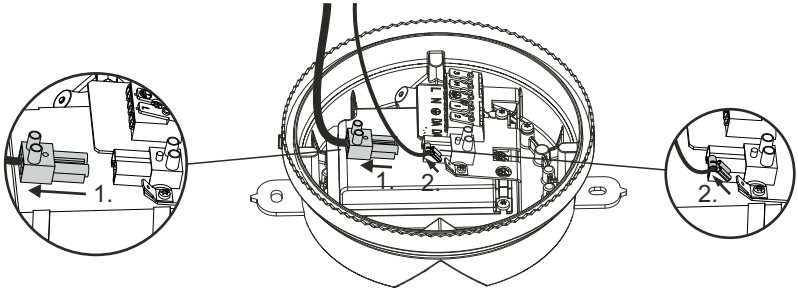

6

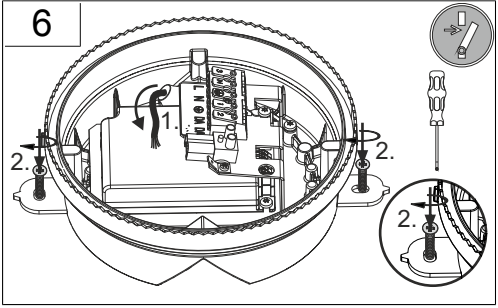

7

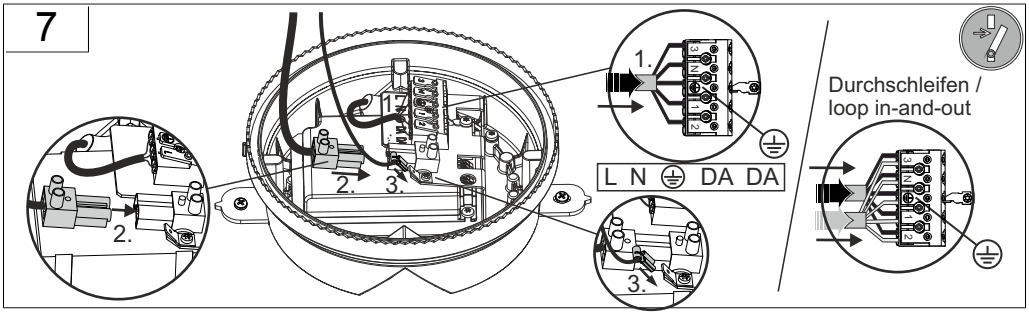
1.
2.
3.
L N DA DA
Durchschleifen /
loop in-and-out

8

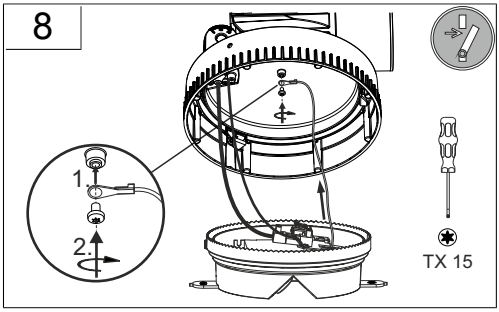
1.
2.
TX 15

9

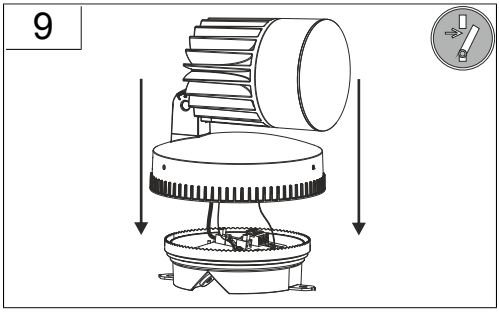

10

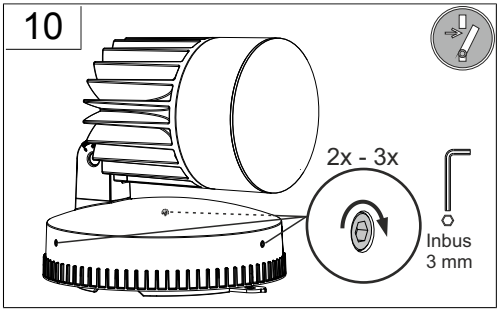
2x - 3x
Inbus
3 mm

11

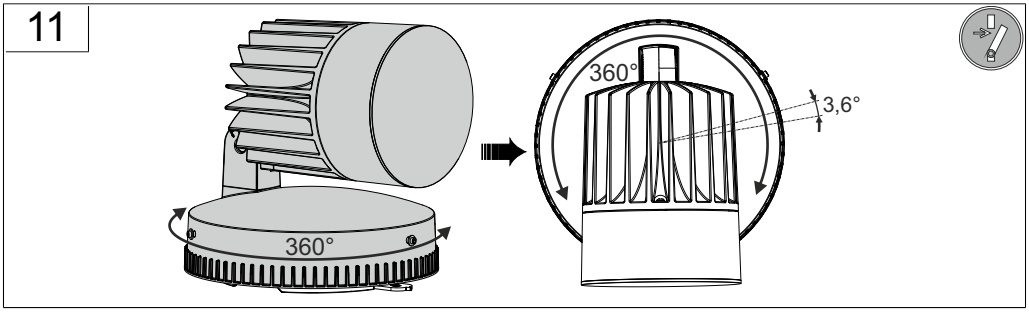
360°
360°
3,6°

12

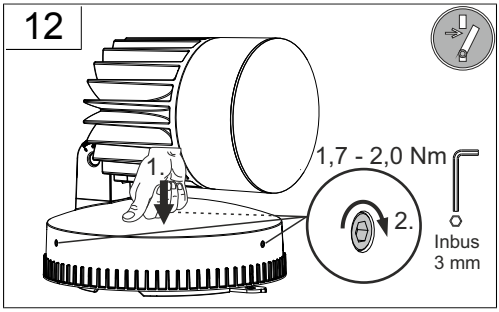

13

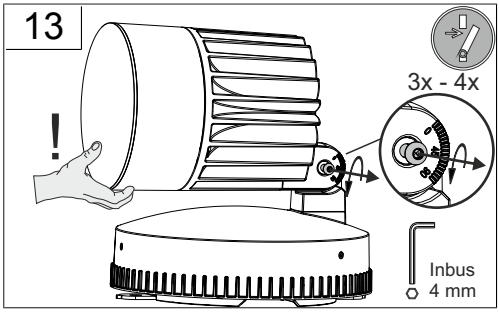

14

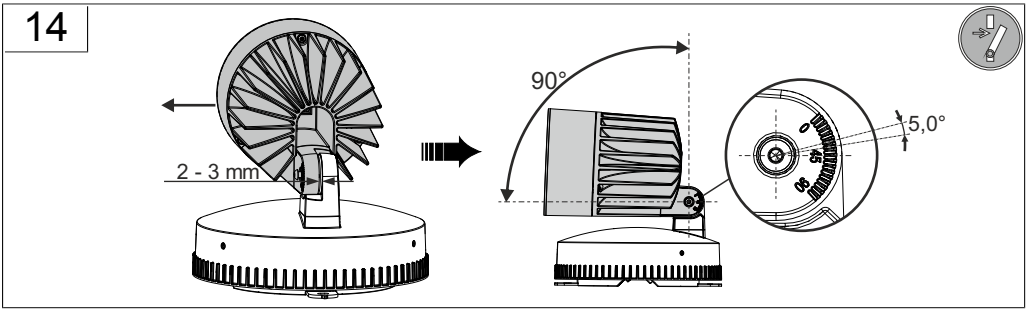

15

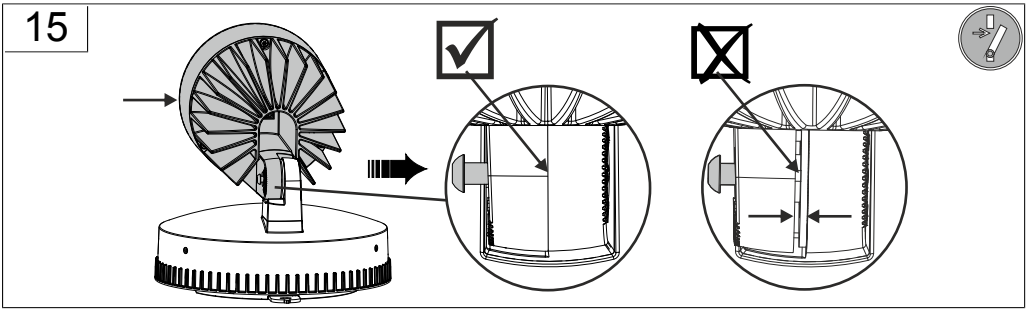

16

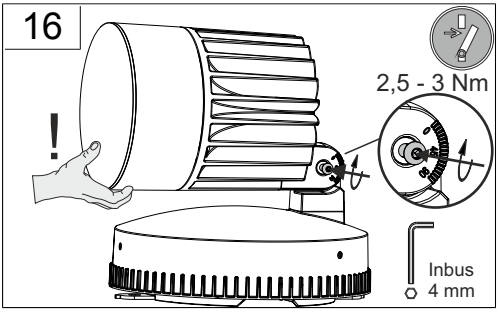

17

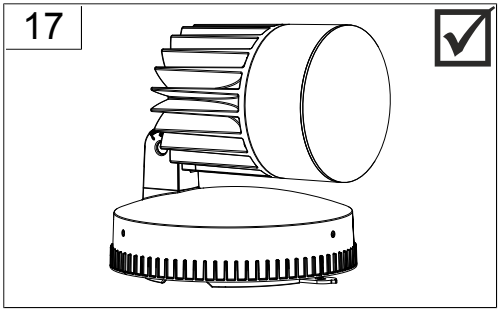

1

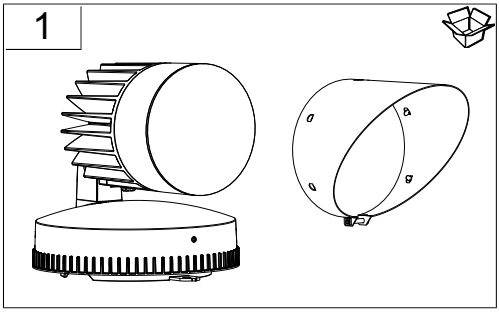

2

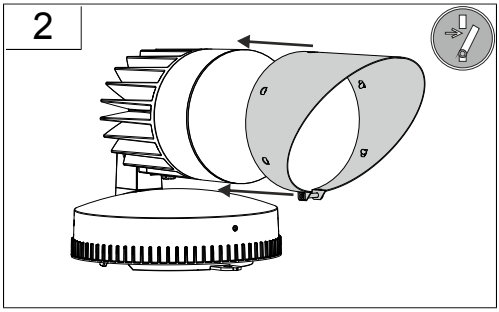

3

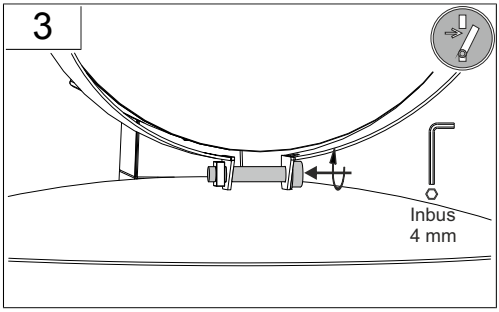

4

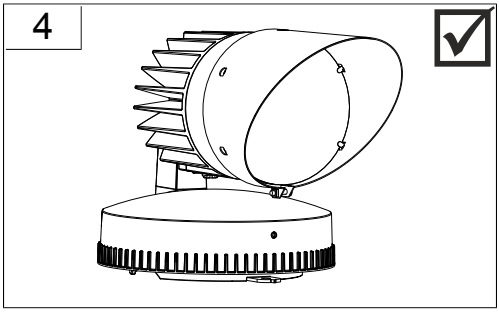

1

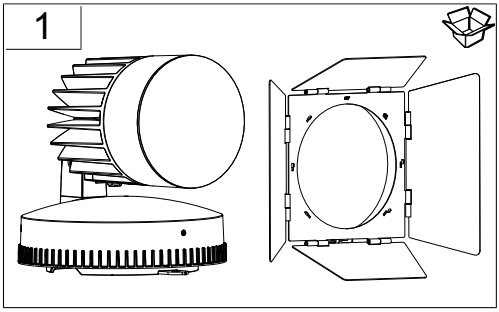

2

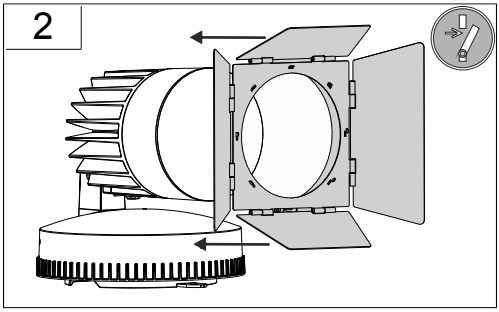

3

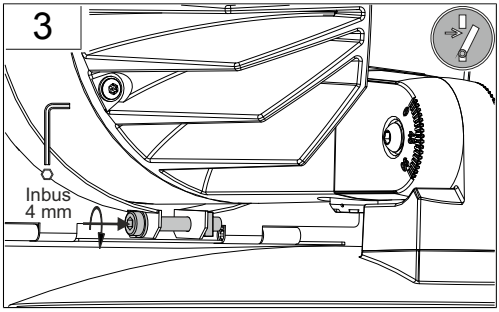

4

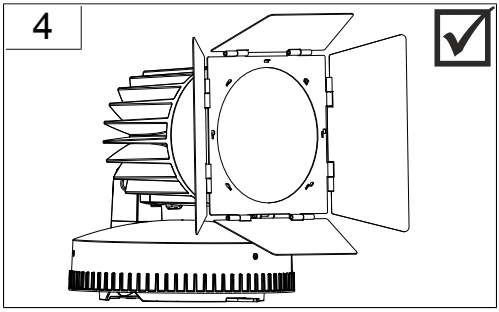

1

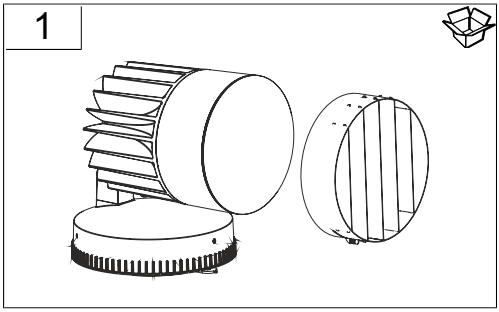

2

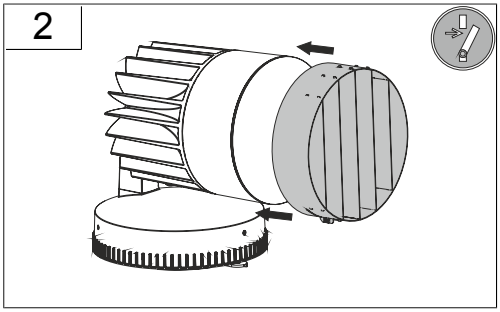

3

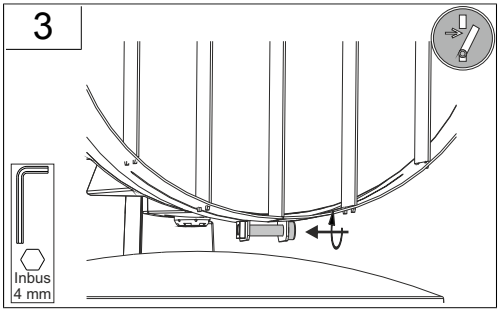

4

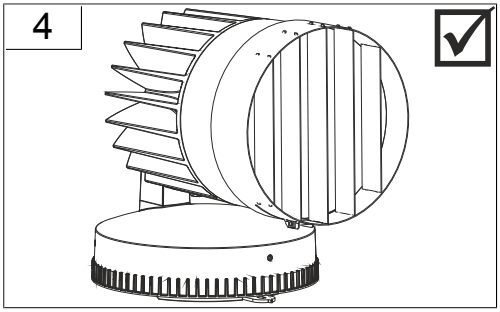

1

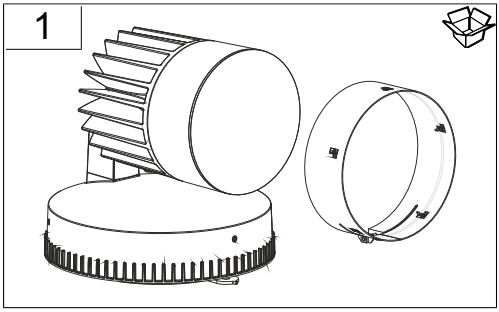

2

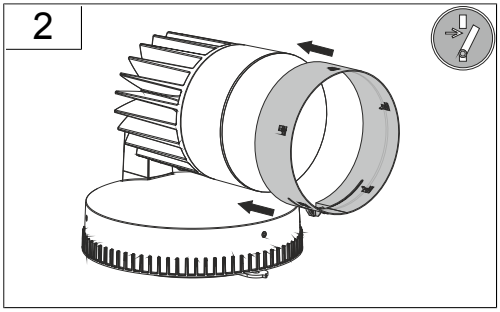

3

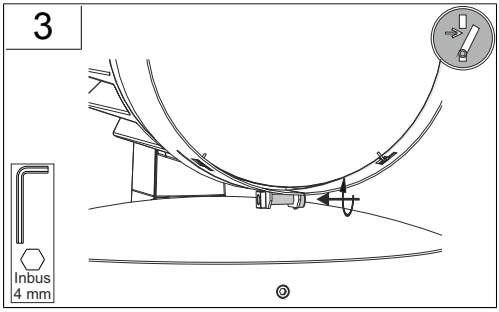

4

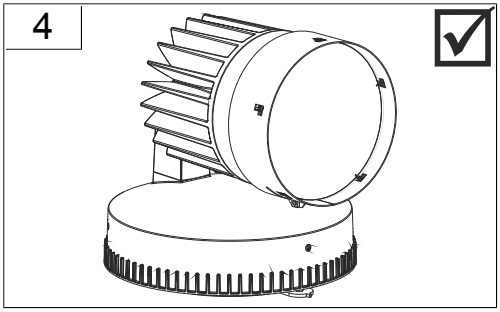

DIN 4844



Vor Wartung oder Reparatur freischalten/
power off before maintenance or repair



Temperatur / temperature
=> -20 °C - +35 °C

Indoor & Outdoor

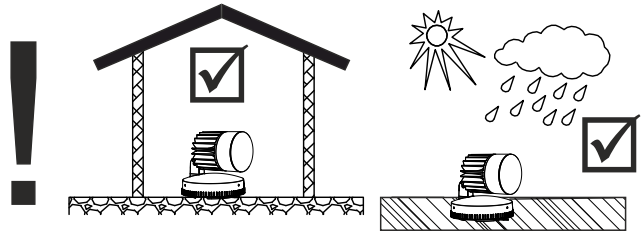

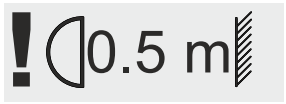

Der Abstand zu beleuchteten Gegenständen
muss mindestens 0.5 m betragen!
The distance to the direct illuminated objects
must be at least 0.5 m!

	+		
	982163.003	L 169D 160, H 96	550 g
	982169.003	L 340, B 340, H 31	350 g
	982166.003	L 185, B 161D 160, H 170	150 g
	982160.006	D 161, H 58	400 g
	982160.007	D 161, H 58	400 g
	982160.0077	D 161, H 58	400 g
	982160.008	D 160, H 58	400 g
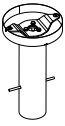	982242.0031	D 240, H 40, HE 400	2,5 kg