INSTRUCTION

06-2019

Less is more 50

312321.002

RZB LIGHTING

IP 20 IK02 ~ 220 - 240 V 50/60 Hz LED 3 x 1,5 mm² 1,50 mm²

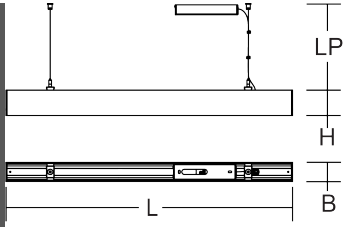

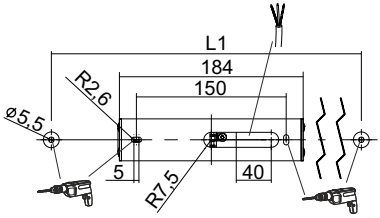

	[mm]	[mm]		Ta min
312321.002	L 1962, B 57, H 75	LP 2000	5,2 kg	-20 °C

	P	P	Φ	CCT	CRI	Ta max
LED	7 x 5,8 W	74 W	8450 lm	3000 K	80	30 °C

EEK	EEK	I max / I max/2 / T50	B10	B16	C10	C16
A++	A++	34 A / 270 µs	7	12	12	20

Die Leuchte darf nur mit ihren vollständigen Schutzabdeckungen betrieben werden.
The luminaire must be used with its complete protective covers only.

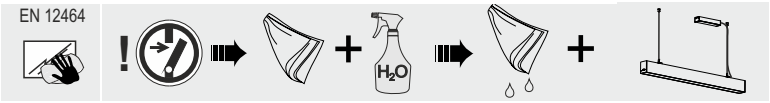

RZB
Rudolf Zimmermann,
Bamberg GmbH
Rheinstraße 16
D-96052 Bamberg
Deutschland
Telefon +49 951/79 09-0
Telefax +49 951/79 09-198
www.rzb.de
info@rzb-leuchten.de

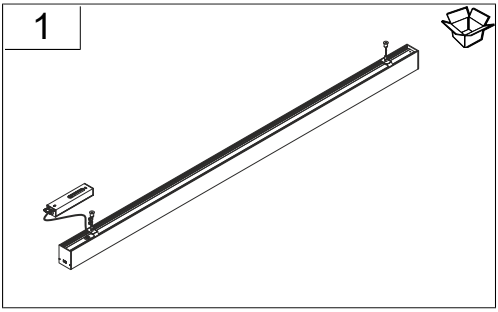
1

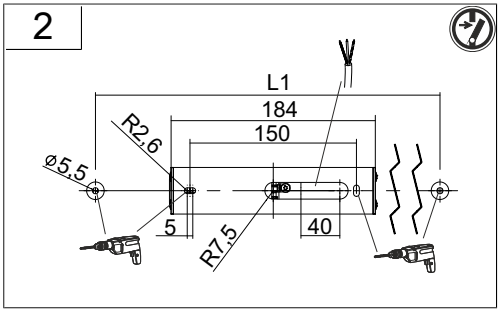
2
L1
184
150
R2.6
⌀5.5
5
40
R7.5

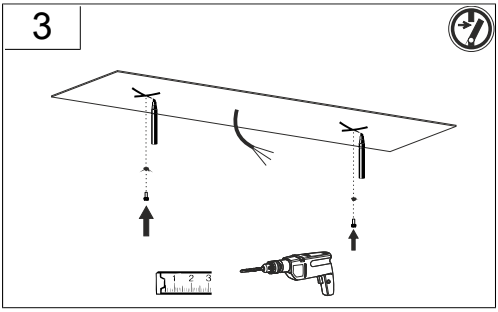
3

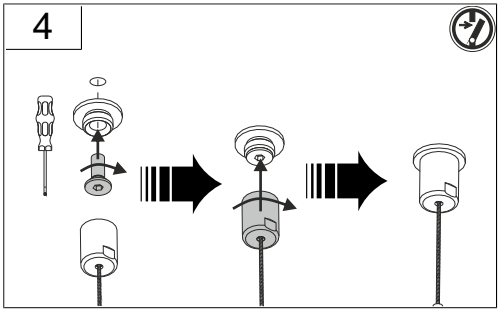
4

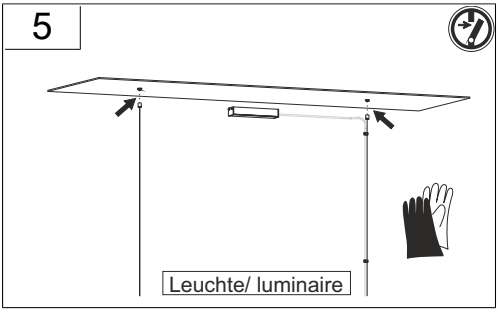
5
Leuchte/ luminaire

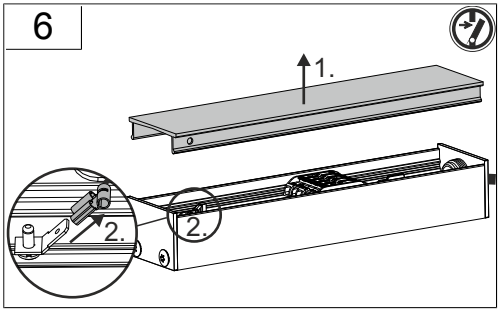
6
1.
2.
2.

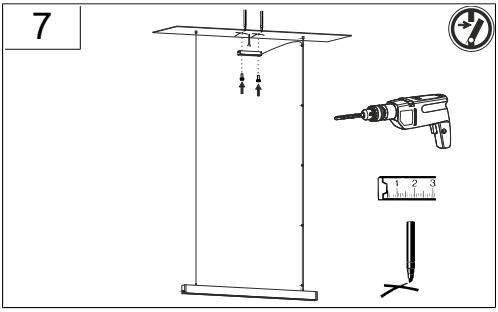
7

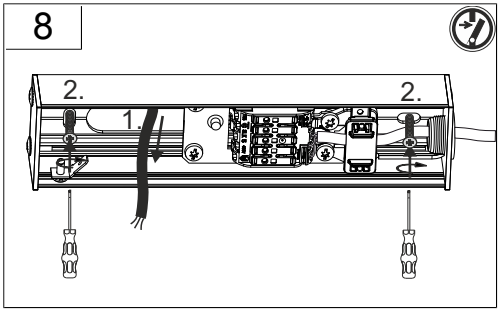
8
2.
1.
2.

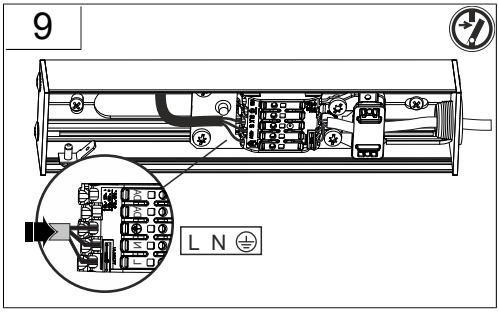
9
L N

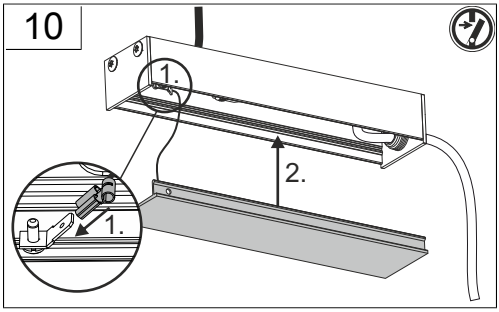
10
1.
2.
1.

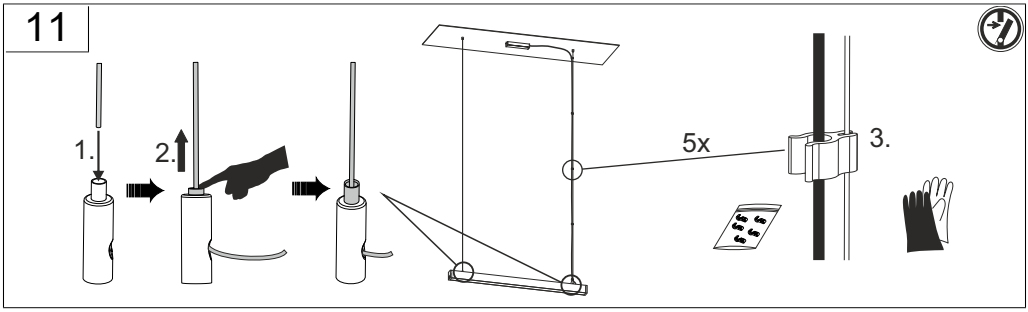
11
1.
2.
5x
3.

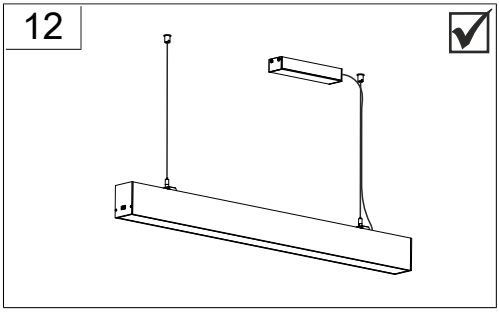
12

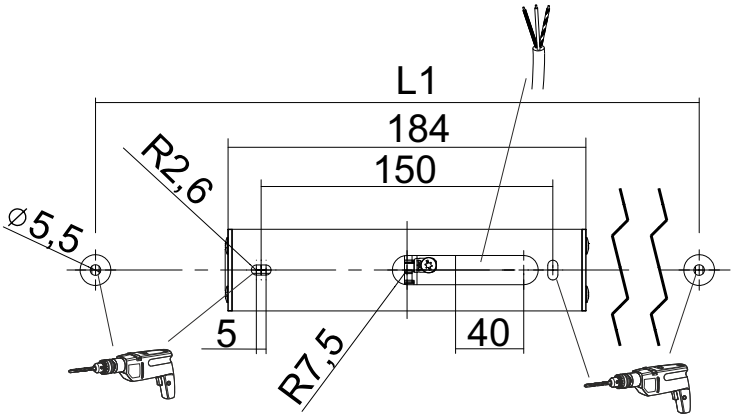

Less is more 50 Pendel	L	B	H	L1
	848	57	75	580
	1128	57	75	870
	1408	57	75	1150
	1689	57	75	1430
	1969	57	75	1710

DIN 4844

Vor Installation, Wartung oder Reparatur freischalten/
power off before installation, maintenance or repair