# INSTRUCTION

06-2019

Less is more 50

312317.003

IP 20 IK02 ~ 220 - 240 V 50/60 Hz LED 3 x 1,5 mm² 1,50 mm²

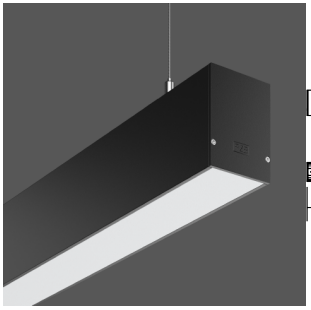

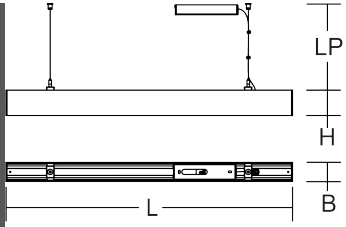


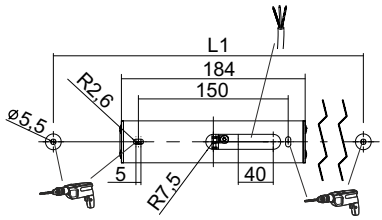


| | [mm] | [mm] | | Ta min |
|---|---|---|---|---|
| 312317.003 | L 842, B 57, H 75 | LP 2000 | 2,55 kg | -20 °C |

| | P | P | Φ | CCT | CRI | Ta max |
|---|---|---|---|---|---|---|
| LED | 3 x 5,8 W | 34 W | 3850 lm | 3000 K | 80 | 30 °C |

| EEK | EEK | I max / I max/2 / T50 | B10 | B16 |
|---|---|---|---|---|
| A++ | A++ | 20 A | 15 | 25 |

Die Leuchte darf nur mit ihren vollständigen Schutzabdeckungen betrieben werden.
The luminaire must be used with its complete protective covers only.

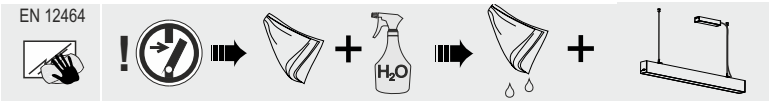

RZB
Rudolf Zimmermann,
Bamberg GmbH
Rheinstraße 16
D-96052 Bamberg
Deutschland
Telefon +49 951/79 09-0
Telefax +49 951/79 09-198
www.rzb.de
info@rzb-leuchten.de

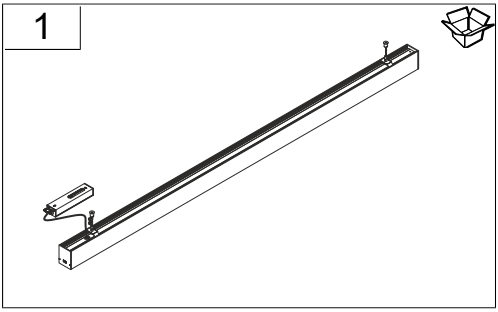
1

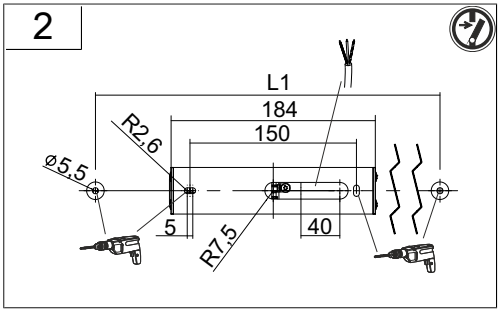
2
L1
184
150
R2.6
⌀5.5
5
40
R7.5

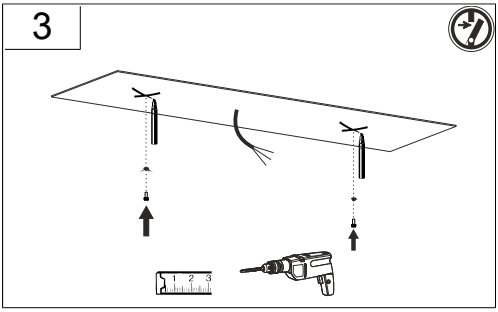
3

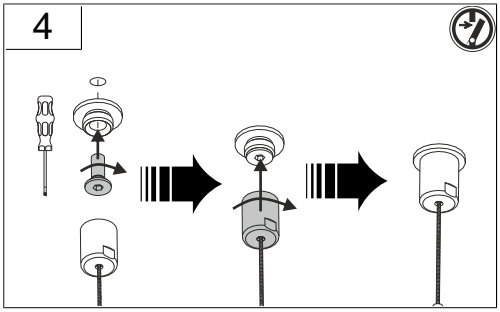
4

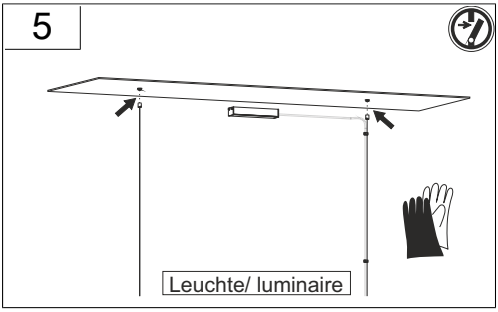
5
Leuchte/ luminaire

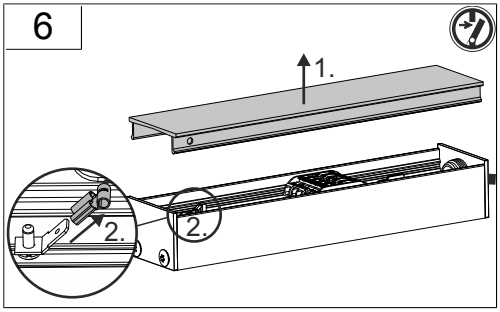
6
1.
2.
2.

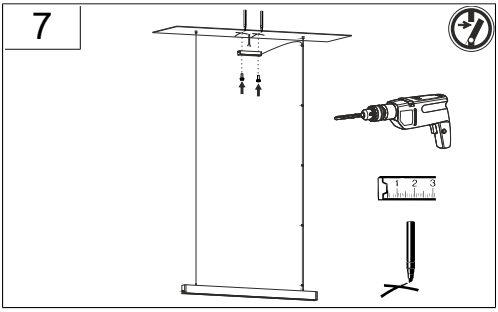
7

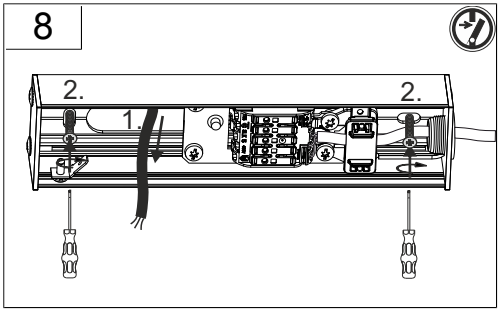
8
2.
1.
2.

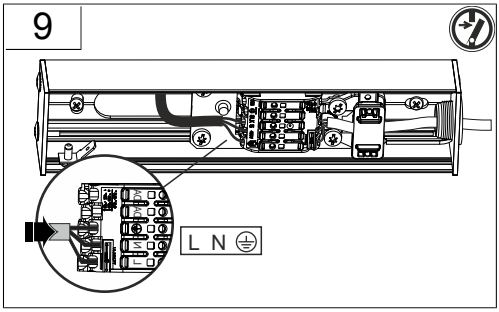
9
L N

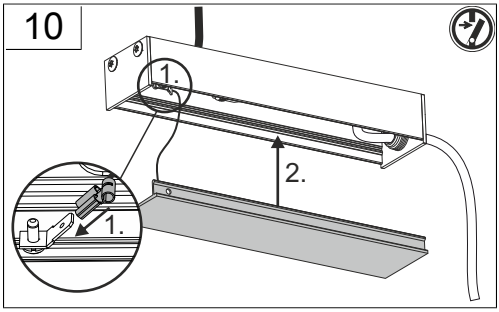
10
1.
2.
1.

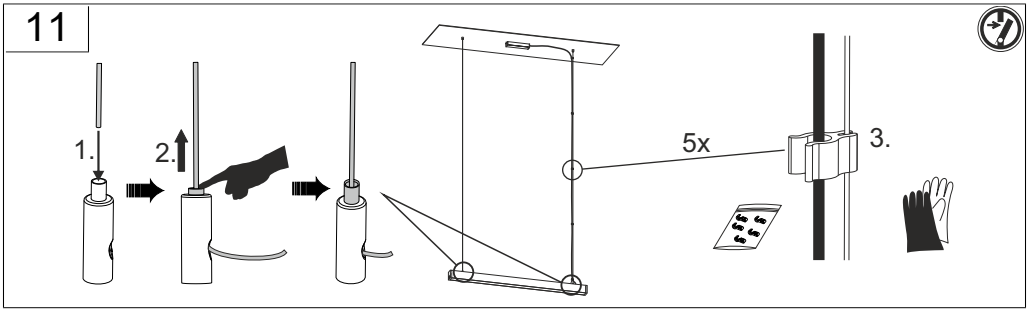
11
1.
2.
5x
3.

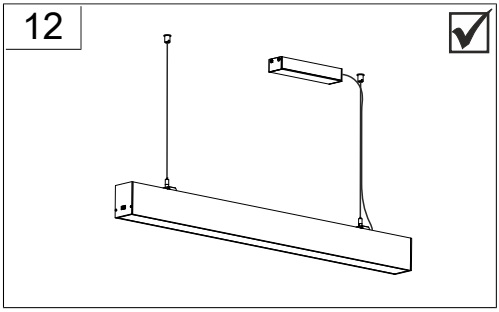
12

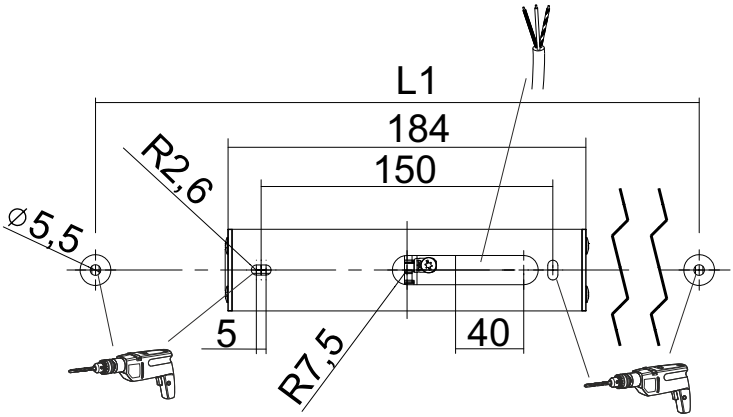


| Less is more 50 Pendel | L | B | H | L1 |
|---|---|---|---|---|
| | 848 | 57 | 75 | 580 |
| | 1128 | 57 | 75 | 870 |
| | 1408 | 57 | 75 | 1150 |
| | 1689 | 57 | 75 | 1430 |
| | 1969 | 57 | 75 | 1710 |

**DIN 4844**

Vor Installation, Wartung oder Reparatur freischalten/
power off before installation, maintenance or repair