INSTRUCTION

36-2016

Toledo Flat

901588.002.1.76

IP 40 IK06 220 - 240 V / 50 - 60 Hz LED 4 x 1,5 mm² 1,50 mm²



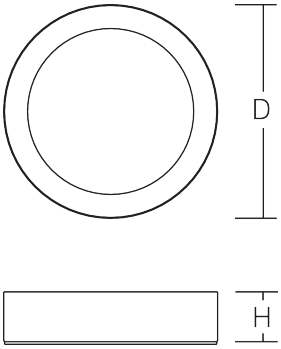

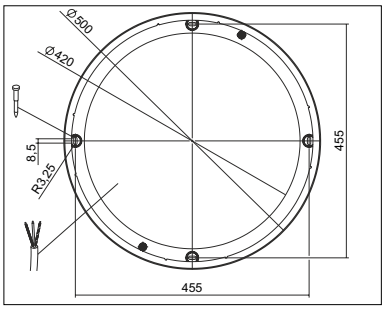

901588.002.1.76	D 500, H 63	LED	35,0 W	3,95 kg

Φ	EEK_{LED}	EEK	CRI	CCT
3600 lm	A+	A+	80	4000K

B10	B16	C10	C16	I max / I max/2 / T50
15	24	24	40	20,4 A





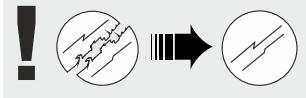

Die Leuchte darf nur mit ihren vollständigen Schutzabdeckungen betrieben werden.
The luminaire must be used with its complete protective covers only.

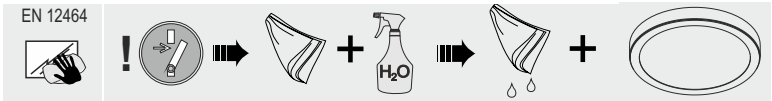



RZB
Rudolf Zimmermann, Bamberg GmbH
Rheinstraße 16
D-96052 Bamberg
Deutschland
Telefon +49 951/79 09-0
Telefax +49 951/79 09-198
www.rzb.de
info@rzb-leuchten.de

1

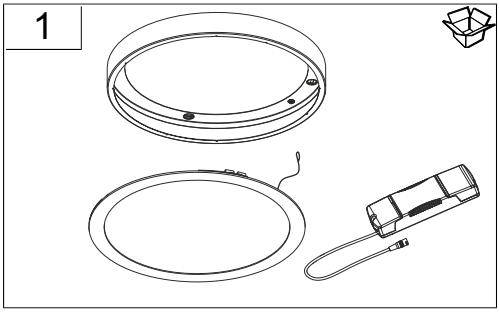

2

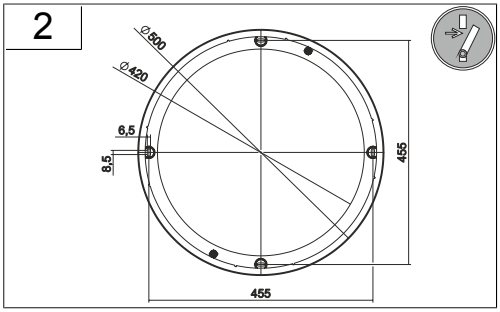
⌀500
⌀420
6,5
9,5
455
455

3

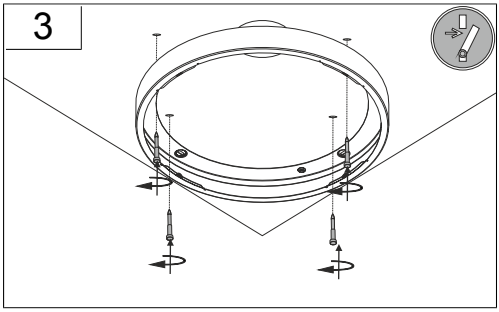

4

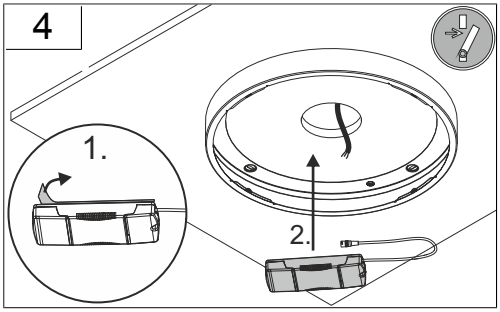
1.
2.

5

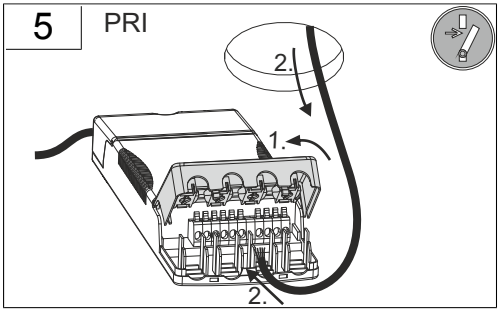
PRI
2.
1.
2.

6

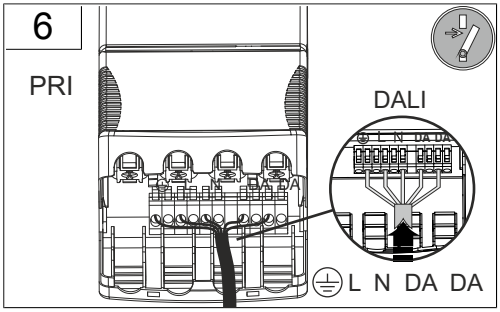
PRI
DALI
L N DA DA
L N DA DA

7

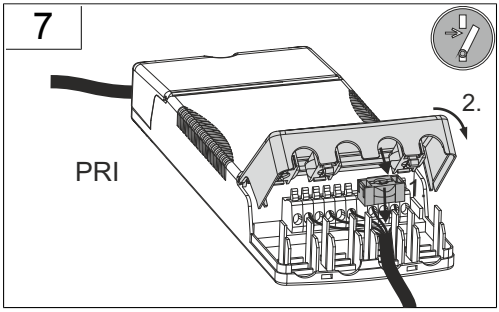
PRI
2.
1.

8

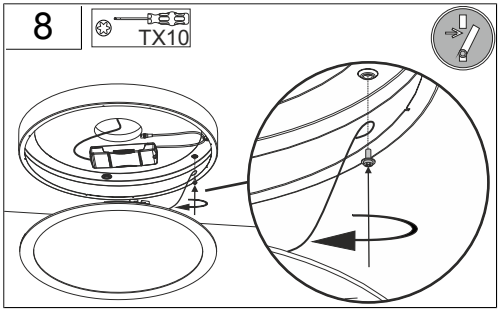
TX10

9

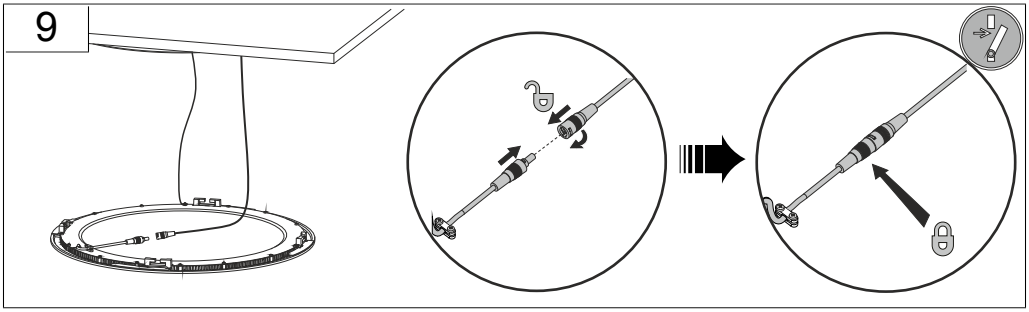

10

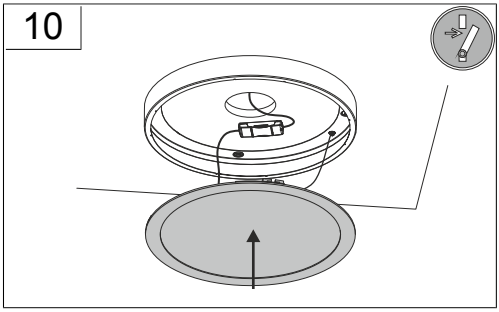

11

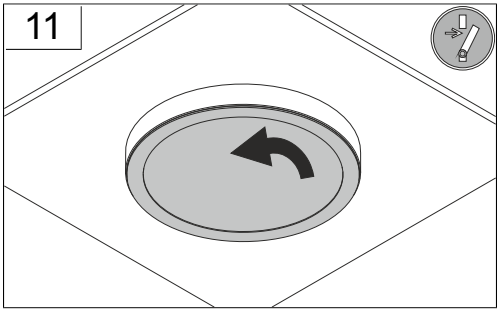

12

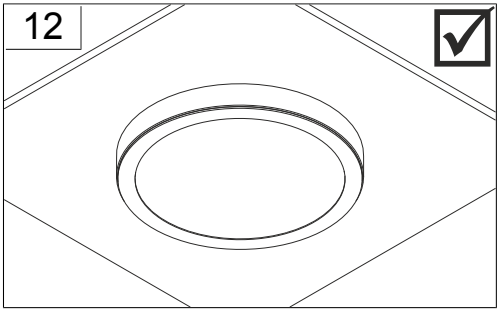

DIN 4844



Vor Wartung oder Reparatur freischalten/
power off before maintenance or repair