Datenblatt / Data Sheet Artikel / Item: **928.006**

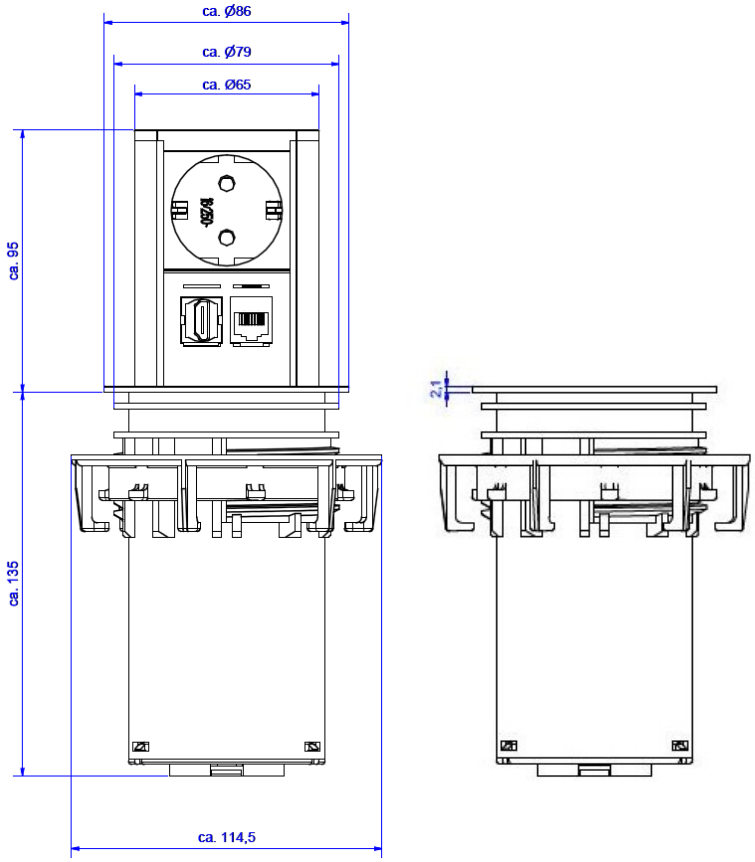

Elevator 1xSchuko 1xHDMI 1xRJ45 CAT6	**Elevator 1xSchuko 1xHDMI 1xRJ45 CAT6**
Beschreibung: • Versenk- und herausfahrbare Elektrifizierungseinheit für den Einbau in Küchenarbeitsplatten wie Holz, Schichtstoff, Naturstein oder Glas bzw. in Bürotische. • Nach leichtem Druck auf den Deckel fährt die Einheit dank eines Federmechanismus aus und bietet eine komfortable und sichere Strom- und Datenzufuhr. • Einfaches und flächenbündiges Versenken bei Nichtgebrauch. • Befestigung mittels Schraubring.	**Description:** • Ascending and descending electrification unit for installation for kitchen worktops like wood, laminated plastic, natural stone or glass resp. in office and conference tables. • When pushing the lid the unit ascends due to a spring mechanism and offers a convenient and safe power and data supply. • Simple and plain descending when not used. • Mounting via ring nut.
Steckdosen: • Nach IEC 60884, VDE 0620-1 • 2-polig mit Schutzkontakt • 16A/3680W, AC250V, IP20, mit Kinderschutz • Schwarz	**Sockets:** • According IEC 60884, VDE 0620-1 • 2-pole with earthing contact • 16A/3680W, AC250V, IP20, with child protection • Black
Daten: • 1xHDMI Buchse mit 3,0m Datenleitung und HDMI Buchse • 1xRJ45 CAT6 Buchse mit 3,0m Datenleitung und Stecker	**Data:** • 1xHDMI jack with 3,0m data cable and HDMI jack • 1xRJ45 CAT6 jack with 3,0m data cable and plug
Anschluss: • 0,5m H05VV-F 3G1,5mm² schwarz mit GST18i3 Stecker schwarz und verriegelbar	**Connection:** • 0,5m H05VV-F 3G1,5mm² black with GST18i3 plug black and lockable
Befestigung: • In rundem Ausschnitt mit Ø80mm (+/-1mm) • Für Plattenstärken von 16mm bis 60mm • Fixierung über Schraubring	**Mounting:** • In round hole with Ø80(+/-1)mm • For mounting in plates with thicknesses from 16mm to 60mm • Mounting via ring nut.
Material: • Kunststoff: Schwarz, PA6 GF 30 V1 , Glühdraht-Prüfung bis 850°C • Profil: AlMgSi 0,5, eloxiert E0EV1 • Blenden: AlMgSi 0,5, eloxiert E0EV1, gestanzt	**Material:** • Plastic: Black, PA6 GF 30 V1, glow wire resistant up to 850°C • Profile: AlMgSi 0,5, anodized E0EV1, strand casted • Decorative cover: AlMgSi 0,5, anodized E0EV1, stamped
Abmessungen in mm: • Siehe Zeichnung	**Measurements in mm:** • According to drawing

Lieferform: • In Kartonbox verpackt	**Packing:** • In carton box
Lieferumfang: • 1x Elevator • 1x Montageanleitung	**Extent of delivery:** • 1x Elevator • 1x Mounting instruction